(19)国家知识产权局

(12)实用新型专利

(10)授权公告号 CN 221845323 U
(45)授权公告日 2024.10.18

(21)申请号 202323131781.1

(22)申请日 2023.11.19

(73)专利权人 临邑县人民医院
地址 251500 山东省德州市临邑县中伟名郡6号楼一单元1501室

(72)发明人 于小青

(74)专利代理机构 北京弘知润创知识产权代理事务所(普通合伙) 34222
专利代理师 刘国敏

(51)Int.Cl.
A61G 12/00(2006.01)
A61B 50/31(2016.01)
A61B 50/36(2016.01)
A61M 35/00(2006.01)

权利要求书1页 说明书3页 附图3页

(54)实用新型名称

一种护理换药包

(57)摘要

本实用新型涉及换药包技术领域,且公开了一种护理换药包,包括药包主体,所述药包主体包括药包壳、保护海绵、保护板、废物处理仓以及卡槽,所述保护板的面积是药包壳内部面积的一半,所述废物处理仓位于药包壳的内部,所述保护海绵位于废物处理仓的上方,所述废物处理仓的正面开设有两个夹槽,所述药包主体上设有保护壳,所述保护壳设有弹簧带、消毒包、卡带以及卡块,所述保护壳使用卡块和卡槽与药包主体固定在一起,所述卡槽的内部直径与卡块的直径相匹配,本实用新型通过设有消毒包,再处理换药完后,将保护壳的消毒包内的消毒海绵取出给手部进行消毒,防止在没有酒精或者酒精不够时,手部不能够及时消毒从而导致感染病毒。

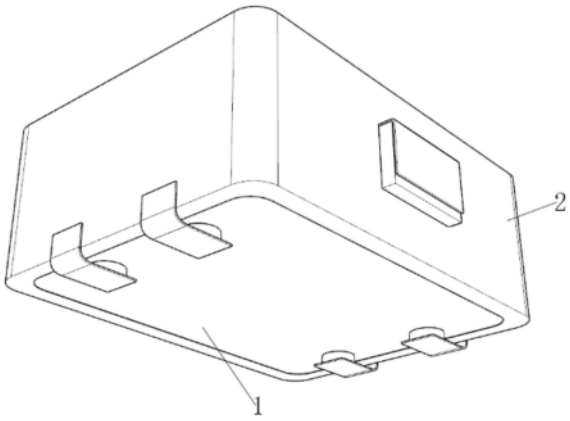

CN 221845323 U

1.一种护理换药包,包括药包主体(1),其特征在于:所述药包主体(1)包括药包壳(101)、保护海绵(105)、保护板(103)、废物处理仓(104)以及卡槽(106),所述废物处理仓(104)位于药包壳(101)的内部,所述保护海绵(105)位于废物处理仓(104)的上方,所述药包主体(1)上设有保护壳(2),所述保护壳(2)设有弹簧带(201)、消毒包(202)、卡带(203)以及卡块(204),所述保护壳(2)使用卡块(204)和卡槽(106)与药包主体(1)固定在一起。

2.根据权利要求1所述的一种护理换药包,其特征在于:所述保护壳(2)的顶面设有弹簧带(201),所述保护壳(2)的正面固定安装有消毒包(202),所述消毒包(202)内设有消毒海绵,所述保护壳(2)的左右两面均固定安装有两根卡带(203),每根所述卡带(203)上均固定安装有卡块(204)。

3.根据权利要求1所述的一种护理换药包,其特征在于:所述药包主体(1)包括药包壳(101),所述药包壳(101)的长度和宽度与保护壳(2)内部的长度的宽度一致,所述保护壳(2)内部设有保护海绵(105),所述保护海绵(105)上开设有多个不同形状的放置槽(1051)。

4.根据权利要求3所述的一种护理换药包,其特征在于:所述药包壳(101)的内部的前后两面均开设有两条滑槽(102),两面所述滑槽(102)呈齐平状,两条滑槽(102)上均设有一个保护板(103),两块所述保护板(103)的大小一致。

5.根据权利要求4所述的一种护理换药包,其特征在于:所述保护板(103)的面积是药包壳(101)内部面积的一半,所述药包壳(101)的正面设有废物处理仓(104)。

6.根据权利要求5所述的一种护理换药包,其特征在于:所述废物处理仓(104)的正面开设有两个夹槽(1041),所述药包壳(101)的底面固定安装有四个与保护壳(2)的卡块(204)相对应的卡槽(106),所述卡槽(106)的内部直径与卡块(204)的直径相匹配。

一种护理换药包

技术领域

[0001] 本实用新型涉及换药包技术领域,更具体地涉及一种护理换药包。

背景技术

[0002] 一次性无菌换药包由弯盘、垫单、镊子、纱布、棉球等组成,经密封包装及环氧乙烷灭菌仅供一次性使用,主要用于临床伤口、创面或手术切口换药用,从而克服了普通医疗器械重复使用灭菌不严造成的传染疾病的交叉感染又可减少医院用灭菌清毒的大量人力和物力使用方便有效的提高了医院的工作效率为医生和疾病患者提供了健康保障。

[0003] 通常在进行医疗处理后的一些废品都是放在托盘内,然后等处理完后再扔掉,由于放在托盘内会暴露再空气外,这会时细菌病毒散发到空气内,若不注意一些体质差的人就会感染病,本实用新型提供了一种护理换药包。

实用新型内容

[0004] 为了克服现有技术的上述缺陷,本实用新型提供了一种护理换药包,以解决上述背景技术中存在的问题。

[0005] 本实用新型提供如下技术方案:一种护理换药包,包括药包主体,所述药包主体包括药包壳、保护海绵、保护板、废物处理仓以及卡槽,所述废物处理仓位于药包壳的内部,所述保护海绵位于废物处理仓的上方,所述药包主体上设有保护壳,所述保护壳设有弹簧带、消毒包、卡带以及卡块,所述保护壳使用卡块和卡槽与药包主体固定在一起;

[0006] 在一个优选的实施方案中,所述保护壳的顶面设有弹簧带,所述保护壳的正面固定安装有消毒包,所述消毒包内设有消毒海绵,所述保护壳的左右两面均固定安装有两根卡带,每根所述卡带上均固定安装有卡块。

[0007] 在一个优选的实施方案中,所述药包主体包括药包壳,所述药包壳的长度和宽度与保护壳内部的长度的宽度一致,所述保护壳内部设有保护海绵,所述保护海绵上开设有多个不同形状的放置槽。

[0008] 在一个优选的实施方案中,所述药包壳的内部的前后两面均开设有两条滑槽,两面所述滑槽呈齐平状,两条滑槽上均设有一个保护板,两块所述保护板的大小一致。

[0009] 在一个优选的实施方案中,所述保护板的面积是药包壳内部面积的一半,所述药包壳的正面设有废物处理仓。

[0010] 在一个优选的实施方案中,所述废物处理仓的正面开设有两个夹槽,所述药包壳的底面固定安装有四个与保护壳的卡块相对应的卡槽,所述卡槽的内部直径与卡块的直径相匹配。

[0011] 本实用新型的技术效果和优点:

[0012] 1.本实用新型通过设有废物处理仓,通常在进行医疗处理后的一些废品都是放在托盘内,然后等处理完后再扔掉,由于放在托盘内会暴露再空气外,这会时细菌病毒散发到空气内,若不注意一些体质差的人就会感染病毒,用手指捏住药包壳内的废物处理仓的夹

槽,然后将废物处理仓拉出,然后将使用的一些废品放在废物处理仓内,防止细菌蔓延。

[0013] 2.本实用新型通过设有消毒包,再处理换药完后,将保护壳的消毒包内的消毒海绵取出给手部进行消毒,防止在没有酒精或者酒精不够时,手部不能够及时消毒从而导致感染病毒。

附图说明

[0014] 图1为本实用新型的整体结构示意图。

[0015] 图2为本实用新型的保护壳顶面结构示意图。

[0016] 图3为本实用新型的保护壳底面结构示意图。

[0017] 图4为本实用新型的药包主体内部结构示意图。

[0018] 图5为本实用新型的药包主体底面结构示意图。

[0019] 附图标记为:1、药包主体;101、药包壳;102、滑槽;103、保护板;104、废物处理仓;1041、夹槽;105、保护海绵;1051、放置槽;106、卡槽;2、保护壳;201、弹簧带;202、消毒包;203、卡带;204、卡块。

具体实施方式

[0020] 下面将结合本实用新型中的附图,对本实用新型中的技术方案进行清楚、完整地描述,另外,在以下的实施方式中记载的各结构的形态只不过是例示,本实用新型所涉及的护理换药包并不限定于在以下的实施方式中记载的各结构,在本领域普通技术人员在没有做出创造性劳动的前提下所获得的所有其他实施方式都属于本实用新型保护的范围。

[0021] 参照图1-图5,本实用新型提供了一种护理换药包,包括药包主体1,药包主体1包括药包壳101、保护海绵105、保护板103、废物处理仓104以及卡槽106,废物处理仓104位于药包壳101的内部,保护海绵105位于废物处理仓104的上方,药包主体1上设有保护壳2,保护壳2设有弹簧带201、消毒包202、卡带203以及卡块204,保护壳2使用卡块204和卡槽106与药包主体1固定在一起;

[0022] 参照图2和图3所示的一种护理换药包,保护壳2的顶面设有弹簧带201,保护壳2的正面固定安装有消毒包202,消毒包202内设有消毒海绵,保护壳2的左右两面均固定安装有两根卡带203,每根卡带203上均固定安装有卡块204,在处理完后,将消毒包202内的消毒海绵取出给手部进行消毒,防止在没有酒精时,消毒不及时导致感染。

[0023] 参照图4所示的一种护理换药包,药包主体1包括药包壳101,药包壳101的长度和宽度与保护壳2内部的长度的宽度一致,保护壳2内部设有保护海绵105,保护海绵105上开设有多个不同形状的放置槽1051。

[0024] 参照图4所示的一种护理换药包,药包壳101的内部的前后两面均开设有两条滑槽102,两面滑槽102呈齐平状,两条滑槽102上均设有一个保护板103,两块保护板103的大小一致。

[0025] 参照图4所示的一种护理换药包,保护板103的面积是药包壳101内部面积的一半,药包壳101的正面设有废物处理仓104,将废物处理仓104拉出,然后将使用的一些废品放在废物处理仓104内,防止细菌蔓延。

[0026] 参照图5所示的一种护理换药包,废物处理仓104的正面开设有两个夹槽1041,药

包壳101的底面固定安装有四个与保护壳2的卡块204相对应的卡槽106，卡槽106的内部直径与卡块204的直径相匹配。

[0027] 本实用新型的工作原理：

[0028] 在使用该换药包前，首先检查换药包的完整性，确保使用时未破损，若破损则需要更换新的换药包，在使用该换药包时，首先将保护壳2上的四个卡块204从药包壳101底面的卡槽106内拔出，然后将保护壳2从药包主体1上取下放在一旁，然后将保护板103通过滑槽102将其移动到一旁，然后将护理器械从药包壳101内的保护海绵105的放置槽1051内取出进行使用，然后用手指捏住药包壳101内的废物处理仓104的夹槽1041，然后将废物处理仓104拉出，然后将使用的一些废品放在废物处理仓104内，防止细菌蔓延，在使用完护理器械后，将其放回保护海绵105的放置槽1051内，然后在将保护板103拉上，然后再将保护壳2的消毒包202内的消毒海绵取出给手部进行消毒，防止在没有酒精时，消毒不及时导致感染，然后将保护壳2套上药包主体1上，然后再及那个卡块204扣在卡槽106内，然后再将该换药包处理掉。

[0029] 最后：以上所述仅为本实用新型的优选实施例而已，并不用于限制本实用新型，凡在本实用新型的精神和原则之内，所作的任何修改、等同替换、改进等，均应包含在本实用新型的保护范围之内。

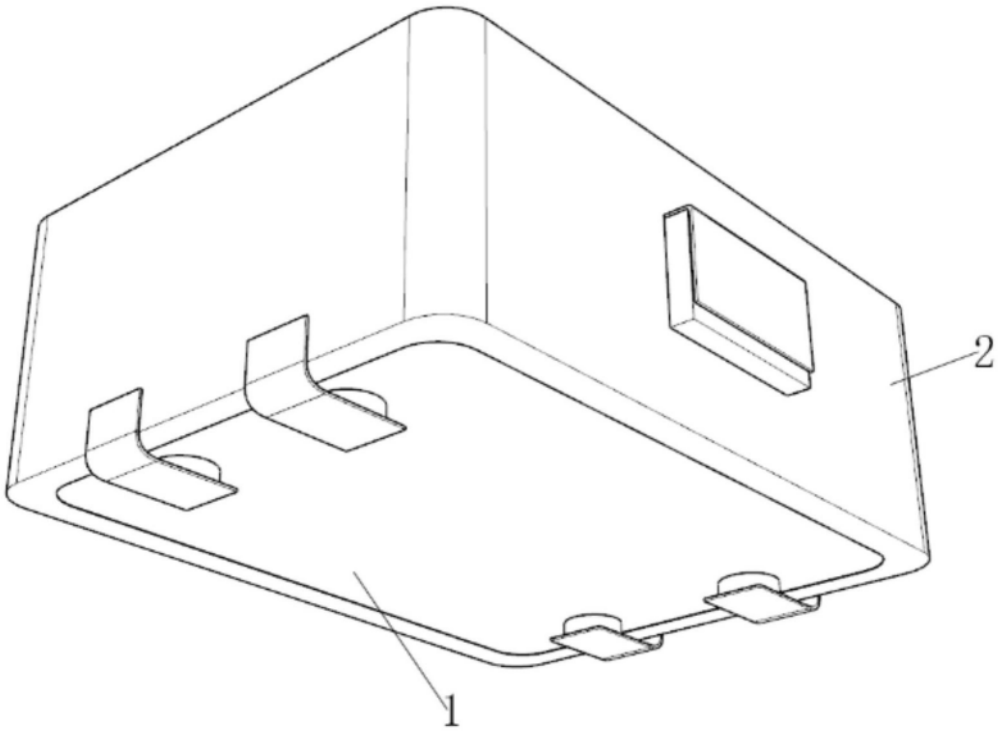

图1

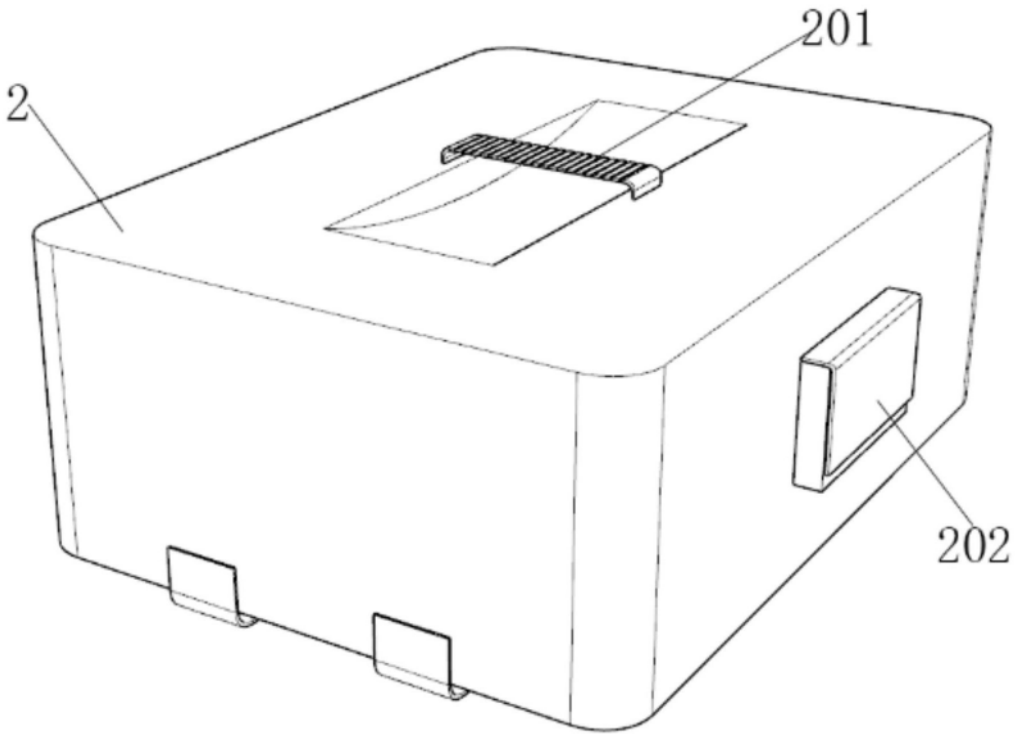

图2

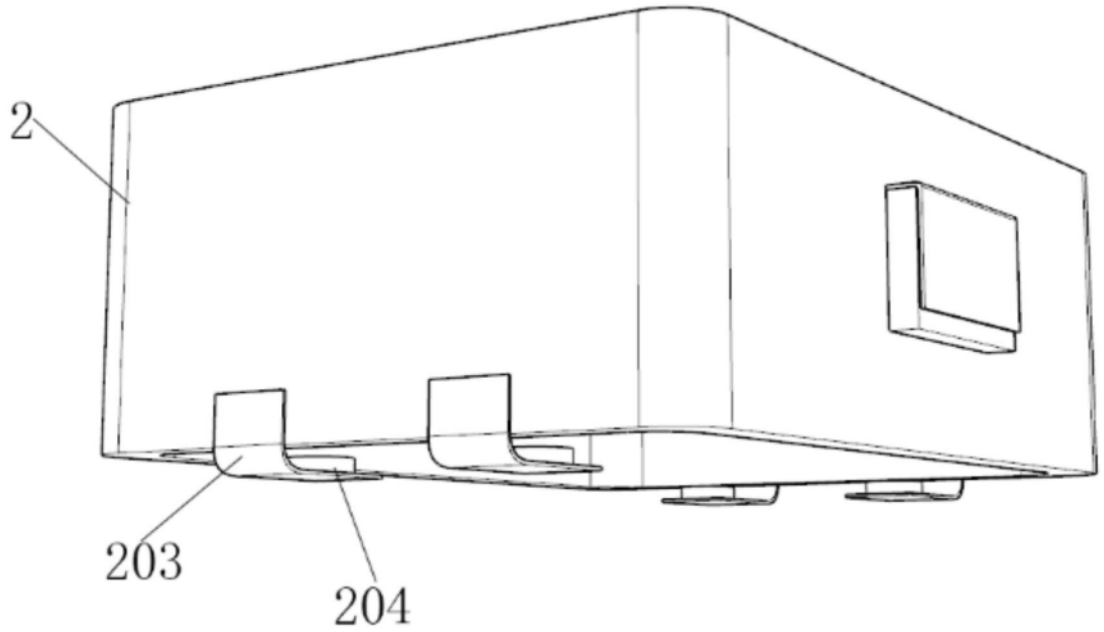

图3

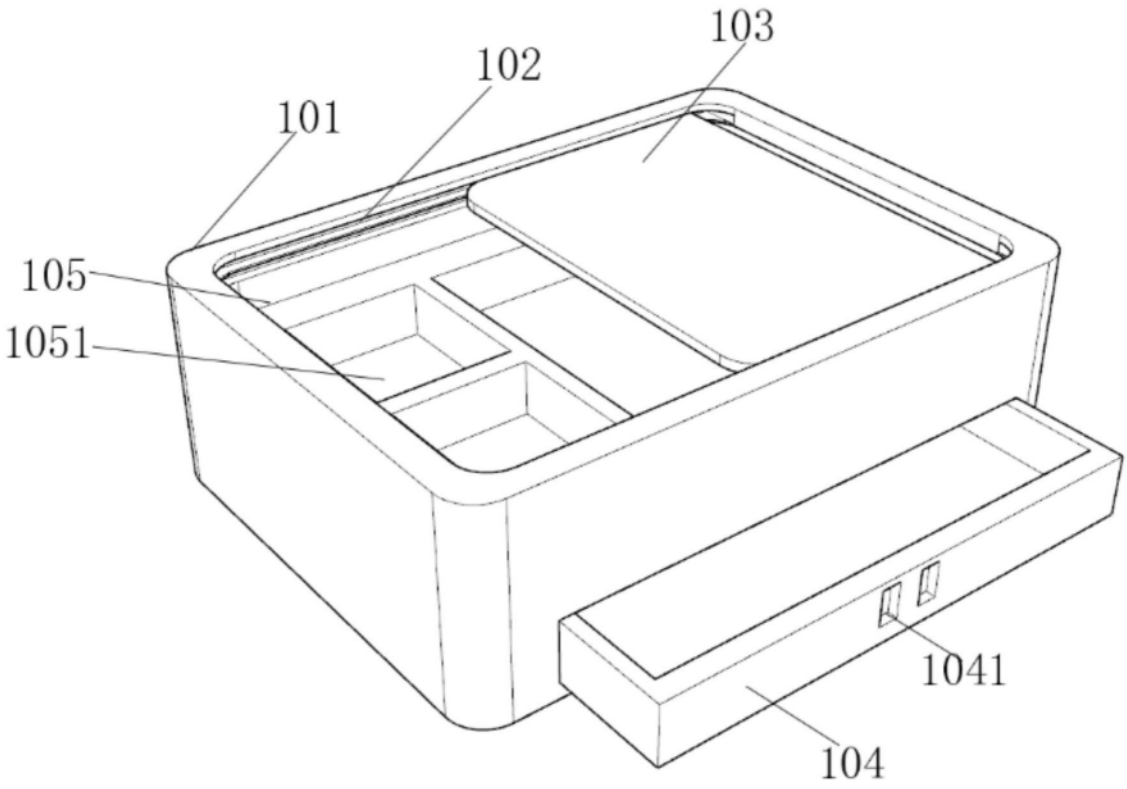

图4

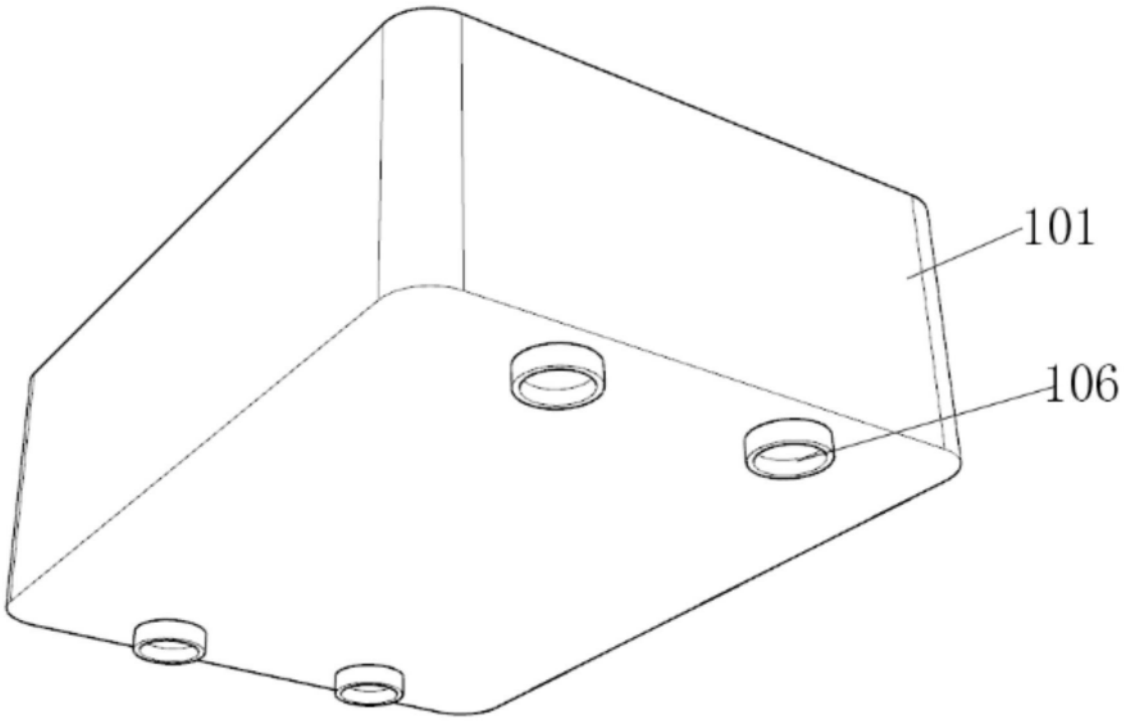

图5