(19)中华人民共和国国家知识产权局

(12)实用新型专利

(10)授权公告号 CN 202514210 U
(45)授权公告日 2012.10.31

(21)申请号 201220182566.7

(22)申请日 2012.04.26

(73)专利权人 陈瑞兴
地址 362399 福建省泉州市南安市溪美莲塘村十一中8号

(72)发明人 陈瑞兴

(51)Int.Cl.
H05K 5/02(2006.01)

权利要求书 1 页 说明书 2 页 附图 2 页

(54)实用新型名称

一种防止U盘盖丢失的U盘

(57)摘要

一种防止U盘盖丢失的U盘，包括U盘主体以及套接于U盘主体的U盘盖，所述U盘还包括两端分别连接于所述U盘主体和所述U盘盖的弹性绳子。通过在U盘盖与U盘主体之间用弹性绳子相互连接，使用时，U盘盖挂在U盘主体上，从而有效克服了现有U盘存在的U盘盖容易丢失或找不见的缺点。

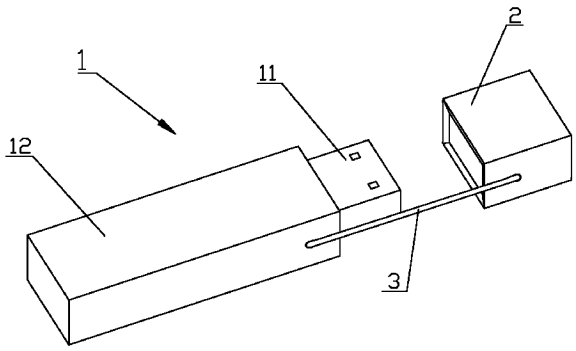

CN 202514210 U

1. 一种防止U盘盖丢失的U盘，包括U盘主体以及套接于U盘主体的U盘盖，其特征在于：所述U盘还包括两端分别连接于所述U盘主体和所述U盘盖的弹性绳子。

2. 如权利要求1所述的一种防止U盘盖丢失的U盘，其特征在于：所述弹性绳子的两端分别埋设于所述U盘主体和U盘盖的相对应的外表面。

3. 如权利要求1所述的一种防止U盘盖丢失的U盘，其特征在于：所述U盘主体和所述U盘盖的近周缘位置上分别设有一导通相邻两外表面的连接孔，所述弹性绳子的两端分别连接于所述连接孔。

4. 如权利要求2或3所述的一种防止U盘盖丢失的U盘，其特征在于：所述弹性绳子为弹性绳。

一种防止 U 盘盖丢失的 U 盘

技术领域

[0001] 本实用新型涉及一种数据存储装置，特别是指一种可避免 U 盘盖丢失的 U 盘。

背景技术

[0002] 随着科学技术的发展，人民生活水平的提高，各种电子设备得到了人们越来越广泛的应用，例如人们平时经常使用的 U 盘，在我们的生活中就占据了越来越重要的地位。

[0003] 总所周知，U 盘包括两部分，即用于存储数据的 U 盘主体及用于保护 U 盘主体的 U 盘盖。所述 U 盘主体上设有一用于与外部设备连接的数据传输端。在 U 盘未使用时，所述 U 盘盖套接于上述 U 盘主体的连接端，从而可有效地对数据传输端进行保护；当需要使用 U 盘时，便将 U 盘盖取下，此时 U 盘盖与 U 盘主体分离。这种 U 盘虽然使用起来较为方便，但是这种 U 盘盖和 U 盘主体脱离的方式往往会导致 U 盘盖丢失的现象，尤其是对那些健忘的人，使用时随手将 U 盘盖一放，等用完后就开始到处找 U 盘盖，不仅耗费了人们大量的精力，而且浪费了大量的时间。

实用新型内容

[0004] 本实用新型提供了一种防止 U 盘盖丢失的 U 盘，其目的在于通过在 U 盘盖与 U 盘主体之间用弹性绳子相互连接，克服现有 U 盘存在的 U 盘盖容易丢失或找不见的缺点。

[0005] 本实用新型的技术方案如下：

[0006] 一种防止 U 盘盖丢失的 U 盘，包括 U 盘主体以及套接于 U 盘主体的 U 盘盖，所述 U 盘还包括两端分别连接于所述 U 盘主体和所述 U 盘盖的弹性绳子。

[0007] 作为本实用新型的进一步改进，所述弹性绳子的两端分别埋设于所述 U 盘主体和所述 U 盘盖相对应的外表面。上述弹性绳子的两端均不外露于 U 盘主体和 U 盘盖，因此可增强 U 盘的美观性。

[0008] 作为本实用新型的另一种改进，所述 U 盘主体和所述 U 盘盖的近周缘位置上分别设有一导通相邻两外表面的连接孔，所述弹性绳子的两端分别连接于所述连接孔。

[0009] 作为本实用新型更进一步的改进，所述弹性绳子为弹性绳。通过弹性绳的设置，不仅可使 U 盘盖与 U 盘主体之间的距离随意调节，而且减小了弹性绳子被拉断的可能性。

[0010] 由上述对本实用新型的描述可知，和现有技术相比，本实用新型的优点在于：通过在 U 盘盖与 U 盘主体之间用弹性绳子相互连接，使用时 U 盘盖挂在 U 盘主体上，从而有效克服了现有 U 盘存在的 U 盘盖容易丢失或找不见的缺点。

附图说明

[0011] 图 1 为实施例一的立体结构示意图；

[0012] 图 2 为实施例二的立体结构示意图。

具体实施方式

[0013] 下面参照附图说明本实用新型的具体实施方式。

[0014] 实施例一

[0015] 参照图 1，一种防止 U 盘盖丢失的 U 盘，包括 U 盘主体 1 以及套接于 U 盘主体 1 的 U 盘盖 2，所述 U 盘还包括两端分别连接于所述 U 盘主体 1 和所述 U 盘盖 2 的弹性绳子 3，该弹性绳子 3 为可自由伸缩的弹性绳。

[0016] 参照图 1，所述 U 盘主体 1 包括用于与外部设备连接的数据传输端 11 和用于存储数据及方便手持的手持部 12，所述数据传输端 11 固设于手持部 12 的一端。所述弹性绳子 3 的两端分别埋设于所述手持部 12 和所述 U 盘盖 2 相对应的外侧面。

[0017] 另外，所述弹性绳子 3 的两端还可根据实际需要分别埋设于所述手持部 12 和所述 U 盘盖 2 相对应的顶面或底面。

[0018] 实施例二

[0019] 参照图 2，一种防止 U 盘盖丢失的 U 盘，包括 U 盘主体 1 以及套接于 U 盘主体 1 的 U 盘盖 2，所述 U 盘还包括两端分别连接于所述 U 盘主体 1 和所述 U 盘盖 2 的弹性绳子 3，该弹性绳子 3 为可自由伸缩的弹性绳。

[0020] 参照图 2，所述 U 盘主体 1 包括用于与外部设备连接的数据传输端 11 和用于存储数据及方便手持的手持部 12，所述数据传输端 11 固设于手持部 12 的一端。所述手持部 12 的相邻两外侧面的近周缘位置上设有导通相邻外侧面的第一连接孔 4，所述 U 盘盖 2 的相邻两外侧面的近周缘位置上设有导通相邻外侧面的第二连接孔 5，所述弹性绳子 3 的两端分别连接于所述第一连接孔 4 和第二连接孔 5，从而使 U 盘主体 1 和 U 盘盖 2 相互连接。

[0021] 上述仅为本实用新型的具体实施方式，但本实用新型的设计构思并不局限于此，凡利用此构思对本实用新型进行非实质性的改动，均应属于侵犯本实用新型保护范围的行为。

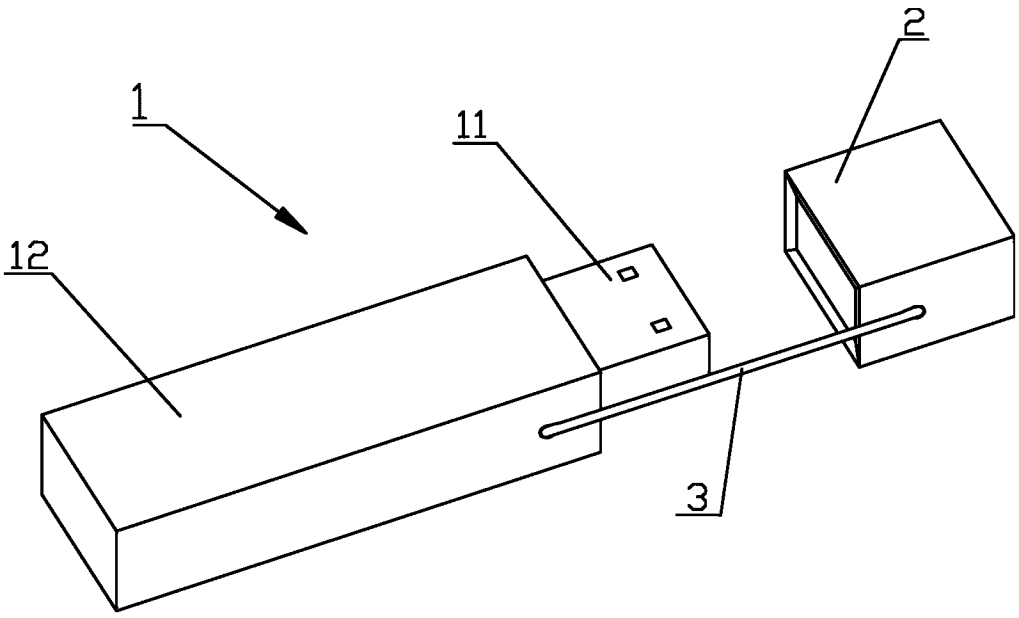

图 1

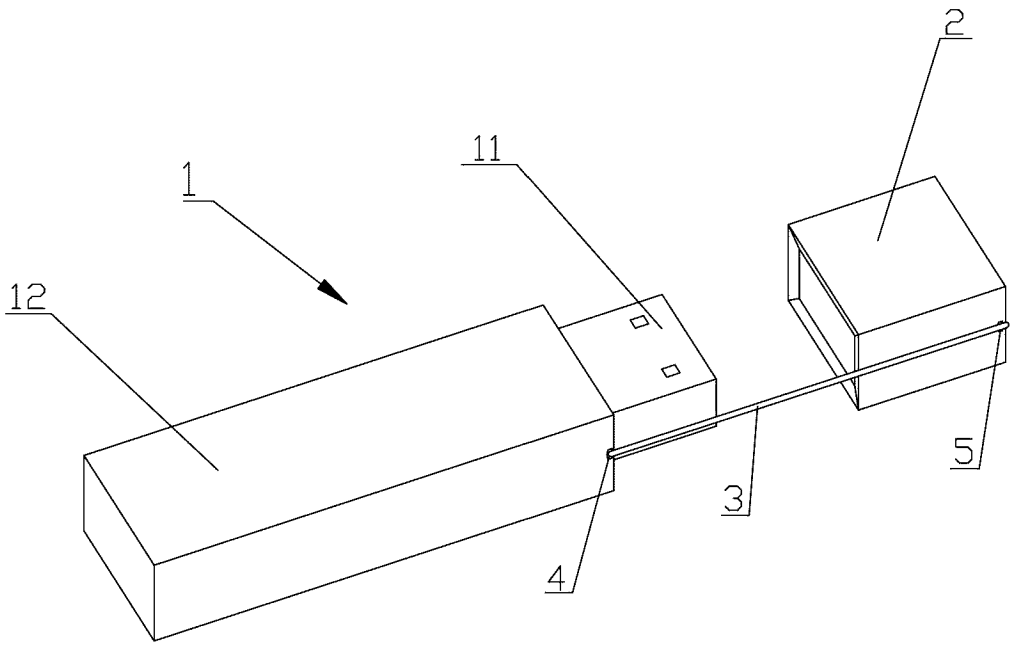

图 2