(19)国家知识产权局

(12)实用新型专利

(10)授权公告号 CN 218763811 U
(45)授权公告日 2023.03.28

(21)申请号 202222971432.X
(22)申请日 2022.11.08
(73)专利权人 江苏泰恩特环境技术有限公司
地址 226007 江苏省南通市开发区和兴路32号南通欧美工业园3号厂房B区
(72)发明人 杜国栋
(74)专利代理机构 南京新诚汇知识产权代理事务所(普通合伙) 32661
专利代理师 薛艳丽
(51)Int.Cl.
*F24F 7/003*(2021.01)
*F24F 7/06*(2006.01)
*F24F 8/108*(2021.01)
*F24F 8/158*(2021.01)
*F24F 8/24*(2021.01)
*F24F 13/28*(2006.01)

权利要求书1页 说明书3页 附图3页

(54)实用新型名称

一种带消毒装置的新风机组

(57)摘要

本实用新型公开了一种带消毒装置的新风机组，涉及消毒装置技术领域；而本实用新型包括新风机本体，新风机本体下表开设有排水孔，新风机本体一侧表面转动安装有维修门，新风机本体上表面固定安装有消毒箱，消毒箱与新风机本体相互配合，新风机本体下表面开设有第三滑槽，第三滑槽内滑动安装有储水槽，储水槽与第三滑槽相互配合，新风机本体内固定安装有挡板，挡板与新风机本体一侧内表面之间固定安装有活性炭吸附箱，过进风管把空气吸到新风机本体内，然后通过匀风板个过滤面对空气内的微小颗粒物进行过滤，然后通过水泵与消毒箱的相互配合，把消毒水吸储，通过喷洒管对空气进行喷洒消毒，可以有效的消除空气中的病菌。

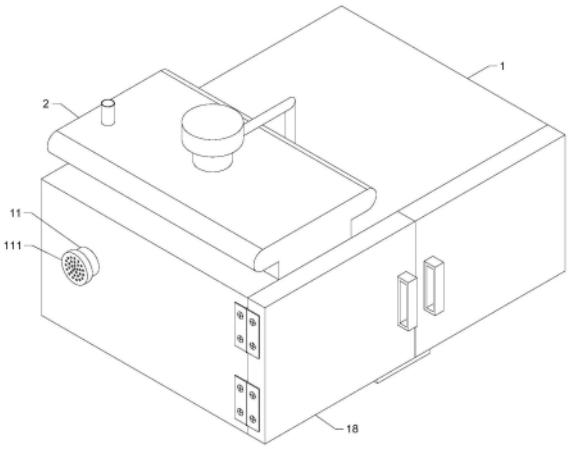


CN 218763811 U

1.一种带消毒装置的新风机组,包括新风机本体(1),其特征在于:所述新风机本体(1)上表面固定安装有消毒箱(2),所述消毒箱(2)与新风机本体(1)相互配合,所述新风机本体(1)下表面开设有第三滑槽(15),所述第三滑槽(15)内滑动安装有储水槽(4),所述储水槽(4)与第三滑槽(15)相互配合,所述新风机本体(1)内固定安装有挡板(16),所述挡板(16)与新风机本体(1)一侧内表面之间固定安装有活性炭吸附箱(3)。

2.如权利要求1所述的一种带消毒装置的新风机组,其特征在于,所述新风机本体(1)一侧表面固定安装有进风管(11),所述进风管(11)内固定安装有吸风扇,所述进风管(11)表面螺纹安装有过滤网(111),所述过滤网(111)与进风管(11)相互配合,所述新风机本体(1)平行与进风管(11)的一侧固定安装有出风口(12),所述出风口(12)内固定安装有排风扇。

3.如权利要求1所述的一种带消毒装置的新风机组,其特征在于,所述新风机本体(1)下表面内开设有第一滑槽(13),所述第一滑槽(13)内滑动安装有匀风板(131),所述匀风板(131)一侧表面固定安装有第一滑块(132),所述第一滑块(132)与第一滑槽(13)相互配合,所述新风机本体(1)下表面内位于第一滑槽(13)的一旁开设有第二滑槽(14),所述第二滑槽(14)内滑动安装有过滤棉(141),所述过滤棉(141)一侧表面固定安装有第二滑块(142),所述第二滑块(142)与第二滑槽(14)相互配合。

4.如权利要求1所述的一种带消毒装置的新风机组,其特征在于,所述新风机本体(1)下表开设有排水孔(17),所述新风机本体(1)一侧表面转动安装有维修门(18)。

5.如权利要求1所述的一种带消毒装置的新风机组,其特征在于,所述消毒箱(2)上表面固定安装有加药管(21),所述消毒箱(2)上表面内固定安装有水泵(22),所述水泵(22)与消毒箱(2)相互配合。

6.如权利要求5所述的一种带消毒装置的新风机组,其特征在于,所述水泵(22)一侧表面固定安装有出水管(221),所述出水管(221)一端固定安装有喷洒管(222)。

7.如权利要求1所述的一种带消毒装置的新风机组,其特征在于,所述活性炭吸附箱(3)内开设有第四滑槽(31),所述第四滑槽(31)内滑动安装有活性炭放置柜(32),所述活性炭放置柜(32)一侧表面固定安装有第三滑块(321)。

8.如权利要求1所述的一种带消毒装置的新风机组,其特征在于,所述储水槽(4)上表面固定安装有第四滑块(41),所述第四滑块(41)上表面一端固定安装有固定块(42),所述固定块(42)内螺纹安装有螺栓(421)。

# 一种带消毒装置的新风机组

## 技术领域

[0001] 本实用新型涉及消毒装置技术领域,具体为一种带消毒装置的新风机组。

## 背景技术

[0002] 随着社会的发展,人们对室内环境质量的要求提高,为改善室内环境,新风机可以将室内的污浊空气抽取,通过净化处理后再进行排放,可以有效去除室内环境中的PM2.5颗粒或者异味等,使得室内空气更加清新,目前新风机一般通过滤网或活性炭等物理手段进行空气的净化,虽然可以有效消除空气中的颗粒物和异味,但是室内环境中还存在病菌等,仅仅依靠物理手段无法实现杀菌消毒的功能,从而不能灭杀室内环境中的病菌,针对上述问题,发明人提出一种带消毒装置的新风机组用于解决上述问题。

## 实用新型内容

[0003] 为了解决仅仅依靠物理手段无法实现杀菌消毒的功能,从而不能灭杀室内环境中的病菌的问题;本实用新型的目的在于提供一种带消毒装置的新风机组。

[0004] 为解决上述技术问题,本实用新型采用如下技术方案:一种带消毒装置的新风机组,包括新风机本体,所述新风机本体下表开设有排水孔,所述新风机本体一侧表面转动安装有维修门,所述新风机本体上表面固定安装有消毒箱,所述消毒箱与新风机本体相互配合,所述新风机本体下表面开设有第三滑槽,所述第三滑槽内滑动安装有储水槽,所述储水槽与第三滑槽相互配合,所述新风机本体内固定安装有挡板,所述挡板与新风机本体一侧内表面之间固定安装有活性炭吸附箱。

[0005] 优选地,所述新风机本体一侧表面固定安装有进风管,所述进风管内固定安装有吸风扇,所述进风管表面螺纹安装有过滤网,所述过滤网与进风管相互配合,所述新风机本体平行与进风管的一侧固定安装有出风口,所述出风口内固定安装有排风扇,所述新风机本体下表面内开设有第一滑槽,所述第一滑槽内滑动安装有匀风板,所述匀风板一侧表面固定安装有第一滑块,所述第一滑块与第一滑槽相互配合,所述新风机本体下表面内位于第一滑槽的一旁开设有第二滑槽,所述第二滑槽内滑动安装有过滤棉,所述过滤棉一侧表面固定安装有第二滑块,所述第二滑块与第二滑槽相互配合。

[0006] 优选地,所述消毒箱上表面固定安装有加药管,所述消毒箱上表面内固定安装有水泵,所述水泵与消毒箱相互配合,所述水泵一侧表面固定安装有出水管,所述出水管一端固定安装有喷洒管。

[0007] 优选地,所述活性炭吸附箱内开设有第四滑槽,所述第四滑槽内滑动安装有活性炭放置柜,所述活性炭放置柜一侧表面固定安装有第三滑块,所述储水槽上表面固定安装有第四滑块,所述第四滑块上表面一端固定安装有固定块,所述固定块内螺纹安装有螺栓。

[0008] 与现有技术相比,本实用新型的有益效果在于:

[0009] 本实用新型通过进风管把空气吸到新风机本体内,然后通过匀风板个过滤面对空气内的微小颗粒物进行过滤,然后通过水泵与消毒箱的相互配合,把消毒水吸储,通过喷洒

管对空气进行喷洒消毒，可以有效的消除空气中的病菌。

## 附图说明

[0010] 为了更清楚地说明本实用新型实施例或现有技术中的技术方案，下面将对实施例或现有技术描述中所需要使用的附图作简单地介绍，显而易见地，下面描述中的附图仅仅是本实用新型的一些实施例，对于本领域普通技术人员来讲，在不付出创造性劳动的前提下，还可以根据这些附图获得其他的附图。

[0011] 图1为本实用新型整体结构示意图。

[0012] 图2为本实用新型新风机内部结构示意图。

[0013] 图3为本实用新型新风机壳体结构示意图。

[0014] 图4为本实用新型消毒箱结构示意图。

[0015] 图5为本实用新型活性炭吸附箱结构示意图。

[0016] 图6为本实用新型储水槽结构示意图。

[0017] 图中：1、新风机本体；11、进风管；111、过滤网；12、出风口；13、第一滑槽；131、匀风板；132、第一滑块；14、第二滑槽；141、过滤棉；142、第二滑块；15、第三滑槽；16、挡板；17、排水孔；18、维修门；2、消毒箱；21、加药管；22、水泵；221、出水管；222、喷洒管；3、活性炭吸附箱；31、第四滑槽；32、活性炭放置柜；321、第三滑块；4、储水槽；41、第四滑块；42、固定块；421、螺栓。

## 具体实施方式

[0018] 下面将结合本实用新型实施例中的附图，对本实用新型实施例中的技术方案进行清楚、完整地描述，显然，所描述的实施例仅仅是本实用新型一部分实施例，而不是全部的实施例。基于本实用新型中的实施例，本领域普通技术人员在没有做出创造性劳动前提下所获得的所有其他实施例，都属于本实用新型保护的范围。

[0019] 实施例：如图1-6所示，本实用新型提供了一种带消毒装置的新风机组，包括新风机本体1，新风机本体1下表开设有排水孔17，新风机本体1一侧表面转动安装有维修门18，新风机本体1上表面固定安装有消毒箱2，消毒箱2与新风机本体1相互配合，新风机本体1下表面开设有第三滑槽15，第三滑槽15内滑动安装有储水槽4，储水槽4与第三滑槽15相互配合，新风机本体1内固定安装有挡板16，挡板16与新风机本体1一侧内表面之间固定安装有活性炭吸附箱3。

[0020] 通过采用上述技术方案，排水孔17用于排出废掉的消毒水，消毒箱2用于存放消毒水，通过储水槽4与第三滑槽15的相互配合，方便取出储水槽4，从而方便对废弃的消毒水进行处理，活性炭吸附箱3用于放置活性炭。

[0021] 新风机本体1一侧表面固定安装有进风管11，进风管11内固定安装有吸风扇，进风管11表面螺纹安装有过滤网111，过滤网111与进风管11相互配合，新风机本体1平行与进风管11的一侧固定安装有出风口12，出风口12内固定安装有排风扇，新风机本体1下表面内开设有第一滑槽13，第一滑槽13内滑动安装有匀风板131，匀风板131一侧表面固定安装有第一滑块132，第一滑块132与第一滑槽13相互配合，新风机本体1下表面内位于第一滑槽13的一旁开设有第二滑槽14，第二滑槽14内滑动安装有过滤棉141，过滤棉141一侧表面固定安

装有第二滑块142，第二滑块142与第二滑槽14相互配合。

[0022] 通过采用上述技术方案，通过进风管11把空气吸到新风机本体1内，通过过滤网111对空气进行初步过滤，出风口12用于把新鲜空气排出，匀风板131用于让空气均匀的附着在过滤棉141内，从而更好的进行过滤，通过第一滑块132与第一滑槽13相互配合，方便匀风板131取出，通过第二滑块142与第二滑槽14相互配合，方便过滤棉141取出。

[0023] 消毒箱2上表面固定安装有加药管21，消毒箱2上表面内固定安装有水泵22，水泵22与消毒箱2相互配合，水泵22一侧表面固定安装有出水管221，出水管221一端固定安装有喷洒管222。

[0024] 通过采用上述技术方案，通过水泵22与消毒箱2相互配合，把消毒水吸进水泵22内，然后通过出水管221把消毒水送至喷洒管222内，从而实现对空气的消毒。

[0025] 活性炭吸附箱3内开设有第四滑槽31，第四滑槽31内滑动安装有活性炭放置柜32，活性炭放置柜32一侧表面固定安装有第三滑块321，储水槽4上表面固定安装有第四滑块41，第四滑块41上表面一端固定安装有固定块42，固定块42内螺纹安装有螺栓421。

[0026] 通过采用上述技术方案，活性炭放置柜32用于放置活性炭，通过第三滑块321与第四滑槽31的相互配合，方便活性炭的更换，通过储水槽4与第三滑槽15的相互配合，方便取出储水槽4，从而方便对废弃的消毒水进行处理，通过螺栓421贯穿固定块42，对储水槽4进行固定。

[0027] 工作原理：首先空气通过进气风管11进入到新风机本体1内，然后通过匀风板131使空气均匀的分布在过滤棉141内，空气通过过滤棉141之后，通过水泵22与消毒箱2相互配合，把消毒水吸进水泵22内，然后通过出水管221把消毒水送至喷洒管222内，从而实现对空气的消毒，然后空气通过通孔进入到活性炭吸附箱3内，把空气中的异味进行吸附，最后通过出风口12排出。

[0028] 显然，本领域的技术人员可以对本实用新型进行各种改动和变型而不脱离本实用新型的精神和范围。这样，倘若本实用新型的这些修改和变型属于本实用新型权利要求及其等同技术的范围之内，则本实用新型也意图包含这些改动和变型在内。

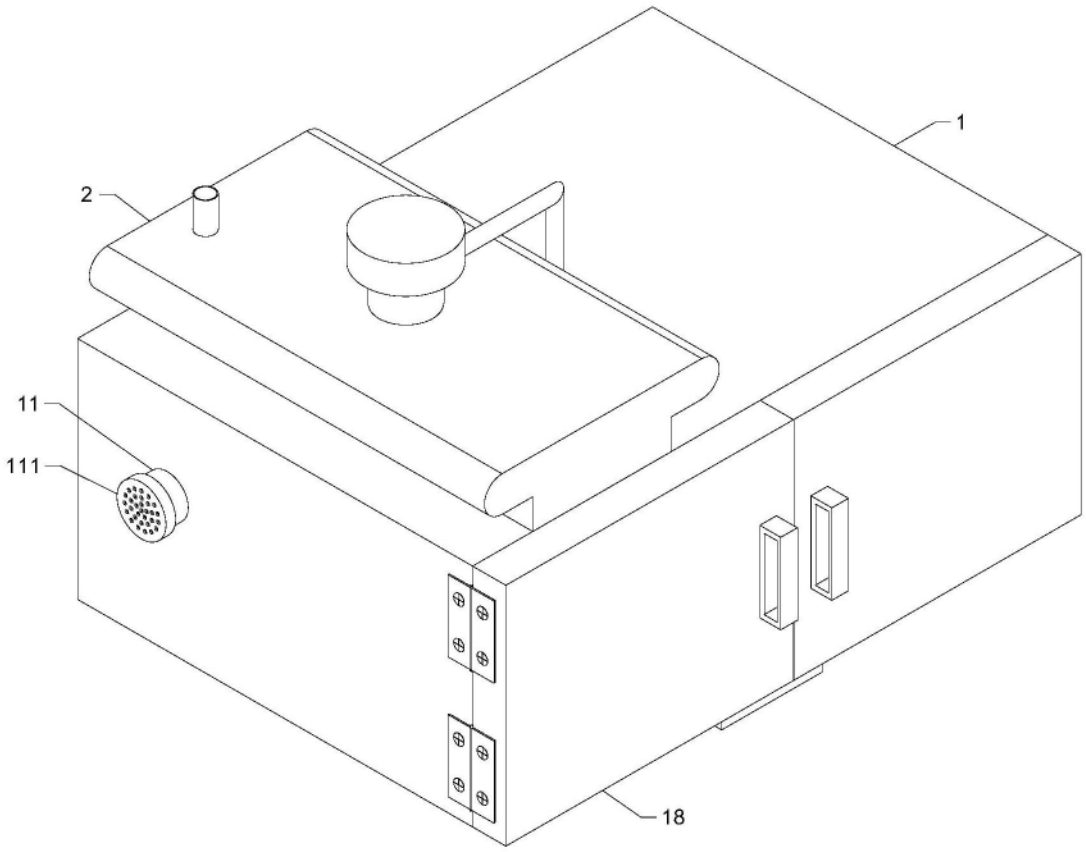


图1

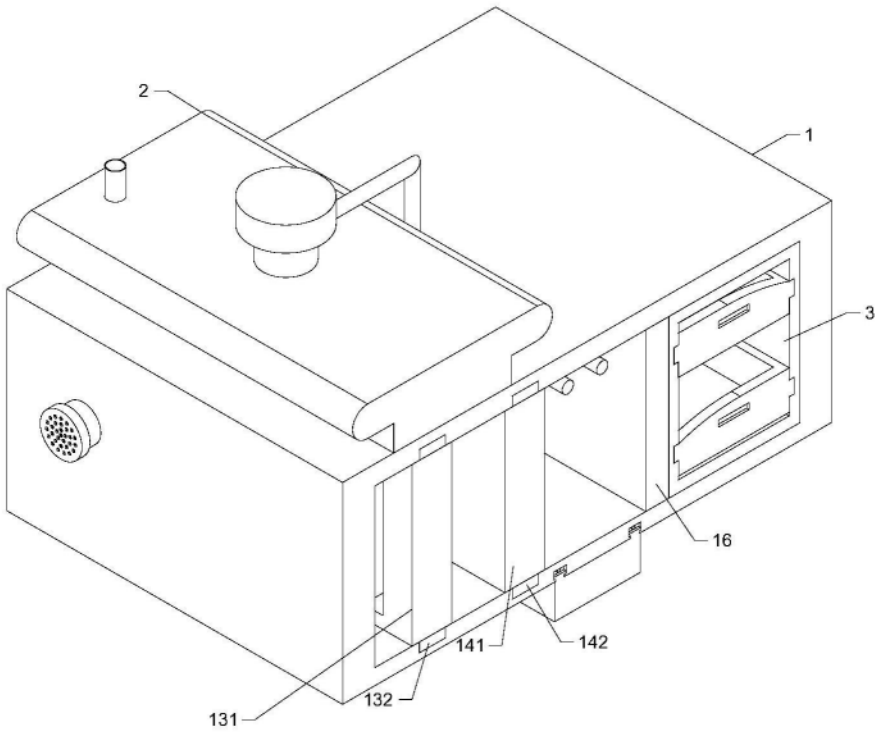


图2

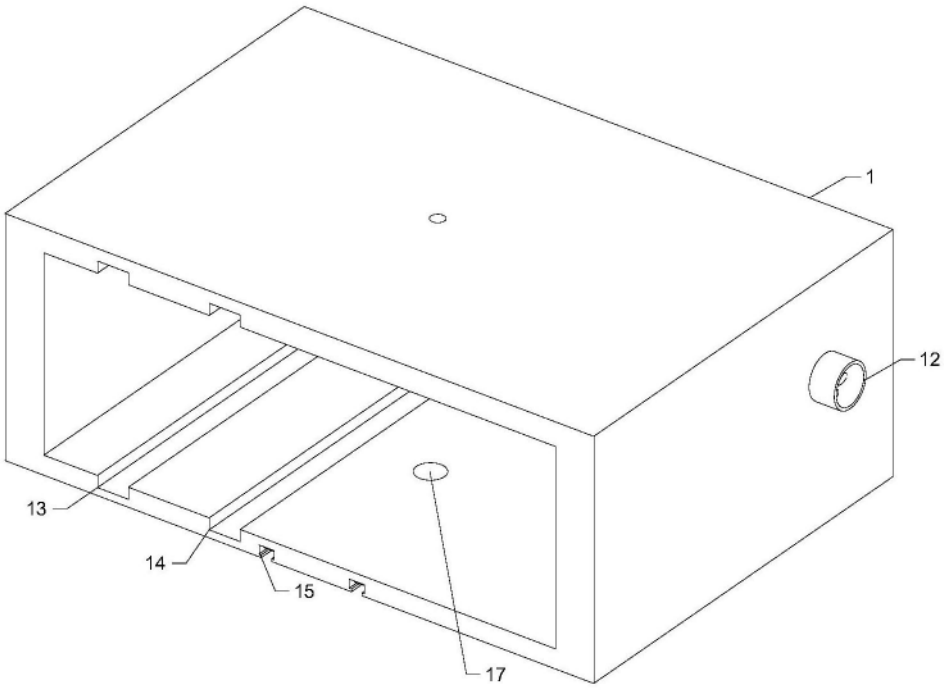


图3

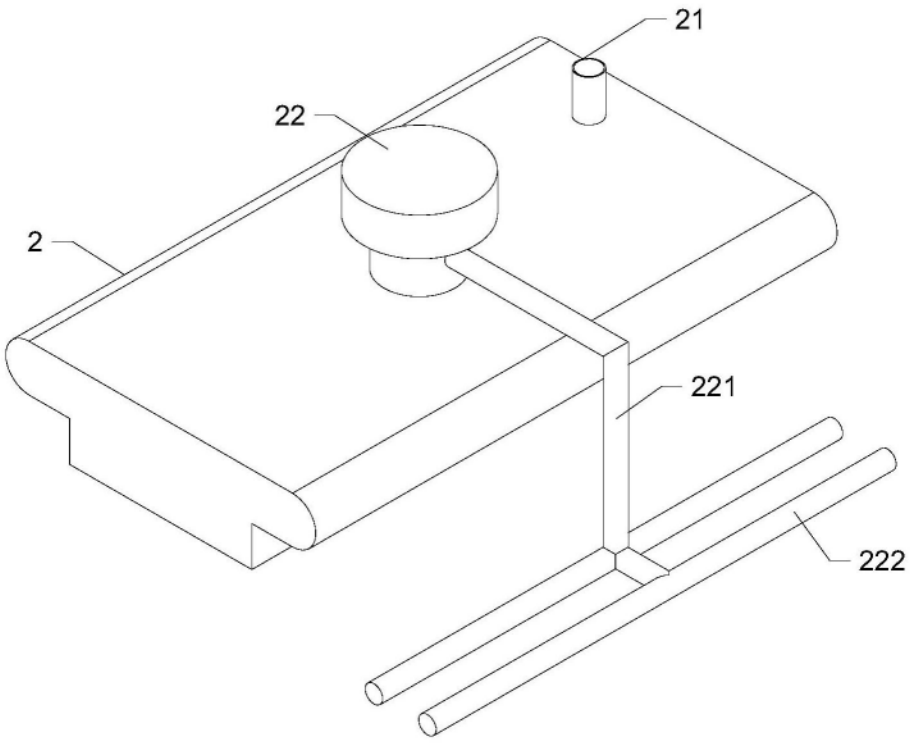


图4

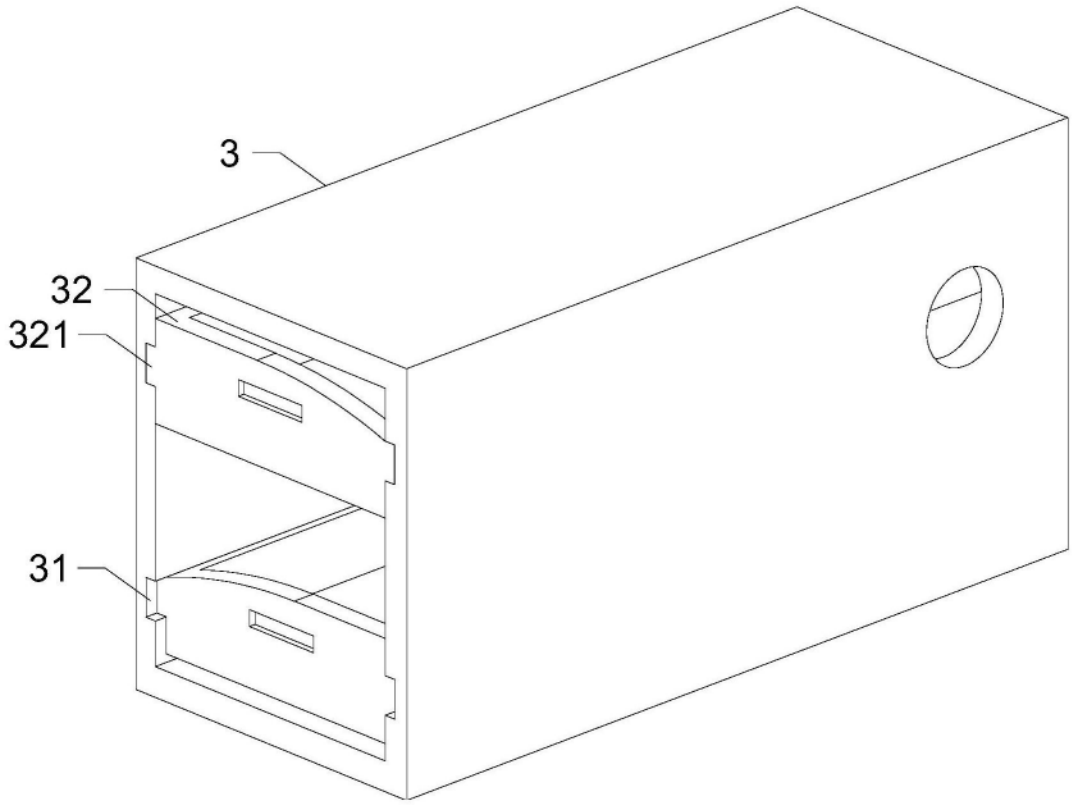


图5

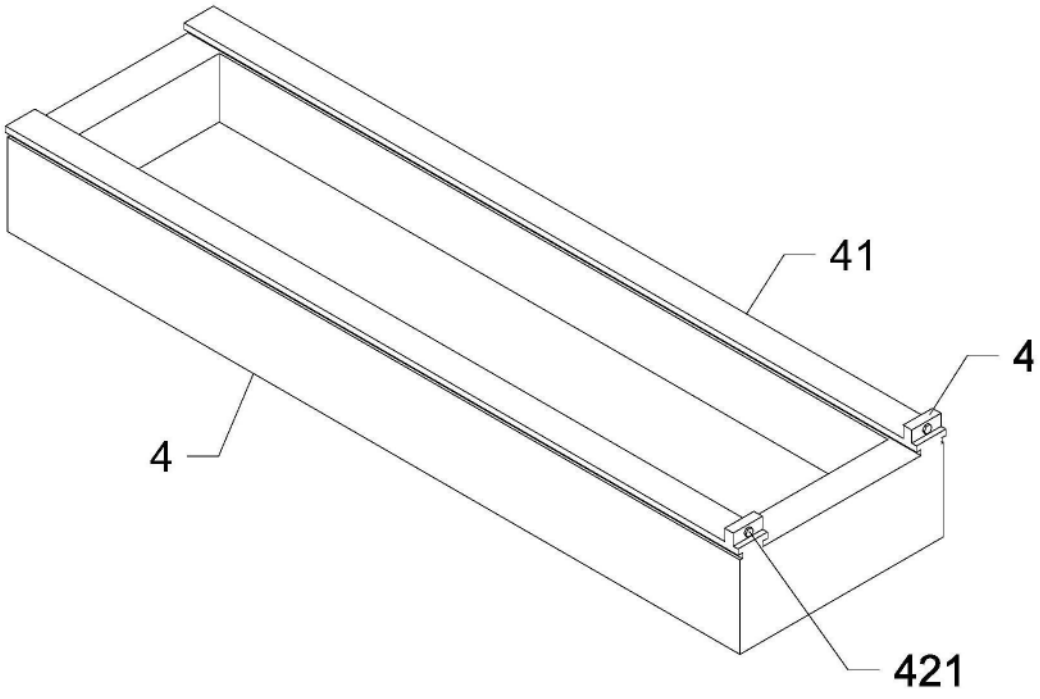


图6