MINISTERO DELLO SVILUPPO ECONOMICO
DIREZIONE GENERALE PER LA TUTELA DELLA PROPRIETA' INDUSTRIALE
UFFICIO ITALIANO BREVETTI E MARCHI

UIBM

DOMANDA NUMERO	201996900517671
Data Deposito	14/05/1996
Data Pubblicazione	14/11/1997

Sezione	Classe	Sottoclasse	Gruppo	Sottogruppo
B	25	G		

Titolo

MANIGLIA PER UTENSILI IN GENERE, IN PARTICOLARE PER PENNELLI E RULLI PER DIPINGERE E TINTEGGIARE

MANZONI & MANZONI srl
Ufficio Internazionale Brevetti
BRESCIA - Piazzale Arnaldo, 2
Tel. 030/48313 - 3756265

PBS96U000335

15396

D E S C R I Z I O N E

del BREVETTO PER MODELLO INDUSTRIALE DI UTILITA'

avente per titolo:

"MANIGLIA PER UTENSILI IN GENERE, IN PARTICOLARE PER PENNELLI E RULLI PER DIPINGERE E TINTEGGIARE"

a nome:

- S.I.L.P. S.n.c. di Passeri & Allodi, con sede in Mezzano Inferiore - Mezzani (Parma), Via Martiri della Libertà 113/Bis,
- Gatti Maurizio, residente in Parma, Via del Conservatorio 13, e
- Gatti Andrea, residente in Parma, Via Solari 30,

di nazionalità italiana, elettivamente domiciliati a tutti gli effetti di Legge presso lo Studio MANZONI & MANZONI in Brescia, P.le Arnaldo 2.

Depositata il: 14 MAG. 1996 PBS96U000335

(Dr. Alberto Jacchinetti)

* * *

Il presente trovato riguarda i pennelli, rulli e altri attrezzi per dipingere e tinteggiare, nonchè gli utensili in genere, e si riferisce in particolare ad una maniglia per tali attrezzi.

Attualmente, gli utensili per dipingere e tinteggiare come pennelli e rulli, sono muniti usualmente di un manico cilindrico, sagomato o con una forma in certo qual modo anatomica, ortogonale al piano di

MANZONI & MANZONI srl
Ufficio Internazionale Brevetti
BRESCIA - Piazzale Arnaldo, 2
Tel. 030/48313 - 3756265

lavoro e che renda però l'impugnatura e l'uso dell'utensile affaticante per mano, polso e braccio dell'operatore.

Scopo del presente trovato è invece di proporre una maniglia che consenta impugnatura ed una presa palmare dell'attrezzo rendendone più agevole, pratico e meno faticoso l'impiego.

Un tale scopo è conseguito con una maniglia fissata al corpo dell'attrezzo per risultare sostanzialmente parallelo al piano di lavoro dell'attrezzo, orientato secondo la lunghezza o la larghezza della base dell'attrezzo stesso nel caso per esempio di un pennello.

Maggiori dettagli del trovato risulteranno comunque più evidenti dal seguito della descrizione fatta con riferimento agli allegati disegni nei quali:

la Fig.1 mostra una vista di lato di una maniglia secondo il trovato;

la Fig.2 mostra una sezione trasversale secondo la linea II-II sulla Fig.1;

la Fig.3 mostra l'applicazione della maniglia ad un pennello secondo un primo orientamento; e

la Fig.4 mostra un'applicazione della maniglia ad un pennello secondo un altro orientamento.

MANZONI & MANZONI srl
Ufficio Internazionale Brevetti
BRESCIA - Piazzale Arnaldo, 2
Tel. 030/48313 - 3756265

La maniglia in esame preferibilmente e vantaggiosamente in un sol pezzo stampato in materiale plastico comprende una porzione di presa 11, con due alette laterali 12 di collegamento ed un traversino di base 13 sostanzialmente parallelo all'impugnatura e munito integralmente di un codolo filettato 14.

Quest'ultimo è destinato ad avvitarsi in un foro ricavato nel corpo o supporto di un attrezzo 15 che nel caso qui illustrato è un pennello per tinteggiare.

La maniglia quando è posta in opera può essere orientata sia longitudinalmente sia trasversalmente rispetto all'attrezzo -v.Figg.3 e 4- rispettivamente. In ogni caso la porzione di impugnatura costituisce una presa palmare per una migliore movimentazione manuale dell'attrezzo.

La maniglia potrà altresì essere dotata di incavi e/o linguette che permettono anche l'appoggio dell'attrezzo a riposo sul bordo di un contenitore.

MANZONI & MANZONI srl
Ufficio Internazionale Brevetti
BRESCIA - Piazzale Arnaldo, 2
Tel. 030/48313 - 3756265

R I V E N D I C A Z I O N I

1. Maniglia per utensili in genere, in particolare per pennelli e rulli per dipingere e tinteggiare, caratterizzata dal fatto di avere una porzione (11) per una sua presa palmare che si collega attraverso due alette laterali (12) ad un traversino di base (13) avente un codolo filettato (14) destinato ad accoppiarsi con un foro filettato complementare previsto nell'attrezzo interessato.

2. Maniglia secondo la rivendicazione 1, in cui detta porzione di presa (11), quando la maniglia è applicata all'attrezzo, è sostanzialmente parallela al piano di lavoro dell'attrezzo stesso.

3. Maniglia secondo le rivendicazioni 1 e 2, in cui detta porzione di presa, quando la maniglia è applicata all'attrezzo è orientata longitudinalmente oppure trasversalmente al corpo o supporto dell'attrezzo stesso.

4. Maniglia secondo una qualsiasi rivendicazione precedente, e dotata inoltre di incavi e/o linguette per un appoggio a riposo dell'attrezzo sul bordo di un contenitore.

Il tutto come sostanzialmente sopra descritto, illustrato e rivendicato per gli scopi specificati.

Brescia addì 14/5/1996

/mb

MANZONI & MANZONI
Avv. ALESSANDRO MANZONI
BRESCIA
P.le Arnaldo, 2 - Tel. 030/3756265

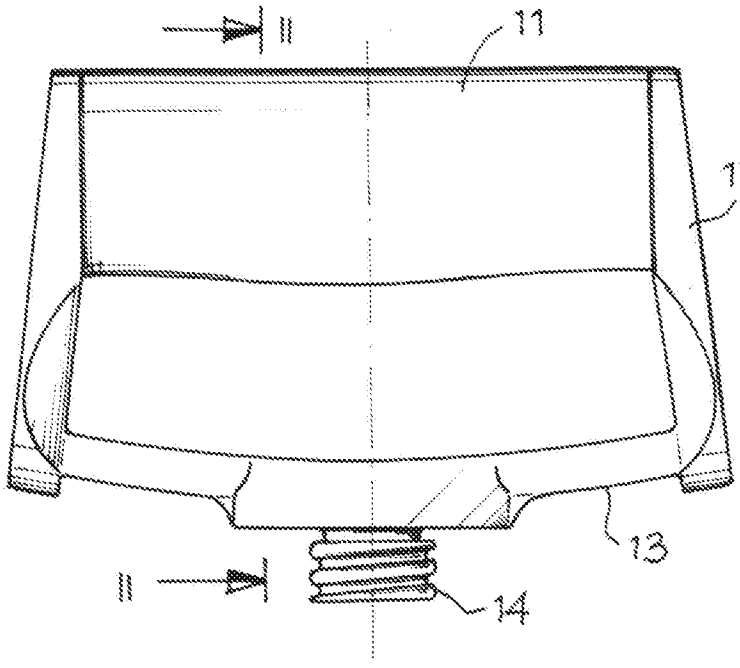

Fig.1

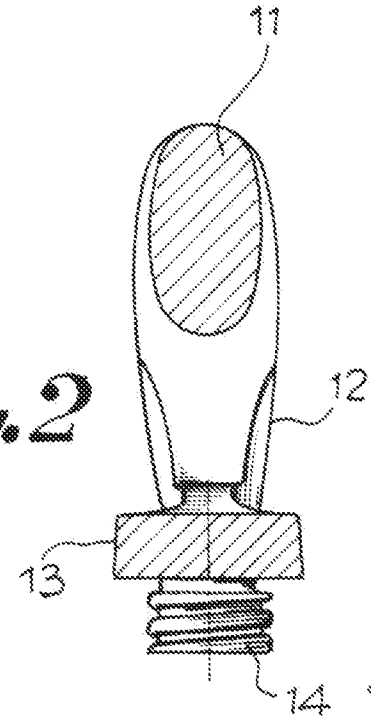

Fig.2

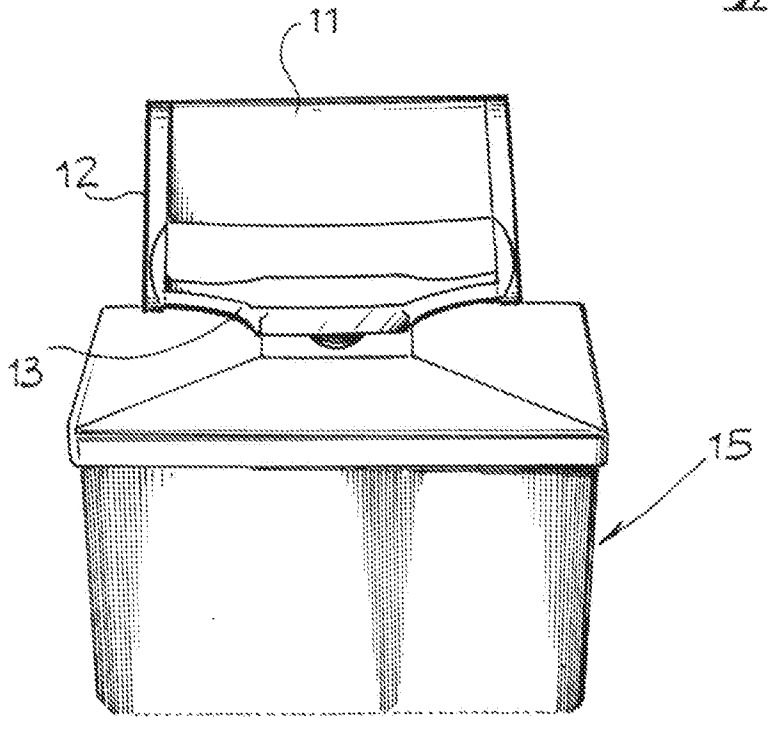

Fig.3

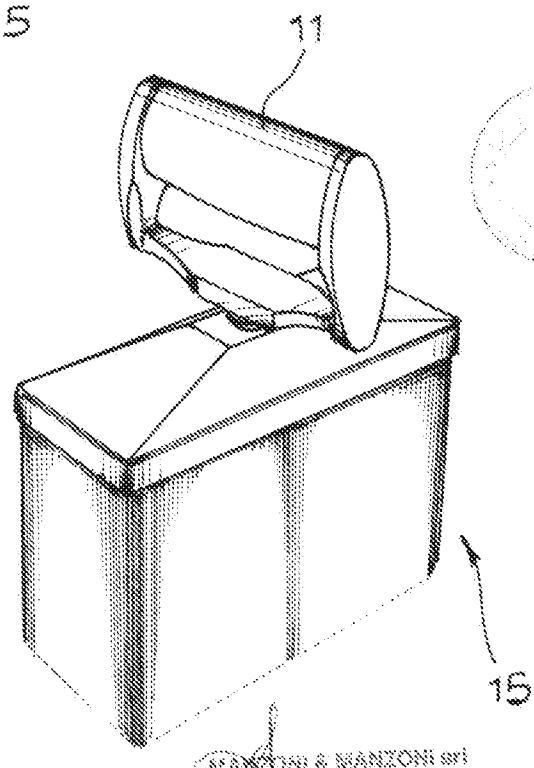

Fig.4

MARCHINI & MANZONI srl