(19)国家知识产权局

(12)实用新型专利

(10)授权公告号 CN 219878826 U
(45)授权公告日 2023.10.24

(21)申请号 202320175144.5

(22)申请日 2023.02.10

(73)专利权人 仪陇县妇幼保健计划生育服务中心

地址 637000 四川省南充市仪陇县新政镇琳琅大道一段2号

(72)发明人 邱进晖

(74)专利代理机构 深圳市君牧知识产权代理事务所(特殊普通合伙) 44964

专利代理师 廖军才

(51)Int.Cl.

A61M 3/06(2006.01)

权利要求书1页 说明书4页 附图5页

(54)实用新型名称

一种妇产科护理用坐浴器

(57)摘要

本实用新型公开了一种妇产科护理用坐浴器，涉及医疗器械技术领域，包括底座以及布设于底座上的座椅，所述座椅上布设有隔板，隔板一侧设置呈开口状，其中，座椅中心端布设有清洗腔体，清洗腔体一侧设有进水管，进水管间设有进水泵，清洗腔体另一侧设有出水管，出水管间设有出水泵；清洗腔体中布设有清洗端头，清洗端头与布设于清洗腔体中的驱动机构连接，驱动机构用于驱动清洗端头中水平移动，在对患者私处进行清洁时，患者坐于座椅上，使得患者的私处浸没于水或药液中，在清洗的过程中，通过驱动机构驱动清洗端头在清洗腔体中水平移动，进而对患者的私处边清洗边进行按摩处理，有效提高了清洗效果和清洗效率。

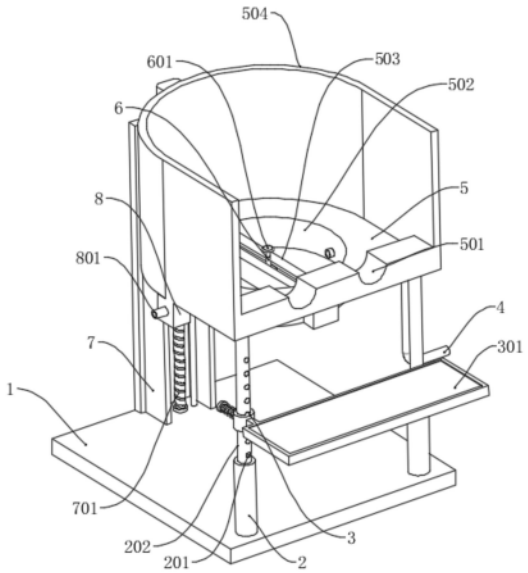

CN 219878826 U

1.一种妇产科护理用坐浴器,包括底座(1)以及布设于底座(1)上的座椅(5),其特征在于,所述座椅(5)上布设有隔板(504),隔板(504)一侧设置呈开口状,其中,座椅(5)中心端布设有清洗腔体(502),清洗腔体(502)一侧设有进水管(4),进水管(4)间设有进水泵(401),清洗腔体(502)另一侧设有出水管(801),出水管(801)间设有出水泵(8);

清洗腔体(502)中布设有清洗端头(601),清洗端头(601)与布设于清洗腔体(502)中的驱动机构连接,驱动机构用于驱动清洗端头(601)中水平移动。

2.根据权利要求1所述的一种妇产科护理用坐浴器,其特征在于,所述驱动机构包括布设于清洗腔体(502)中的驱动箱体(503),驱动箱体(503)中转动布设有第一螺杆,第一螺杆与布设于驱动箱体(503)外侧的第一电机(505)输出端固定连接,第一螺杆上螺旋套设有与清洗端头(601)连接的第一螺母。

3.根据权利要求2所述的一种妇产科护理用坐浴器,其特征在于,所述第一螺母上布设有套筒(6),套筒(6)内设置有缓冲弹簧(602),缓冲弹簧(602)与滑动布设于套筒(6)中的缓冲杆(603)连接。

4.根据权利要求1所述的一种妇产科护理用坐浴器,其特征在于,底座(1)上相对布设两侧空心柱(2),空心柱(2)内插接布设有支杆(202),支杆(202)末端连接座椅(5),其中,支杆(202)上设有卡套(3),卡套(3)与踏板(304)固定连接。

5.根据权利要求4所述的一种妇产科护理用坐浴器,其特征在于,所述支杆(202)上均匀开设有若干组定位孔(201),卡套(3)一侧相应滑动布设有与定位孔(201)插接配合的插杆(303),插杆(303)上设有复位弹簧(302),其中,插杆(303)末端布设手柄(301)。

6.根据权利要求1所述的一种妇产科护理用坐浴器,其特征在于,清洗端头(601)为柔性端头,位于清洗端头(601)上粘贴有软垫。

7.根据权利要求5所述的一种妇产科护理用坐浴器,其特征在于,底座(1)上还布设有升降机构,升降机构包括布设于底座(1)上的定位支架(7),定位支架(7)中转动布设有第二螺杆(701),第二螺杆(701)顶部设有第二电机(702),第二螺杆(701)上螺旋套设有与座椅(5)固定连接的第二螺母(703)。

一种妇产科护理用坐浴器

技术领域

[0001] 本实用新型涉及医疗器械技术领域，具体涉及一种妇产科护理用坐浴器。

背景技术

[0002] 坐浴盆又名坐浴器、坐浴机，坐浴器是目前人们生活中常用的清洗器具，尤其是女性使用得更为频繁，坐浴器的主要作用是辅助人们清洗下体，妇产科中经常需要使用坐浴盆，对患者进行护理。

[0003] 在现有技术中，公告号为CN215875500U的专利文件公开了一种妇产科护理用坐浴器，同时公开了椅座的内部设置有坐浴腔，所述坐浴腔的底端开设有排水孔，且排水孔连通有管头，所述管头的出水端连通有排水管，所述坐浴腔的内部设置有阻挡板，所述阻挡板的顶端设置有凹槽，所述椅座的底端设置有支撑脚，但是，在实际应用过程中，由于患者直接坐于椅座上，因此难以对患者的私处进行按摩和清洗，护理效果不佳。

实用新型内容

[0004] 本实用新型的目的在于提供一种妇产科护理用坐浴器，解决以下技术问题：

[0005] 在实际应用过程中，由于患者直接坐于椅座上，因此难以对患者的私处进行按摩和清洗，护理效果不佳。

[0006] 本实用新型的目的可以通过以下技术方案实现：

[0007] 一种妇产科护理用坐浴器，包括底座以及布设于底座上的座椅，所述座椅上布设有隔板，隔板一侧设置呈开口状，其中，座椅中心端布设有清洗腔体，清洗腔体一侧设有进水管，进水管间设有进水泵，清洗腔体另一侧设有出水管，出水管间设有出水泵；

[0008] 清洗腔体中布设有清洗端头，清洗端头与布设于清洗腔体中的驱动机构连接，驱动机构用于驱动清洗端头中水平移动。

[0009] 优选的，所述驱动机构包括布设于清洗腔体中的驱动箱体，驱动箱体中转动布设有第一螺杆，第一螺杆与布设于驱动箱体外侧的第一电机输出端固定连接，第一螺杆上螺旋套设有与清洗端头连接的第一螺母。

[0010] 优选的，所述第一螺母上布设有套筒，套筒内设置有缓冲弹簧，缓冲弹簧与滑动布设于套筒中的缓冲杆连接。

[0011] 优选的，底座上相对布设两侧空心柱，空心柱内插接布设有支杆，支杆末端连接座椅，其中，支杆上设有卡套，卡套与踏板固定连接。

[0012] 优选的，所述支杆上均匀开设有若干组定位孔，卡套一侧相应滑动布设有与定位孔插接配合的插杆，插杆上设有复位弹簧，其中，插杆末端布设手柄。

[0013] 优选的，清洗端头为柔性端头，位于清洗端头上粘贴有软垫。

[0014] 优选的，底座上还布设有升降机构，升降机构包括布设于底座上的定位支架，定位支架中转动布设有第二螺杆，第二螺杆顶部设有第二电机，第二螺杆上螺旋套设有与座椅固定连接的第二螺母。

[0015] 本实用新型的有益效果：

[0016] (1)本实用新型中，在清洗前，首先启动水泵，水泵通过进水管将外界水箱经过加热后的水或药液输送至清洗腔体中，在对患者私处进行清洁时，患者坐于座椅上，使得患者的私处浸没于水或药液中，在清洗的过程中，通过驱动机构驱动清洗端头在清洗腔体中水平移动，进而对患者的私处边清洗边进行按摩处理，有效提高了清洗效果和清洗效率，清洗完成后，启动出水泵，出水泵通过出水管将清洗腔体中的水或药液排出；

[0017] (2)本实用新型中清洗端头在与患者私处接触时，清洗端头在套筒中伸缩的过程中同步挤压缓冲弹簧拉伸和收缩，进而实现缓冲的效果。

附图说明

[0018] 下面结合附图对本实用新型作进一步的说明。

[0019] 图1是本实用新型一种妇产科护理用坐浴器的结构示意图一；

[0020] 图2是本实用新型一种妇产科护理用坐浴器的结构示意图二；

[0021] 图3是本实用新型一种妇产科护理用坐浴器的结构示意图三；

[0022] 图4是本实用新型一种妇产科护理用坐浴器的结构示意图四；

[0023] 图5是本实用新型一种妇产科护理用坐浴器中套筒的结构示意图。

[0024] 图中：1、底座；2、空心柱；3、卡套；4、进水管；5、座椅；6、套筒；7、定位支架；8、出水泵；201、定位孔；202、支杆；301、手柄；302、复位弹簧；303、插杆；304、踏板；401、进水泵；501、弧形槽；502、清洗腔体；503、驱动箱体；504、隔板；505、第一电机；601、清洗端头；602、缓冲弹簧；603、缓冲杆；701、第二螺杆；702、第二电机；703、第二螺母；801、出水管。

具体实施方式

[0025] 下面将结合本实用新型实施例中的附图，对本实用新型实施例中的技术方案进行清楚、完整地描述，显然，所描述的实施例仅仅是本实用新型一部分实施例，而不是全部的实施例。基于本实用新型中的实施例，本领域普通技术人员在没有作出创造性劳动前提下所获得的所有其它实施例，都属于本实用新型保护的范围。

[0026] 实施例1

[0027] 请参阅图1-图2所示，本实用新型为一种妇产科护理用坐浴器，包括底座1以及布设于底座1上的座椅5，所述座椅5上布设有隔板504，隔板504一侧设置呈开口状，其中，座椅5中心端布设有清洗腔体502，清洗腔体502一侧设有进水管4，进水管4间设有进水泵401，清洗腔体502另一侧设有出水管801，出水管801间设有出水泵8；在本实施方式中，在对患者进行坐浴清洗时，首先启动进水泵401，进水泵401通过进水管4将升温加热后的水或药液输送至清洗腔体502中，清洗完成后，启动出水泵8，出水泵8通过出水管801将清洗腔体502中的水或药液排出；

[0028] 清洗腔体502中布设有清洗端头601，清洗端头601与布设于清洗腔体502中的驱动机构连接，驱动机构用于驱动清洗端头601中水平移动，清洗端头601为柔性端头，位于清洗端头601上粘贴有软垫；在清洗前，首先启动进水泵401，进水泵401通过进水管4将外界水箱经过加热后的水或药液输送至清洗腔体502中，在对患者私处进行清洁时，患者坐于座椅5上，使得患者的私处浸没于水或药液中，在清洗的过程中，通过驱动机构驱动清洗端头601

在清洗腔体502中水平移动，进而对患者的私处边清洗边进行按摩处理，有效提高了清洗效果和清洗效率，清洗完成后，启动出水泵8，出水泵8通过出水管801将清洗腔体502中的水或药液排出；

[0029] 实施例2

[0030] 在实施例1的基础上，请参阅图3-图4，所述驱动机构包括布设于清洗腔体502中的驱动箱体503，驱动箱体503中转动布设有第一螺杆，第一螺杆与布设于驱动箱体503外侧的第一电机505输出端固定连接，第一螺杆上螺旋套设有与清洗端头601连接的第一螺母；需要说明的是，在驱动清洗端头601于清洗腔体502中移送时，启动第一电机505，第一电机505驱动第一螺杆转动，第一螺母于第一螺杆上移送的过程中同步驱动清洗端头601移送，进而实现对患者私处的按摩处理；

[0031] 此外，所述第一螺母上布设有套筒6，套筒6内设置有缓冲弹簧602，缓冲弹簧602与滑动布设于套筒6中的缓冲杆603连接；清洗端头601在与患者私处接触时，清洗端头601在套筒6中伸缩的过程中同步挤压缓冲弹簧602拉伸和收缩，进而实现缓冲的效果；

[0032] 实施例3

[0033] 底座1上相对布设两侧空心柱2，空心柱2内插接布设有支杆202，支杆202末端连接座椅5，其中，支杆202上设有卡套3，卡套3与踏板304固定连接；在实际应用的过程中，患者坐于座椅5上进行坐浴清洗时，可以将脚踩踏于踏板304上，更加方便；

[0034] 作为本实施例进一步的方案，所述支杆202上均匀开设有若干组定位孔201，卡套3一侧相应滑动布设有与定位孔201插接配合的插杆303，插杆303上设有复位弹簧302，其中，插杆303末端布设手柄301；需要说明的是，在对踏板304的高度进行调节时，首先朝向远离支杆202方向拉动手柄301，手柄301同步驱动插杆303与定位孔201分离，使得复位弹簧302拉伸产生弹力，对踏板304的位置调节完毕后，松开手柄301，复位弹簧302在弹力作用下驱动插杆303插接于定位孔201中实现对卡套3的定位固定；

[0035] 实施例4

[0036] 请参阅图5，在实施例1的基础上，底座1上还布设有升降机构，升降机构用于驱动座椅5沿着竖直方向移送实现高度调节；

[0037] 升降机构包括布设于底座1上的定位支架7，定位支架7中转动布设有第二螺杆701，第二螺杆701顶部设有第二电机702，第二螺杆701上螺旋套设有与座椅5固定连接的第二螺母703；可以说明的是，在对座椅5的高度进行调节时，启动第二电机702驱动第二螺杆701转动，第二螺母703在第二螺杆701上移送的过程中同步驱动座椅5升降，实现高度调节。

[0038] 此外，座椅5开口端还开设有两组弧形槽501，以便于患者搭接腿部。

[0039] 本实用新型的工作原理：在清洗前，在对座椅5的高度进行调节时，启动第二电机702驱动第二螺杆701转动，第二螺母703在第二螺杆701上移送的过程中同步驱动座椅5升降，实现高度调节，首先启动进水泵401，进水泵401通过进水管4将外界水箱经过加热后的水或药液输送至清洗腔体502中，在对患者私处进行清洁时，患者坐于座椅5上，使得患者的私处浸没于水或药液中，在清洗的过程中，在驱动清洗端头601于清洗腔体502中移送时，启动第一电机505，第一电机505驱动第一螺杆转动，第一螺母于第一螺杆上移送的过程中同步驱动清洗端头601移送，进而实现对患者私处的按摩处理，清洗完成后，启动出水泵8，出水泵8通过出水管801将清洗腔体502中的水或药液排出。

[0040] 在本实用新型的描述中，需要理解的是，术语“上”、“下”、“左”、“右”等指示方位或位置关系为基于附图所示的方位或位置关系，仅是为了便于描述本实用新型和简化描述，而不是指示或暗示所指的装置或元件必须具有特定的方位、以及特定的方位构造和操作，因此，不能理解为对本实用新型的限制。此外，“第一”、“第二”仅由于描述目的，且不能理解为指示或暗示相对重要性或者隐含指明所指示的技术特征的数量。因此，限定有“第一”、“第二”的特征可以明示或者隐含地包括一个或者多个该特征。本实用新型的描述中，除非另有说明，“多个”的含义是两个或两个以上。

[0041] 在本实用新型的描述中，需要说明的是，除非另有明确的规定和限定，术语“安装”“相连”“连接”等应做广义理解，例如，可以是固定连接，也可以是可拆卸连接，或一体地连接；可以是机械连接，也可以是电连接；可以是直接相连，也可以通过中间媒介间接连接，可以是两个元件内部的连通。对于本领域的普通技术人员而言，可以具体情况理解上述术语在本实用新型中的具体含义。

[0042] 以上对本实用新型的一个实施例进行了详细说明，但所述内容仅为本实用新型的较佳实施例，不能被认为用于限定本实用新型的实施范围。凡依本实用新型申请范围所作的均等变化与改进等，均应仍归属于本实用新型的专利涵盖范围之内。

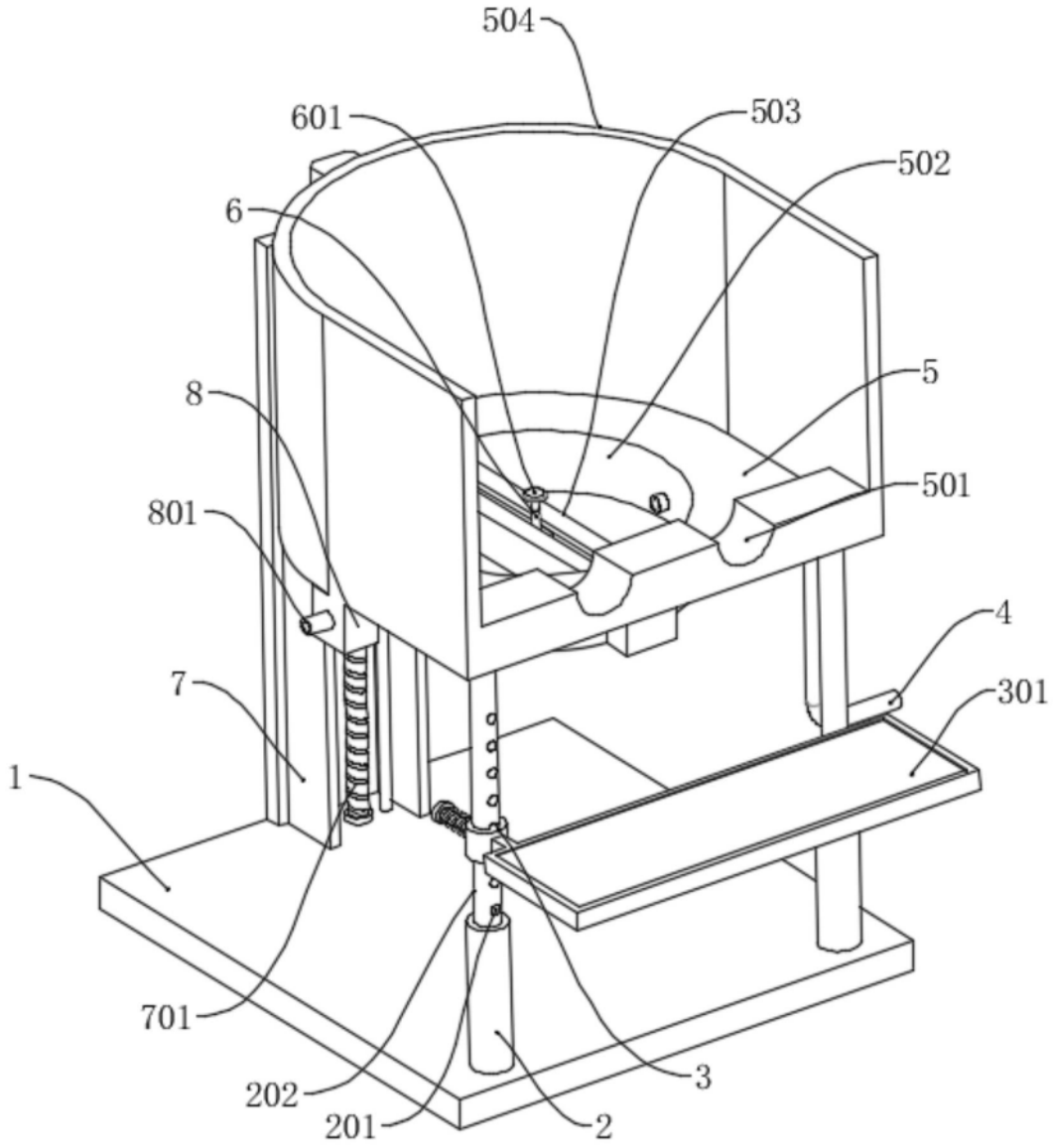

图1

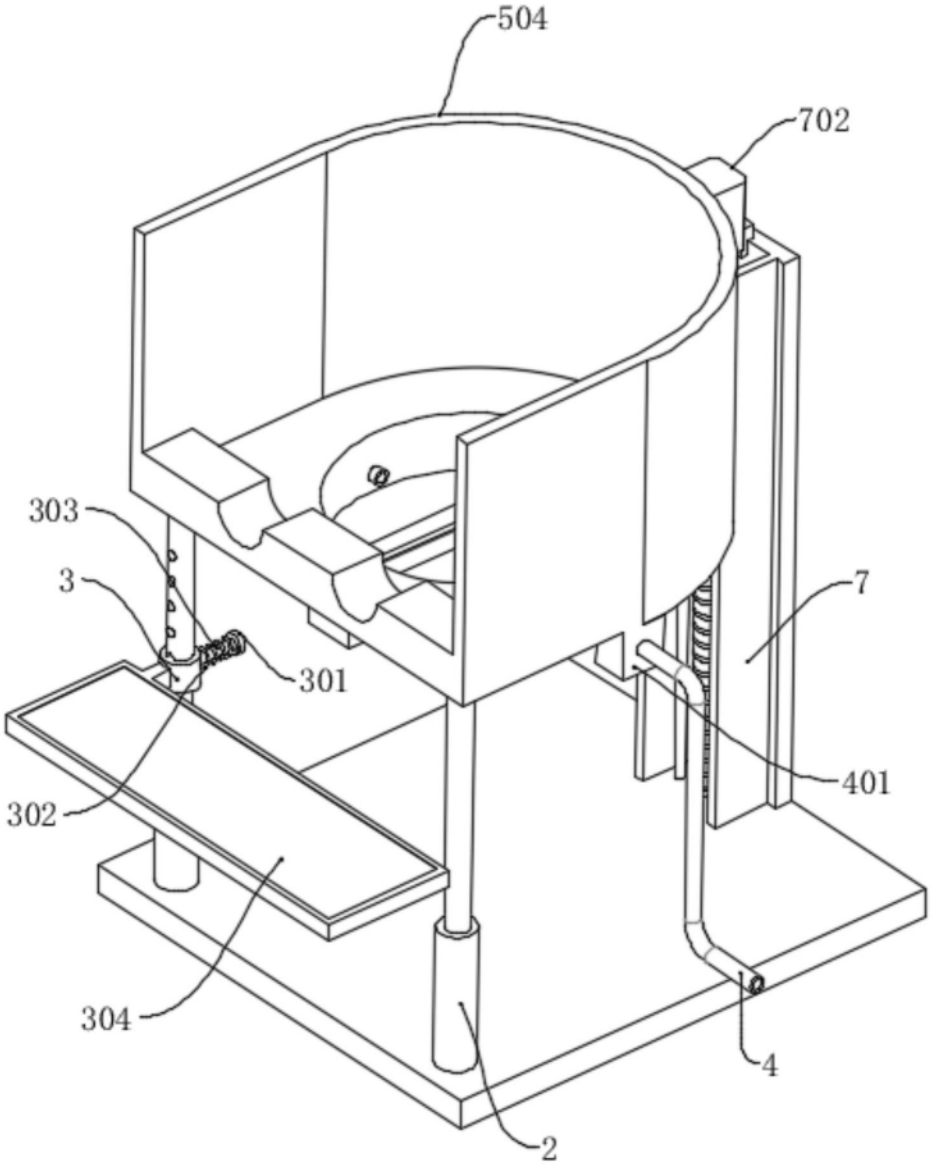

图2

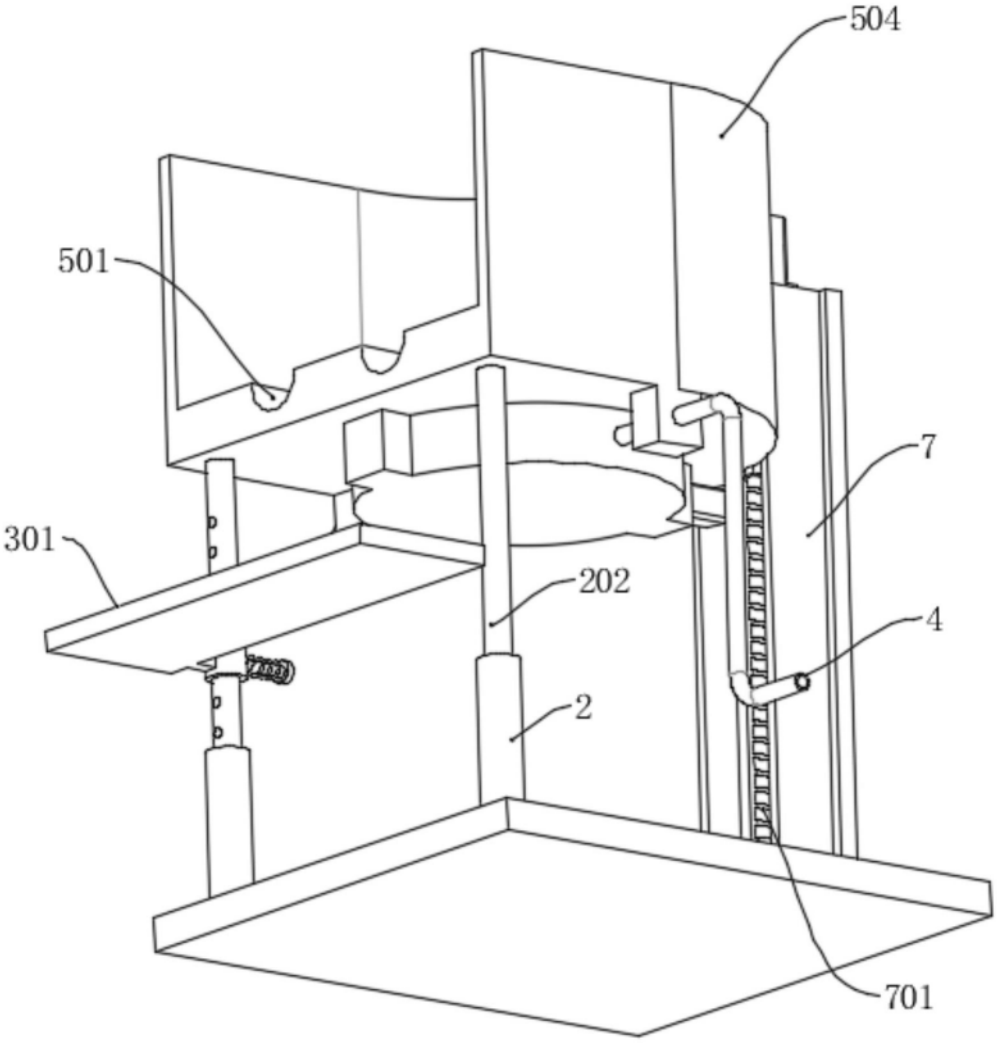

图3

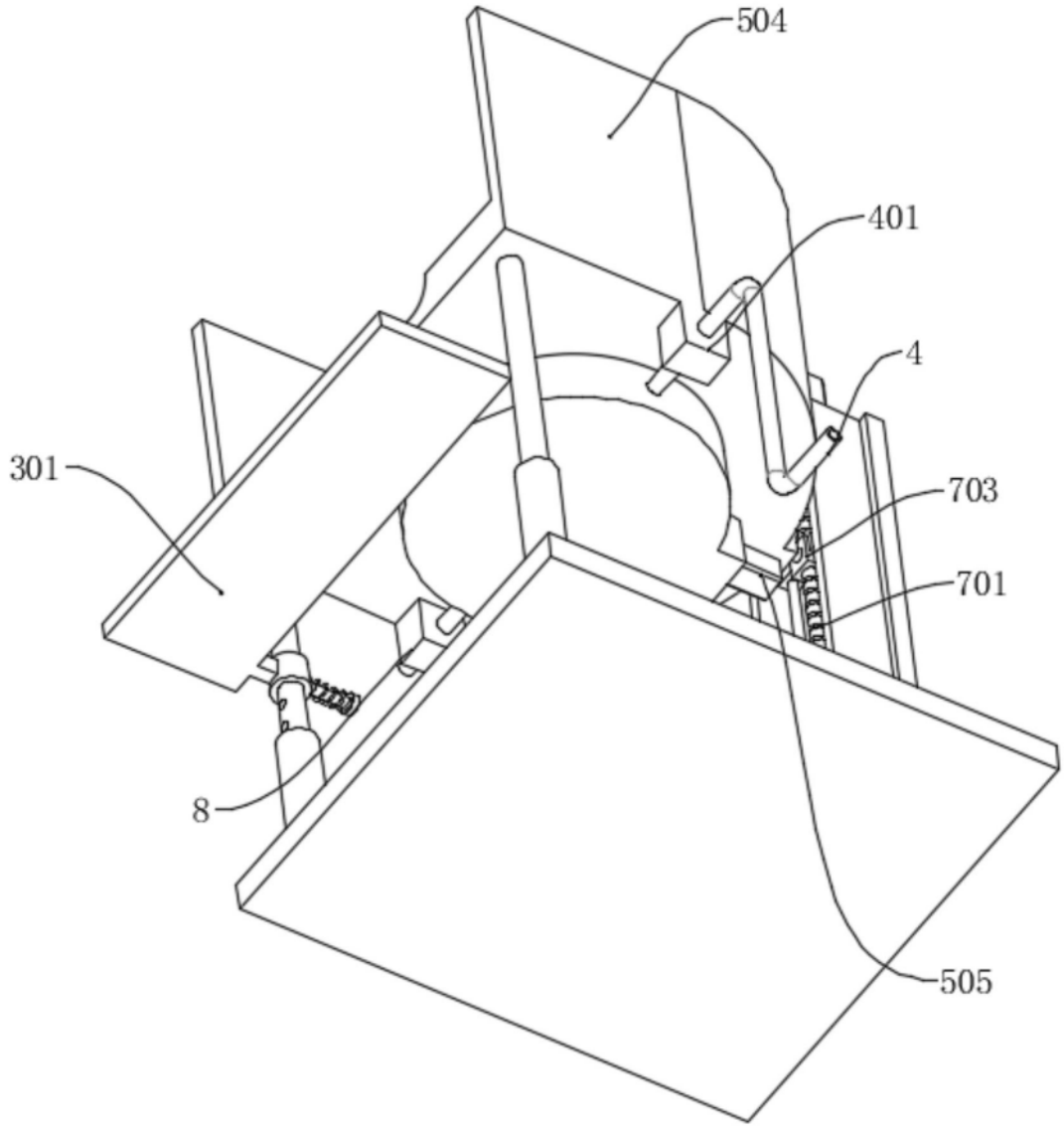

图4

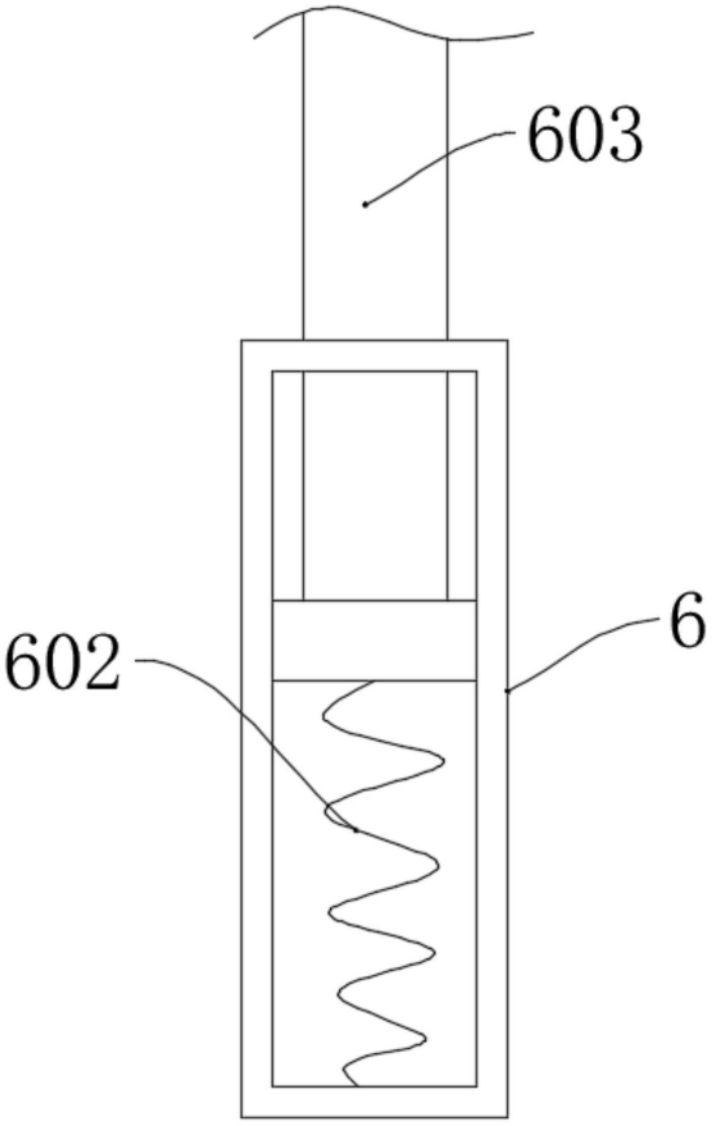

图5