(19)中华人民共和国国家知识产权局

(12)实用新型专利

(10)授权公告号 CN 202437191 U
(45)授权公告日 2012.09.19

(21)申请号 201220061244.7

(22)申请日 2012.02.11

(73)专利权人 高桂东
地址 257231 山东省东营市河口区胜利石油管理局孤岛医院

(72)发明人 高桂东

(51)Int.Cl.
A61B 9/00(2006.01)

权利要求书 1 页 说明书 1 页 附图 1 页

(54)实用新型名称

心脏叩诊投影器

(57)摘要

心脏叩诊投影器，属于医疗用具技术领域。本实用新型的技术方案是：包括橡胶板、手柄、电动伸缩臂、弯臂和叩锤，其特征是在扣锤中央设有套管，套管内设有弹簧，弹簧上设有标记笔。本实用新型结构简单，在给病人进行心脏投影叩诊时操作简便、省时省力，减轻了医务人员的工作难度。

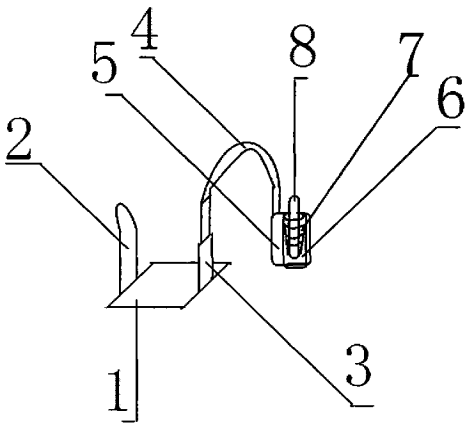

CN 202437191 U

1. 心脏叩诊投影器，包括橡胶板 (1)、手柄 (2)、电动伸缩臂 (3)、弯臂 (4) 和叩锤 (5)，其特征是：在叩锤 (5) 中央设有套管 (6)，套管 (6) 内设有弹簧 (7)，弹簧 (7) 上设有标记笔 (8)。

心脏叩诊投影器

[0001] 技术领域：本实用新型属于医疗用具技术领域，具体地讲是一种心脏叩诊投影器。

[0002] 背景技术：目前，临床上常常通过叩诊聆听心浊音界确定心脏的大小及形态，判断疾病状况，现有技术主要是将一手中指置于病人胸廓上，一手敲击中指，然后用笔做标记，观察标记投影形状、大小，操作十分麻烦、费时费力，给医务人员增加了极大的工作难度。

[0003] 发明内容：本实用新型的目的是提供一种在给病人进行心脏投影叩诊时操作简便、省时省力的心脏叩诊投影器。

[0004] 本实用新型的技术方案是：包括橡胶板、手柄、电动伸缩臂、弯臂和叩锤，其特征是在叩锤中央设有套管，套管内设有弹簧，弹簧上设有标记笔。

[0005] 本实用新型的有益效果是：本实用新型结构简单，在给病人进行心脏投影叩诊时操作简便、省时省力，减轻了医务人员的工作难度。

[0006] 附图说明：附图 1 为本实用新型的结构示意图。

[0007] 图中 1、橡胶板，2、手柄，3、电动伸缩臂，4、弯臂，5、叩锤，6、套管，7、弹簧，8、标记笔。

[0008] 具体实施方式：包括橡胶板 1、手柄 2、电动伸缩臂 3、弯臂 4 和叩锤 5，其特征是在叩锤 5 中央设有套管 6，套管 6 内设有弹簧 7，弹簧 7 上设有标记笔 8。在给病人进行心脏投影叩诊时，打开电动伸缩臂 3，叩锤 5 叩击局部后，按压标记笔 8 做标记即可。

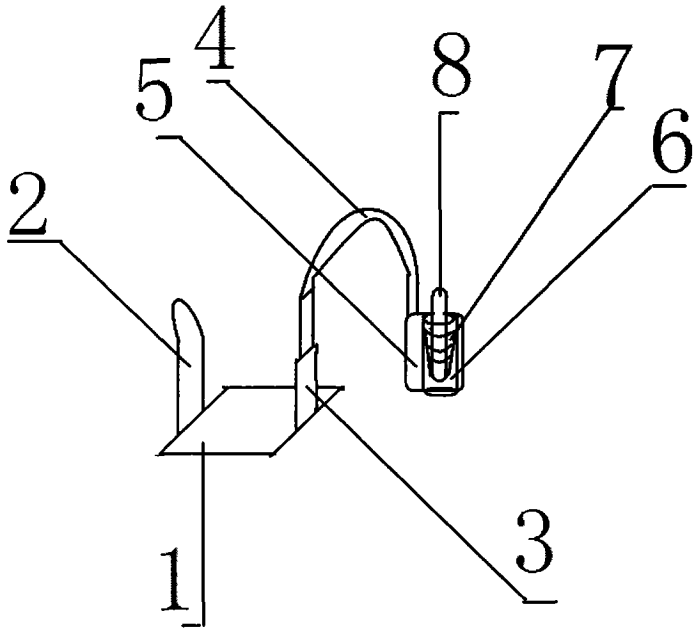

图 1