(19)中华人民共和国国家知识产权局

(12)实用新型专利

(10)授权公告号 CN 211483437 U
(45)授权公告日 2020.09.15

(21)申请号 201922285183.7

(22)申请日 2019.12.18

(73)专利权人 广东阅生活家居科技有限公司
地址 528325 广东省佛山市顺德区杏坛镇古朗工业区入乡大道北三路一号之一

(72)发明人 麦兴鉴

(74)专利代理机构 广州越华专利代理事务所（普通合伙）44523
代理人 陈岑

(51)Int.Cl.
A47B 31/00(2006.01)
A47B 1/02(2006.01)
A47B 9/14(2006.01)

权利要求书1页 说明书4页 附图2页

(54)实用新型名称

一种框架结构的餐具家具

(57)摘要

本实用新型提供一种框架结构的餐具家具，属于餐具家具技术领域，该框架结构的餐具家具包括桌板，所述桌板分为左桌板和右桌板两个部分，左桌板和右桌板一侧外壁均开设有凹槽，凹槽内卡接有同一个延伸板；所述桌板的底部外壁通过螺栓固定有四个安装座，四个安装座内部均为空心状，且四个安装座的两侧分别开设有第一安装孔，第一安装孔内均设有第二调节栓，第二调节栓的一端为蝴蝶状，四个所述安装座的内壁分别插接有四个第一支撑腿，四个第一支撑腿的两侧外壁均开设有第一固定孔，四个第一支撑腿内部均为空心状。本实用新型便于拆卸和组装，根据不同人的需要便于调节桌子的高低，设计更为人性。

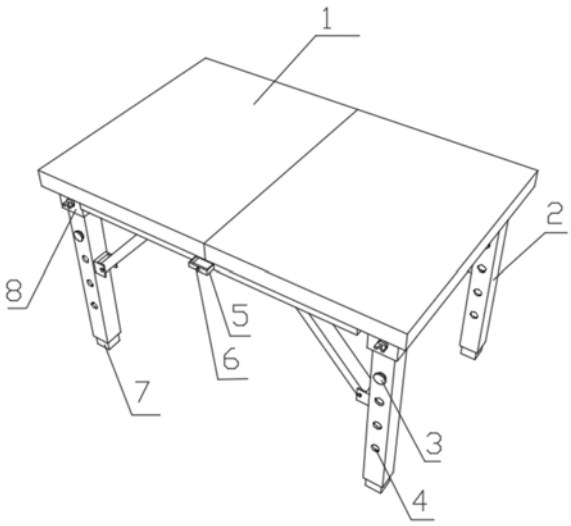

CN 211483437 U

1.一种框架结构的餐具家具,其特征在于:包括桌板(1),所述桌板(1)分为左桌板和右桌板两个部分,左桌板和右桌板一侧外壁均开设有凹槽,凹槽内卡接有同一个延伸板(14);所述桌板(1)的底部外壁通过螺栓固定有四个安装座(8),四个安装座(8)内部均为空心状,且四个安装座(8)的两侧分别开设有第一安装孔,第一安装孔内均设有第二调节栓(9),第二调节栓(9)的一端为蝴蝶状。

2.根据权利要求1所述的框架结构的餐具家具,其特征在于:四个所述安装座(8)的内壁分别插接有四个第一支撑腿(2),四个第一支撑腿(2)的两侧外壁均开设有第一固定孔(4),四个第一支撑腿(2)内部均为空心状,且四个第一支撑腿(2)的内壁分别插接有四个第二支撑腿(7),四个第二支撑腿(7)的底部外壁紧贴地面,四个第二支撑腿(7)的一侧外壁均开设有四个第二固定孔,第一固定孔(4)和第二固定孔成相对位置,第一固定孔(4)和第二固定孔之间均插接有同一个第一调节栓(3)。

3.根据权利要求2所述的框架结构的餐具家具,其特征在于:四个所述第一支撑腿(2)的一侧外壁通过螺栓固定有四个固定座(13),四个固定座(13)的两侧外壁均设开有第二安装孔,第二安装孔内通过螺栓固定有同一个第三支撑腿(12)。

4.根据权利要求1所述的框架结构的餐具家具,其特征在于:所述桌板(1)的底部外壁左右滑动连接有两个支撑板(10),两个支撑板(10)的底部外壁均开设有两个第一安装槽(11),第一安装槽(11)的顶部内壁设有防滑垫,且四个第一安装槽(11)的内壁均卡接于第三支撑腿(12)的一端。

5.根据权利要求4所述的框架结构的餐具家具,其特征在于:其中一个所述支撑板(10)的一侧外壁开设有第二凹槽,第二凹槽内通过滑块左右滑动连接有放置槽(5),放置槽(5)的一侧外壁通过螺纹固定有把手(6)。

6.根据权利要求1所述的框架结构的餐具家具,其特征在于:所述左桌板靠近延伸板(14)的一侧外壁通过螺栓固定有两个固定柱(16)。

7.根据权利要求1所述的框架结构的餐具家具,其特征在于:所述右桌板靠近延伸板(14)的一侧外壁开有两个第二安装槽(15)。

一种框架结构的餐具家具

技术领域

[0001] 本实用新型属于餐具家具技术领域，具体涉及一种框架结构的餐具家具。

背景技术

[0002] 在现有技术中，市面上的餐桌，由于餐桌整体结构不合理，有的是餐桌面板跟餐桌脚固定连接在一起，不能拆卸，这种餐桌占用空间大，不方便运输，有的餐桌是组合的，面板和餐桌脚可以拆分开，在使用时再组合连接在一起，但是这种组合餐桌不是拆装不简便，就是经常出现餐桌面板由于周边局部受力，造成餐桌面板从餐桌脚上脱落下来的情况。

[0003] 经过检索发现，在授权公告号为CN201821965678.3的中国专利中公开了一种新型的组合餐桌，包括餐桌面板、折叠餐桌脚、餐桌脚连接扣、面板固定座，所述餐桌面板底部通过一号铆钉连接多个面板固定座，面板固定座中间具有圆形凹槽，面板固定座下部具有底边，所述底边外侧具有卷边，折叠餐桌脚为空心金属管，折叠餐桌脚上部连接多个塑料封口，折叠餐桌脚底部连接多个塑料防滑脚垫，折叠餐桌脚由餐桌脚连接扣、一号餐桌脚、二号餐桌脚、三号餐桌脚、四号餐桌脚、一号横杆、二号横杆、三号横杆、四号横杆组成，所述二号横杆左侧连接一号餐桌脚上部，二号横杆右侧连接三号餐桌脚上部，三号横杆左侧连接一号餐桌脚下部，三号横杆右侧连接三号餐桌脚下部。

[0004] 但是上述技术方案由于是框架结构的餐具家具，因此还存在无法调低餐具家具的高低和长短的问题。

实用新型内容

[0005] 本实用新型的目的在于提供一种框架结构的餐具家具，旨在解决现有技术中的无法调低餐具家具的高低和长短的问题。

[0006] 为实现上述目的，本实用新型提供如下技术方案：包括桌板，所述桌板分为左桌板和右桌板两个部分，左桌板和右桌板一侧外壁均开设有凹槽，凹槽内卡接有同一个延伸板；所述桌板的底部外壁通过螺栓固定有四个安装座，四个安装座内部均为空心状，且四个安装座的两侧分别开设有第一安装孔，第一安装孔内均设有第二调节栓，第二调节栓的一端为蝴蝶状。

[0007] 为了可以调节桌子的高低，作为本实用新型一种优选的，四个所述安装座的内壁分别插接有四个第一支撑腿，四个第一支撑腿的两侧外壁均开设有第一固定孔，四个第一支撑腿内部均为空心状，且四个第一支撑腿的内壁分别插接有四个第二支撑腿，四个第二支撑腿的底部外壁紧贴地面，四个第二支撑腿的一侧外壁均开设有四个第二固定孔，第一固定孔和第二固定孔成相对位置，第一固定孔和第二固定孔之间均插接有同一个第一调节栓。

[0008] 为了使得桌板有支撑，作为本实用新型一种优选的，四个所述第一支撑腿的一侧外壁通过螺栓固定有四个固定座，四个固定座的两侧外壁均开设有第二安装孔，第二安装孔内通过螺栓固定有同一个第三支撑腿。

[0009] 为了避免桌板加长后滑动偏离，作为本实用新型一种优选的，所述桌板的底部外壁左右滑动连接有两个支撑板，两个支撑板的底部外壁均开设有两个第一安装槽，第一安装槽的顶部内壁设有防滑垫，且四个第一安装槽的内壁均卡接于第三支撑腿的一端。

[0010] 为了方便取用擦桌工具，作为本实用新型一种优选的，其中一个所述支撑板的一侧外壁开设有第二凹槽，第二凹槽内通过滑块左右滑动连接有放置槽，放置槽的一侧外壁通过螺纹固定有把手。

[0011] 为了使得左、右桌板便于闭合，作为本实用新型一种优选的，所述左桌板靠近延伸板的一侧外壁通过螺栓固定有两个固定柱。

[0012] 为了左、右桌板便于闭合，作为本实用新型一种优选的，所述右桌板靠近延伸板的一侧外壁开有两个第二安装槽。

[0013] 与现有技术相比，本实用新型的有益效果是：

[0014] 1、该结构便于拆卸和组装，通过设置支撑腿和固定孔，根据不同人的需要便于调节桌子的高低，设计更为人性。

[0015] 2、通过设置放置槽，便于取用擦桌的工具等小物品，不用时也便于隐藏，提升美观度。

[0016] 3、设置延伸板，可以有效的加长桌子的长度，不用时也便于缩短，根据空间的大小可以随时做调整。

附图说明

[0017] 附图用来提供对本实用新型的进一步理解，并且构成说明书的一部分，与本实用新型的实施例一起用于解释本实用新型，并不构成对本实用新型的限制。在附图中：

[0018] 图1为本实用新型的俯视结构示意图；

[0019] 图2为本实用新型中的仰视结构示意图；

[0020] 图3为本实用新型中的桌板展开结构示意图；

[0021] 图中：1-桌板；2-第一支撑腿；3-第一调节栓；4-第一固定孔；5-放置槽；6-把手；7-第二支撑腿；8-安装座；9-第二调节栓；10-支撑板；11-第一安装槽；12-第三支撑腿；13-固定座；14-延伸板；15-第二安装槽；16-固定柱。

具体实施方式

[0022] 下面将结合本实用新型实施例中的附图，对本实用新型实施例中的技术方案进行清楚、完整地描述，显然，所描述的实施例仅仅是本实用新型一部分实施例，而不是全部的实施例。基于本实用新型中的实施例，本领域普通技术人员在没有做出创造性劳动前提下所获得的所有其他实施例，都属于本实用新型保护的范围。

[0023] 请参阅图1-3，本实用新型提供以下技术方案：包括桌板1，所述桌板1分为左桌板和右桌板两个部分，左桌板和右桌板一侧外壁均开设有凹槽，凹槽内卡接有同一个延伸板14；所述桌板1的底部外壁通过螺栓固定有四个安装座8，四个安装座8内部均为空心状，且四个安装座8的两侧分别开设有第一安装孔，第一安装孔内均设有第二调节栓9，第二调节栓9的一端为蝴蝶状。

[0024] 在本实用新型的具体实施例中，设置蝴蝶状的第二调节栓9可以调节固定在安装

座8内的支腿松紧度。

[0025] 具体的，四个所述安装座8的内壁分别插接有四个第一支撑腿2，四个第一支撑腿2的两侧外壁均开设有第一固定孔4，四个第一支撑腿2内部均为空心状，且四个第一支撑腿2的内壁分别插接有四个第二支撑腿7，四个第二支撑腿7的底部外壁紧贴地面，四个第二支撑腿7的一侧外壁均开设有四个第二固定孔，第一固定孔4和第二固定孔成相对位置，第一固定孔4和第二固定孔之间均插接有同一个第一调节栓3。

[0026] 本实施例中：四个第一支撑腿2的内部插接四个第二支撑腿7，分别将四个第一支撑腿2上的第一固定孔4和四个第二支撑腿7上的第二固定孔对准位置后，用调节栓3插接在对好位置的第一固定孔4和第二固定孔内即可调节桌子的高低。

[0027] 具体的，四个所述第一支撑腿2的一侧外壁通过螺栓固定有四个固定座13，四个固定座13的两侧外壁均开设有第二安装孔，第二安装孔内通过螺栓固定有同一个第三支撑腿12。

[0028] 本实施例中：固定座13固定第三支撑腿12，对桌板1有支撑作用。

[0029] 具体的，所述桌板1的底部外壁左右滑动连接有两个支撑板10，两个支撑板10的底部外壁均开设有两个第一安装槽11，第一安装槽11的顶部内壁设有防滑垫，且四个第一安装槽11的内壁均卡接于第三支撑腿12的一端。

[0030] 本实施例中：支撑板10为桌板1起到支撑作用，人力使得第三支撑腿12可以在第一安装槽11内左右移动，防滑垫主要是防止第三支撑腿12在第一安装槽11内无故移动。

[0031] 具体的，其中一个所述支撑板10的一侧外壁开设有第二凹槽，第二凹槽内通过滑块左右滑动连接有放置槽5，放置槽5的一侧外壁通过螺纹固定有把手6。

[0032] 本实施例中：放置槽5内可放置洁净布等小物品，左右方向拖动把手6即可对放置槽5进行闭合。

[0033] 具体的，所述左桌板靠近延伸板14的一侧外壁通过螺栓固定有两个固定柱16。

[0034] 本实施例中：利用固定柱16可以对左、右桌板进行闭合。

[0035] 具体的，所述右桌板靠近延伸板14的一侧外壁开有两个第二安装槽15。

[0036] 本实施例中：利用第二安装槽15可以对左、右桌板进行闭合，固定柱16与第二安装槽15相匹配。

[0037] 本实用新型的工作原理及使用流程：安装时，先把四个第二支撑腿7插接在四个第一支撑腿2内，分别按照适合的高度把第一支撑腿2内的第一固定孔4和第二支撑腿7内的第二固定孔对准，第二支撑腿7的底部是紧贴地面的一面，最后分别用第一调节栓3插接在第一固定孔4和第二固定孔内进行固定，用螺栓分别固定四个第三支撑腿12的一端在四个固定座13上，把支撑板10底部的第一安装槽11卡在第三支撑腿12的另一端，把安装好的第一支撑腿2分别插接在桌板1底部的安装座8内，用第二调节栓9进行调节松紧固定即可，当桌子长度不够时，两个人分别拽住左、右桌板向外拖动，直至第三支撑腿12抵住第一安装槽11的侧壁为止，会完成露出延伸板14，而闭合时，将左、右桌板向里推动，直至固定柱16卡紧第二安装槽15为止，将把手6向外拉出放置槽5可放置洁净布等小物品。

[0038] 最后应说明的是：以上所述仅为本实用新型的优选实施例而已，并不用于限制本实用新型，尽管参照前述实施例对本实用新型进行了详细的说明，对于本领域的技术人员来说，其依然可以对前述各实施例所记载的技术方案进行修改，或者对其中部分技术特征

进行等同替换。凡在本实用新型的精神和原则之内，所作的任何修改、等同替换、改进等，均应包含在本实用新型的保护范围之内。

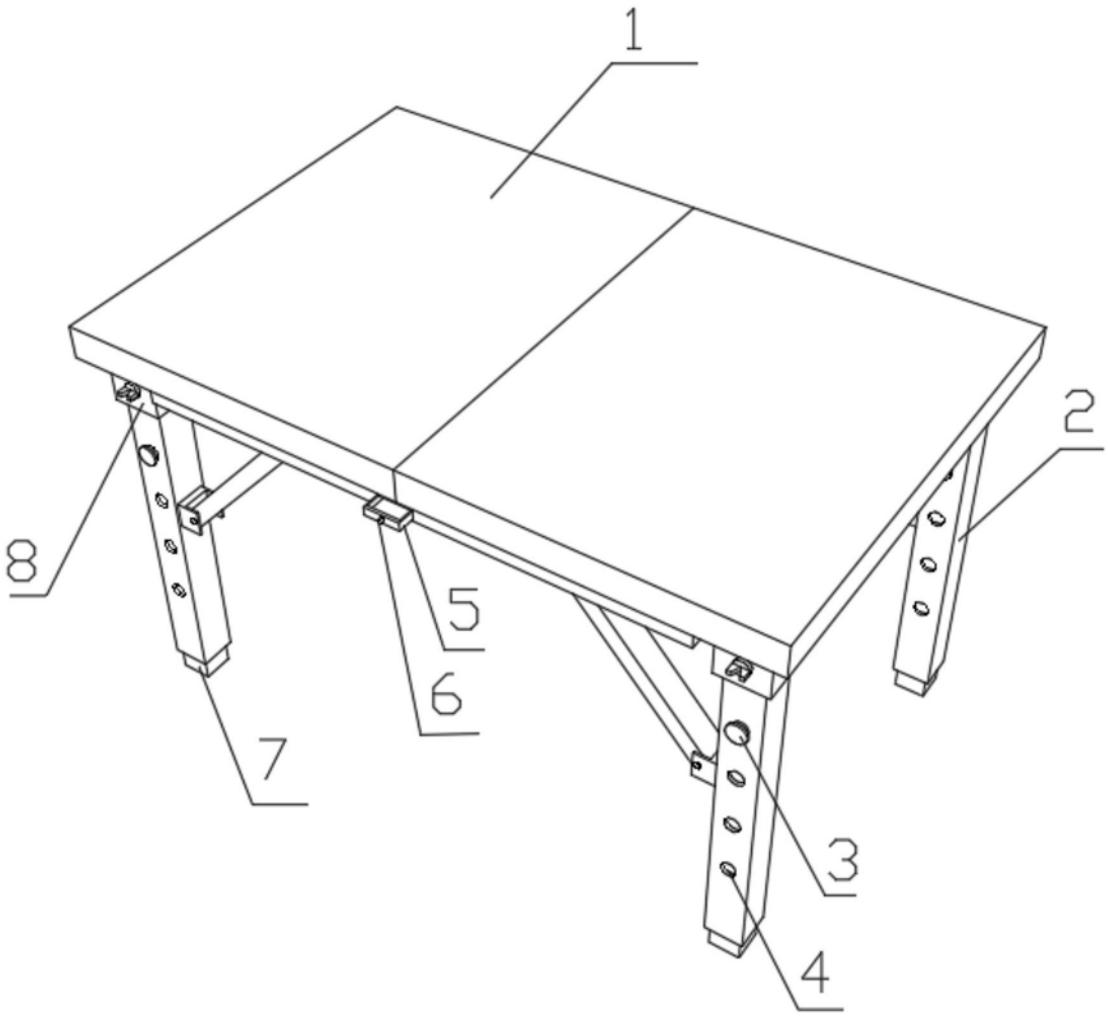

图1

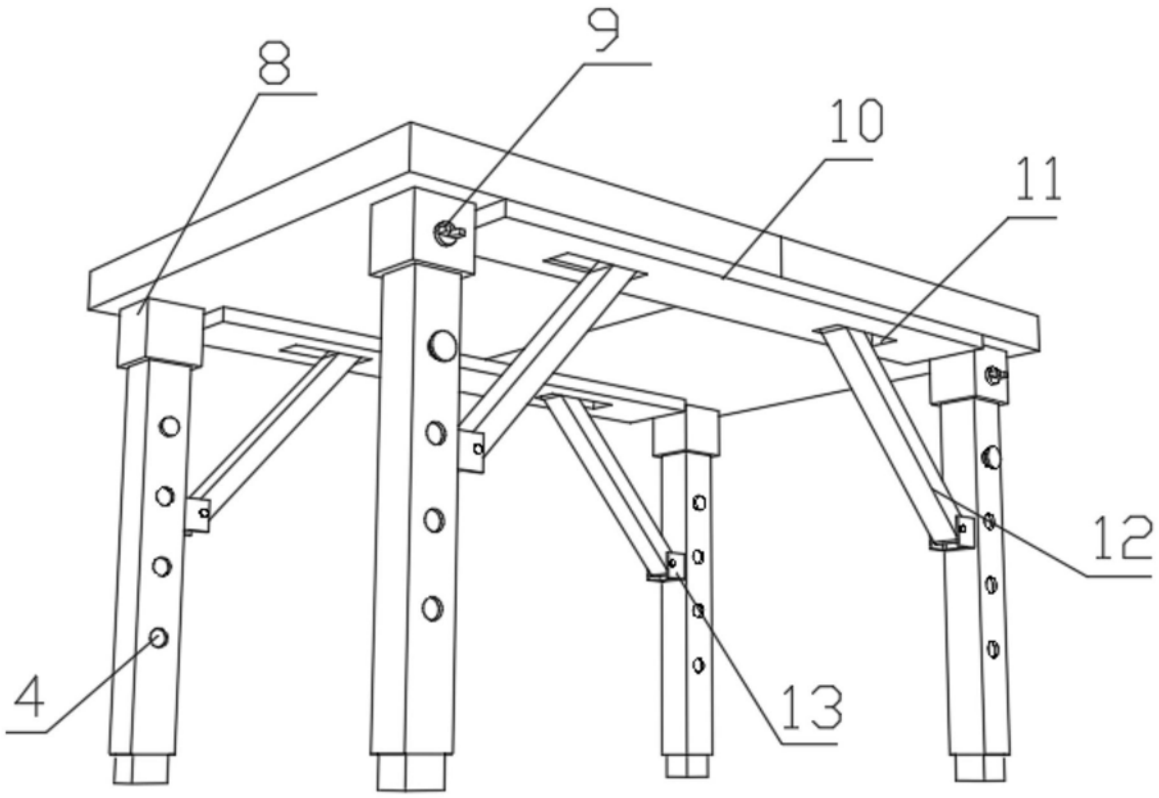

图2

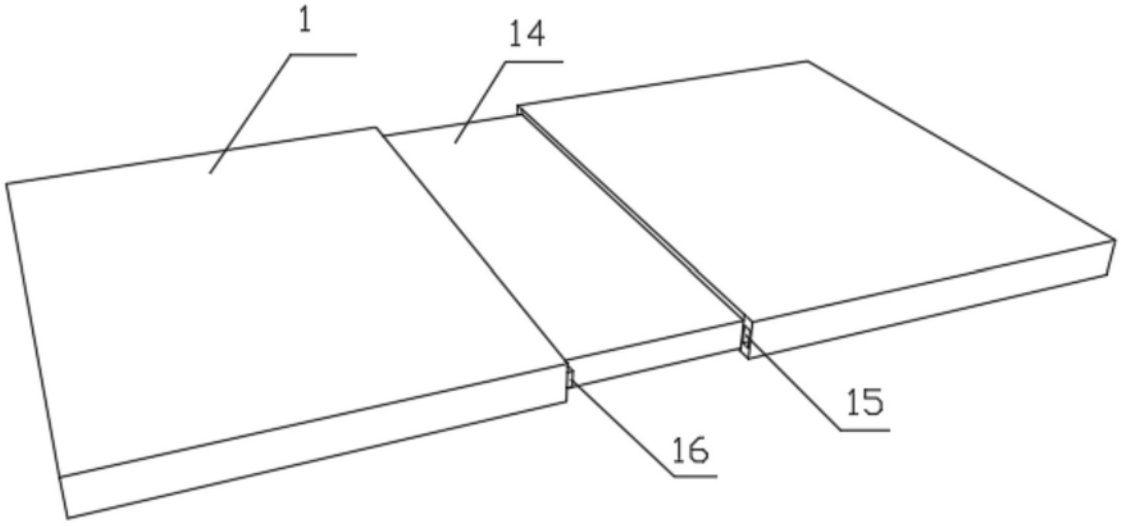

图3