(19)国家知识产权局

(12)实用新型专利

(10)授权公告号 CN 217639797 U
(45)授权公告日 2022.10.21

(21)申请号 202221716553.3

(22)申请日 2022.07.04

(73)专利权人 温州鹏祥眼镜有限公司
地址 325200 浙江省温州市瑞安市马屿镇江桥村

(72)发明人 罗媛 张仁晨

(74)专利代理机构 温州亦启知识产权代理事务所(普通合伙) 33468
专利代理师 沈颖

(51)Int.Cl.
G02C 5/00(2006.01)
G02C 7/02(2006.01)
G02C 7/10(2006.01)
G02B 1/14(2015.01)
F16F 15/08(2006.01)

权利要求书1页 说明书3页 附图1页

(54)实用新型名称

一种高分子太阳镜片

(57)摘要

本实用新型涉及一种高分子太阳镜片，包括镜片本体，所述镜片本体上方连接有连接框架，所述镜片本体外部一周设有防护圈，所述镜片本体表面一侧设有加硬层一，所述加硬层一一侧连接有变色层，所述变色层下方连接有防碎强化层一，所述防碎强化层一下方连接有UV紫外线过滤层一，本实用新型通过在镜片本体上设置防护圈，防护圈为橡胶材料制作，当太阳镜不慎跌落时可以在镜片本体外部一周提供保护，降低镜片本体受到的伤害，并且镜片本体内部设有加硬层一与加硬层二，加硬层一与加硬层二不仅可以增加镜片本体的耐磨性，同时可以与保护膜一、保护膜二配合提高镜片本体整体的硬度，从而提高镜片本体的抗压性能，进而提高镜片本体的使用寿命。

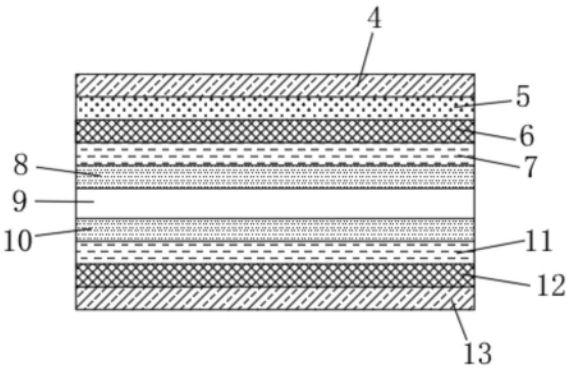

CN 217639797 U

1.一种高分子太阳镜片,包括镜片本体(1),其特征在于:所述镜片本体(1)上方连接有连接框架(2),所述镜片本体(1)外部一周设有防护圈(3),所述镜片本体(1)表面一侧设有加硬层一(4),所述加硬层一(4)一侧连接有变色层(5),所述变色层(5)下方连接有防碎强化层一(6),所述防碎强化层一(6)下方连接有UV紫外线过滤层一(7),所述UV紫外线过滤层一(7)一侧连接有保护膜一(8),所述保护膜一(8)下方连接有偏光过滤层(9)。

2.根据权利要求1所述的一种高分子太阳镜片,其特征在于:所述偏光过滤层(9)一下方设有保护膜二(10),所述保护膜二(10)下方设有UV紫外线过滤层二(11),所述UV紫外线过滤层二(11)下方连接有防碎强化层二(12),所述防碎强化层二(12)下方与加硬层二(13)连接。

3.根据权利要求2所述的一种高分子太阳镜片,其特征在于:所述加硬层一(4)与所述加硬层二(13)为有机硅材料,所述加硬层一(4)与所述加硬层二(13)分别设于所述镜片本体(1)内外两侧表面。

4.根据权利要求2所述的一种高分子太阳镜片,其特征在于:所述防碎强化层一(6)与所述防碎强化层二(12)以所述偏光过滤层(9)为中心并对称设于所述偏光过滤层(9)两侧,所述防碎强化层一(6)与防碎强化层二(12)厚度为0.2μm。

5.根据权利要求2所述的一种高分子太阳镜片,其特征在于:所述UV紫外线过滤层一(7)与所述UV紫外线过滤层二(11)以所述偏光过滤层(9)为中心并对称设于所述偏光过滤层(9)两侧。

6.根据权利要求2所述的一种高分子太阳镜片,其特征在于:所述保护膜一(8)与保护膜二(10)材料为抗压强化膜,所述偏光过滤层(9)厚度大于所述保护膜一(8)与保护膜二(10)厚度。

7.根据权利要求1所述的一种高分子太阳镜片,其特征在于:所述防护圈(3)下方形状与镜片本体(1)下方轮廓相同,所述防护圈(3)材料为橡胶。

一种高分子太阳镜片

技术领域

[0001] 本实用新型涉及一种高分子太阳镜片，属于太阳镜技术领域。

背景技术

[0002] 太阳镜，也称遮阳镜，作遮阳之用。人在阳光下通常要靠调节瞳孔大小来调节光通量，当光线强度超过人眼调节能力，就会对人眼造成伤害。所以在户外活动场所，特别是在夏天，需要采用遮阳镜来遮挡阳光，以减轻眼睛调节造成的疲劳或强光刺激造成的伤害。

[0003] 目前使用的太阳镜片在使用时，由于很多太阳镜片底部没有保护，在太阳镜不小心脱落时镜片十分容易受到损害，并且当太阳镜放置在包中或行李箱中收到挤压时，镜片本体容易在挤压的过程中各层之间产生破裂的现象，影响太阳镜的使用。

发明内容

[0004] 本实用新型的目的在于提供一种高分子太阳镜片，通过在镜片本体上设置防护圈，防护圈为橡胶材料制作，当太阳镜不慎跌落时可以在镜片本体外部一周提供保护，降低镜片本体受到的伤害，并且镜片本体内部设有加硬层一与加硬层二，加硬层一与加硬层二不仅可以增加镜片本体的耐磨性，同时可以与保护膜一、保护膜二配合提高镜片本体整体的硬度，从而提高镜片本体的抗压性能，进而提高镜片本体的使用寿命，以解决上述背景技术中提出的问题。

[0005] 为实现上述目的，本实用新型提供如下技术方案：

[0006] 一种高分子太阳镜片，包括镜片本体，所述镜片本体上方连接有连接框架，所述镜片本体外部一周设有防护圈，所述镜片本体表面一侧设有加硬层一，所述加硬层一一侧连接有变色层，所述变色层下方连接有防碎强化层一，所述防碎强化层一下方连接有UV紫外线过滤层一，所述UV紫外线过滤层一一侧连接有保护膜一，所述保护膜一下方连接有偏光过滤层。

[0007] 进一步的，所述偏光过滤层一下方设有保护膜二，所述保护膜二下方设有UV紫外线过滤层二，所述UV紫外线过滤层二下方连接有防碎强化层二，所述防碎强化层二下方与加硬层二连接。

[0008] 进一步的，所述加硬层一与所述加硬层二为有机硅材料，所述加硬层一与所述加硬层二分别设于所述镜片本体内外两侧表面。

[0009] 进一步的，所述防碎强化层一与所述防碎强化层二以所述偏光过滤层为中心并对称设于所述偏光过滤层两侧，所述防碎强化层一与防碎强化层二厚度为0.2μm。

[0010] 进一步的，所述UV紫外线过滤层一与所述UV紫外线过滤层二以所述偏光过滤层为中心并对称设于所述偏光过滤层两侧。

[0011] 进一步的，所述保护膜一与保护膜二材料为抗压强化膜，所述偏光过滤层厚度大于所述保护膜一与保护膜二厚度。

[0012] 进一步的，所述防护圈下方形状与镜片本体下方轮廓相同，所述防护圈材料为橡

胶。

[0013] 本实用新型的有益效果是：

[0014] 1、通过在镜片本体上设置防护圈，防护圈为橡胶材料制作，当太阳镜不慎跌落时可以在镜片本体外部一周提供保护，降低镜片本体受到的伤害，减少镜片本体在与地面接触时出现破裂的现象，进而有效保护镜片本体。

[0015] 2、通过在镜片本体内外表面设置加硬层一与加硬层二，加硬层一与加硬层二不仅可以增加镜片本体的耐磨性，由于保护膜一与保护膜二为抗压强化膜，从而使加硬层一、加硬层二可以与保护膜一、保护膜二配合提高镜片本体整体的硬度，从而提高镜片本体的抗压性能，进而提高镜片本体的使用寿命，变色层可以根据光线调整镜片本体颜色的深度，从而可以阻挡阳光中的紫外线，偏光过滤层可以将阳光中其他的有害光线过滤，从而降低有害光线对眼睛的影响，降低阳光对眼睛照射时的不适感。

附图说明

[0016] 附图用来提供对本实用新型的进一步理解，并且构成说明书的一部分，与本实用新型的具体实施方式一起用于解释本实用新型，并不构成对本实用新型的限制。

[0017] 图1是本实用新型一种高分子太阳镜片的主视图；

[0018] 图2是本实用新型一种高分子太阳镜片的镜片本体内部结构图；

[0019] 图3是本实用新型一种高分子太阳镜片的A处区域放大图；

[0020] 图中标号：1、镜片本体；2、连接框架；3、防护圈；4、加硬层一；5、变色层；6、防碎强化层一；7、UV紫外线过滤层一；8、保护膜一；9、偏光过滤层；10、保护膜二；11、UV紫外线过滤层二；12、防碎强化层二；13、加硬层二。

具体实施方式

[0021] 下面将结合本实用新型实施例中的附图，对本实用新型实施例中的技术方案进行清楚、完整地描述，显然，所描述的实施例仅仅是本实用新型一部分实施例，而不是全部的实施例。基于本实用新型中的实施例，本领域普通技术人员在没有做出创造性劳动前提下所获得的所有其他实施例，都属于本实用新型保护的范围。

[0022] 实施例1：请参阅图1-图3，本实用新型提供一种技术方案：

[0023] 一种高分子太阳镜片，包括镜片本体1，所述镜片本体1上方连接有连接框架2，所述镜片本体1外部一周设有防护圈3，所述镜片本体1表面一侧设有加硬层一4，所述加硬层一4一侧连接有变色层5，所述变色层5下方连接有防碎强化层一6，所述防碎强化层一6下方连接有UV紫外线过滤层一7，所述UV紫外线过滤层一7一侧连接有保护膜一8，所述保护膜一8下方连接有偏光过滤层9。

[0024] 具体而言，所述偏光过滤层9一下方设有保护膜二10，所述保护膜二10下方设有UV紫外线过滤层二11，所述UV紫外线过滤层二11下方连接有防碎强化层二12，所述防碎强化层二12下方与加硬层二13连接，所述加硬层一4与所述加硬层二13为有机硅材料，所述加硬层一4与所述加硬层二13分别设于所述镜片本体1内外两侧表面，加硬层一4与加硬层二13可以提高镜片本体1的硬度，同时加硬层一4与加硬层二13可以提高镜片本体1表面的耐磨性，提高镜片本体1的使用寿命。

[0025] 具体而言，所述防碎强化层一6与所述防碎强化层二12以所述偏光过滤层9为中心并对称设于所述偏光过滤层9两侧，所述防碎强化层一6与防碎强化层二12厚度为0.2μm，防碎强化层一6与防碎强化层二12可以增加加硬层一4、加硬层二13的硬度，从而增加镜片本体1的硬度。

[0026] 具体而言，所述UV紫外线过滤层一7与所述UV紫外线过滤层二11以所述偏光过滤层9为中心并对称设于所述偏光过滤层9两侧，UV紫外线过滤层一7与UV紫外线过滤层二11可以将变色层5未完全过滤的紫外线过滤下来，减少紫外线穿透镜片本体1。

[0027] 具体而言，所述保护膜一8与保护膜二10材料为抗压强化膜，所述偏光过滤层9厚度大于所述保护膜一8与保护膜二10厚度，保护膜一8与保护膜二10可以提高镜片本体1的抗压性能，从而降低镜片本体1受压时收到的损害。

[0028] 实施例2：请参阅图1、图3，本实施例与实施例1的区别在于：所述防护圈3下方形状与镜片本体1下方轮廓相同，所述防护圈3材料为橡胶，防护圈3可以在镜片本体1外部一周提供保护，降低镜片本体1受到的伤害。

[0029] 本实用新型工作原理：本实用新型通过在镜片本体1上设置防护圈3，防护圈3为橡胶材料制作，当太阳镜不慎跌落时可以在镜片本体1外部一周提供保护，降低镜片本体1受到的伤害，减少镜片本体1在与地面接触时出现破裂的现象，进而有效保护镜片本体1，通过在镜片本体1内外表面设置加硬层一4与加硬层二13，加硬层一4与加硬层二13不仅可以增加镜片本体1的耐磨性，由于保护膜一8与保护膜二10为抗压强化膜，从而使加硬层一4、加硬层二13可以与保护膜一8、保护膜二10配合提高镜片本体1整体的硬度，从而提高镜片本体1的抗压性能，进而提高镜片本体1的使用寿命，变色层5可以根据光线调整镜片本体1颜色的深度，从而可以阻挡阳光中的紫外线，偏光过滤层9可以将阳光中其他的有害光线过滤，从而降低有害光线对眼睛的影响，降低阳光对眼睛照射时的不适感。

[0030] 对于本领域技术人员而言，显然本实用新型不限于上述示范性实施例的细节，而且在不背离本实用新型的精神或基本特征的情况下，能够以其他的具体形式实现本实用新型。因此，无论从哪一点来看，均应将实施例看作是示范性的，而且是非限制性的，本实用新型的范围由所附权利要求而不是上述说明限定，因此旨在将落在权利要求的等同要件的含义和范围内的所有变化囊括在本实用新型内。不应将权利要求中的任何附图标记视为限制所涉及的权利要求。

[0031] 此外，应当理解，虽然本说明书按照实施方式加以描述，但并非每个实施方式仅包含一个独立的技术方案，说明书的这种叙述方式仅仅是为清楚起见，本领域技术人员应当将说明书作为一个整体，各实施例中的技术方案也可以经适当组合，形成本领域技术人员可以理解的其他实施方式。

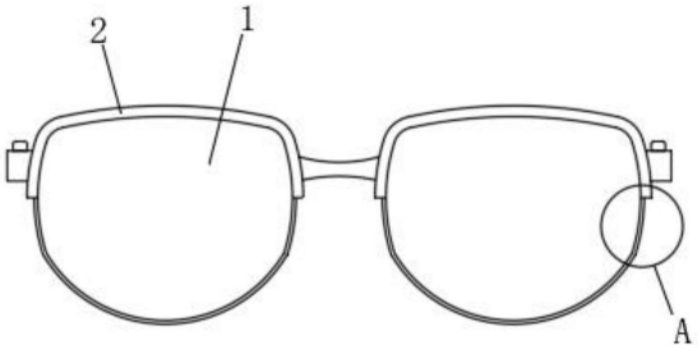

图1

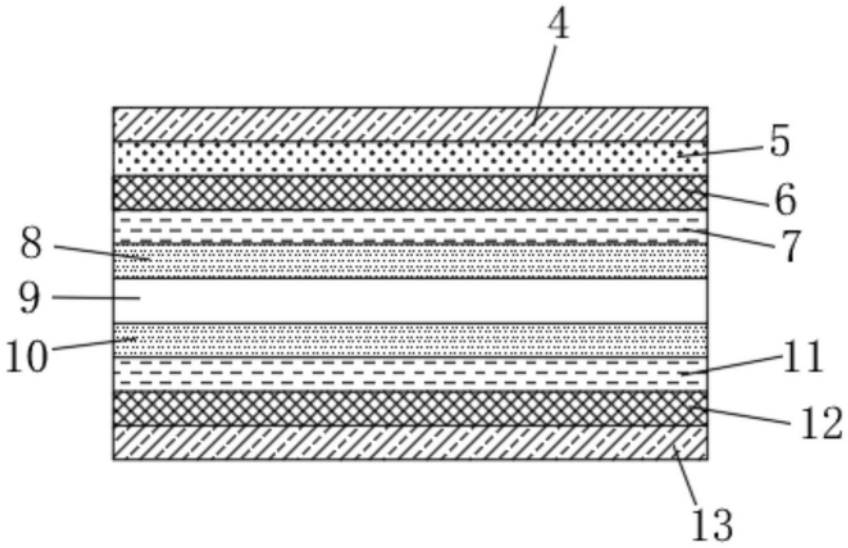

图2

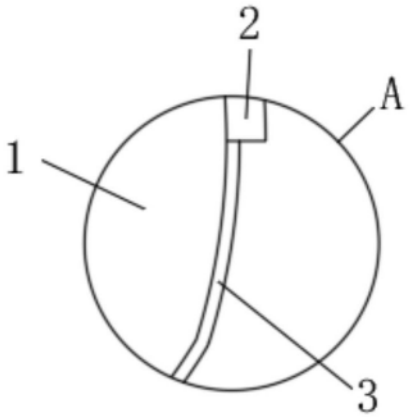

图3