(19)中华人民共和国国家知识产权局

(12)实用新型专利

(10)授权公告号 CN 202319585 U
(45)授权公告日 2012.07.11

(21)申请号 201120453095.4

(22)申请日 2011.11.16

(73)专利权人 唐文
地址 272600 山东省济宁市梁山县梁山街道办事处教委

(72)发明人 唐文

(51)Int.Cl.
B43L 13/02(2006.01)

权利要求书 1 页 说明书 2 页 附图 1 页

(54)实用新型名称

一种英语划线装置

(57)摘要

本实用新型提供一种英语划线装置，属于教学用具领域，该装置的结构包括上支架和下支架，相互平行的上支架和下支架的两端分别通过连接板相连接在一起，上支架和下支架上分别设置有导向滑道，导向滑道之间设置有夹持器，夹持器两端与导向滑道之间分别通过铰轴相连接，夹持器上设置有粉笔夹持孔，夹持器中部设置有推拉把手并与其固定相连接。该装置和现有技术相比，具有设计合理、结构简单、使用方便、提高教学效率等特点。

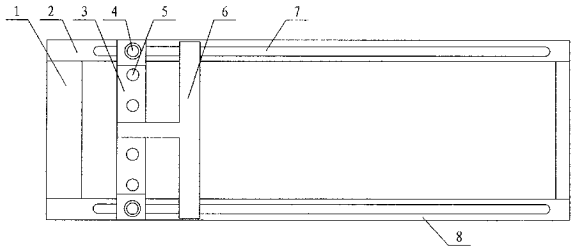

CN 202319585 U

1. 一种英语划线装置，包括上支架和下支架，其特征在于相互平行的上支架和下支架的两端分别通过连接板相连接在一起，上支架和下支架上分别设置有导向滑道，导向滑道之间设置有夹持器，夹持器两端与导向滑道之间分别通过铰轴相连接，夹持器上设置有粉笔夹持孔，夹持器中部设置有推拉把手并与其固定相连接。

2. 根据权利要求 1 所述的一种英语划线装置，其特征在于夹持器与导向滑道之间垂直设置。

3. 根据权利要求 1 所述的一种英语划线装置，其特征在于推拉把手呈 T 形，推拉把手两端设置在导向滑道上方。

4. 根据权利要求 1 所述的一种英语划线装置，其特征在于连接板与上支架、下支架之间垂直设置。

一种英语划线装置

技术领域

[0001] 本实用新型涉及一种教学用具，具体地说是一种英语划线装置。

背景技术

[0002] 在上英语课的时候，为表达字母的规范书写，通常需要在黑板上画出四线三格；而绘制四线三格并没有很好的用具，通常都是老师用尺子一条横线一条横线的画出，由于是人工操作，不仅横线之间的平行度无法保证，而且横线之间的距离也不能很好的把握，这样绘制的四线三格很不标准，对书写规范的表达无法达到预期要求。

发明内容

[0003] 本实用新型的技术任务是针对现有技术的不足，提供一种设计合理、结构简单的英语划线装置。

[0004] 本实用新型解决其技术问题所采用的技术方案是：包括上支架和下支架，相互平行的上支架和下支架的两端分别通过连接板相连接在一起，上支架和下支架上分别设置有导向滑道，导向滑道之间设置有夹持器，夹持器两端与导向滑道之间分别通过铰轴相连接，夹持器上设置有粉笔夹持孔，夹持器中部设置有推拉把手并与其固定相连接。

[0005] 夹持器与导向滑道之间垂直设置。

[0006] 推拉把手呈 T 形，推拉把手两端设置在导向滑道上方。

[0007] 连接板与上支架、下支架之间垂直设置。

[0008] 本实用新型与现有技术相比，所产生的有益效果是：

[0009] 1)、具有设计合理、结构简单、使用方便、性能优良、实用等特点，操作较为简单，使用成本低，减小了教师的劳动强度，保证教学工作顺利的进行。

[0010] 2)、能非常方便的绘制出四线三格，绘制效果较为理想，能够保持良好的课堂教学效率，有利于教学水平的提高。

附图说明

[0011] 附图 1 是本实用新型的结构示意图。

[0012] 图中：1、连接板，2、上支架，3、夹持器，4、铰轴，5、粉笔夹持孔，6、推拉把手，7、导向滑道，8、下支架。

具体实施方式

[0013] 下面结合附图对本实用新型作以下详细说明。

[0014] 如附图所示，本实用新型的一种英语划线装置，其结构包括上支架 2 和下支架 8，相互平行的上支架 2 和下支架 8 的两端分别通过连接板 1 相连接在一起，上支架 2 和下支架 8 上分别设置有导向滑道 7，导向滑道 7 之间设置有夹持器 3，夹持器 3 两端与导向滑道 7 之间分别通过铰轴 4 相连接，夹持器 3 上设置有粉笔夹持孔 5，夹持器 3 中部设置有推拉

把手 6 并与其固定相连接。

[0015] 夹持器 3 与导向滑道 7 之间垂直设置。推拉把手 6 呈 T 形，推拉把手 6 两端设置在导向滑道 7 上方。连接板 1 与上支架 2、下支架 8 之间垂直设置。

[0016] 把粉笔设置在粉笔夹持孔 5 内，将该装置放置在黑板上，用手操作推拉把手 6，即可在黑板上画出标准的四线三格。

[0017] 本实用新型的一种英语划线装置其加工制作简单方便，按说明书附图所示加工制作即可。

[0018] 除说明书所述的技术特征外，均为本专业人员的已知技术。

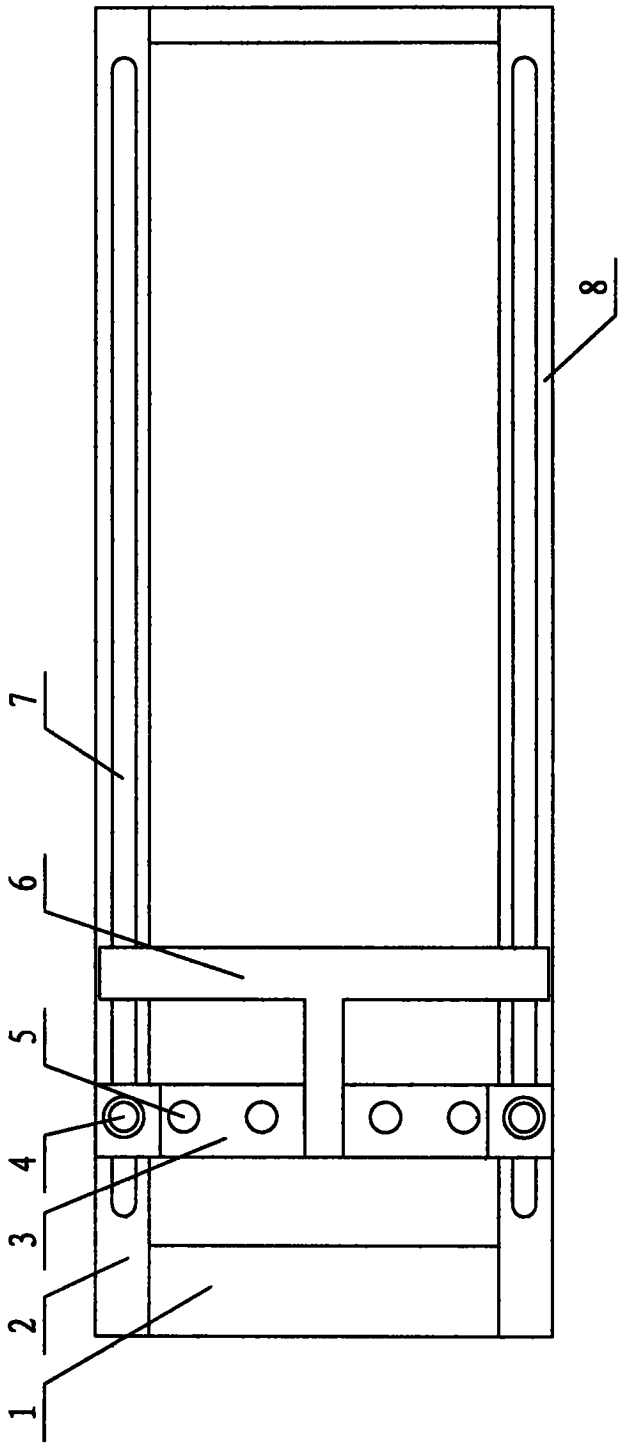

图 1