(19)国家知识产权局

(12)实用新型专利

(10)授权公告号 CN 217452702 U
(45)授权公告日 2022.09.20

(21)申请号 202221695765.8

(22)申请日 2022.07.01

(73)专利权人 山东小鸭精工机械有限公司
地址 250101 山东省济南市高新区工业南路51号

(72)发明人 徐爱芳 李现春 刘鹏 刘小平 雷海芳

(74)专利代理机构 北京融智邦达知识产权代理事务所(普通合伙) 11885
专利代理师 吴强 朱燕捷

(51)Int.Cl.
B23K 37/00(2006.01)
B08B 1/02(2006.01)

权利要求书1页 说明书3页 附图1页

(54)实用新型名称

一种滚压机扫渣装置

(57)摘要

本实用新型涉及自动化技术领域，尤其是涉及一种滚压机扫渣装置。包括滚压机和扫渣机构；扫渣机构包括毛刷和旋转驱动机构；旋转驱动机构固定在滚压机上；旋转驱动机构与毛刷连接，用于驱动毛刷旋转以对轮辋进行扫渣。旋转驱动机构为毛刷机。本实用新型通过旋转驱动机构驱动毛刷旋转以对轮辋进行扫渣，旋转毛刷对粘在工件上的吹渣管清理不掉的渣滓清理效果更明显。与现有技术相比，此方法为接触式清渣，对于一些稍焊渣、粘料焊渣也可清理掉，不需要工人用工具二次清渣，并且刷渣效果好。

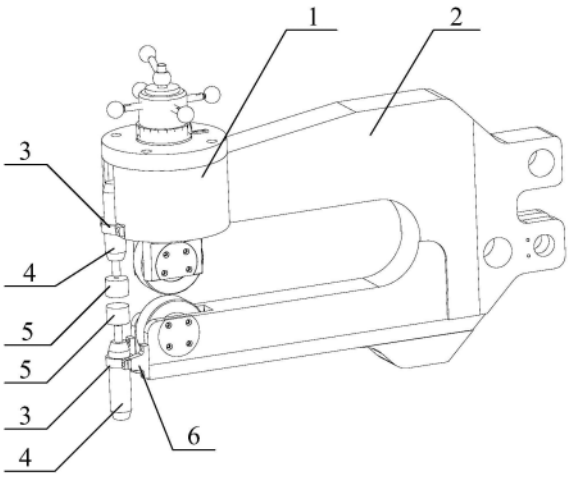

CN 217452702 U

1.一种滚压机扫渣装置,其特征在于,包括滚压机和扫渣机构;

所述扫渣机构包括毛刷和旋转驱动机构;所述旋转驱动机构固定在所述滚压机上;所述旋转驱动机构与所述毛刷连接,用于驱动所述毛刷旋转以对轮辋进行扫渣。

2.根据权利要求1所述的滚压机扫渣装置,其特征在于,所述滚压机包括C形板;所述旋转驱动机构固定在所述C形板上。

3.根据权利要求2所述的滚压机扫渣装置,其特征在于,所述旋转驱动机构固定在所述C形板的开口端。

4.根据权利要求3所述的滚压机扫渣装置,其特征在于,所述毛刷和所述旋转驱动机构均为两个;两个所述毛刷上下间隔设置;两个所述毛刷之间用于放置轮辋。

5.根据权利要求4所述的滚压机扫渣装置,其特征在于,所述滚压机包括滚轮调节部;所述滚轮调节部设置在所述C形板的前端;位于上方的所述旋转驱动机构固定在所述滚轮调节部上。

6.根据权利要求3所述的滚压机扫渣装置,其特征在于,所述C形板上设置有安装架;所述旋转驱动机构上套有半圆形的压环;所述压环与所述安装架固定。

7.根据权利要求6所述的滚压机扫渣装置,其特征在于,所述安装架包括两个间隔设置的安装板;所述安装板与所述C形板的端面垂直;所述压环的两端分别与两个所述安装板固定。

8.根据权利要求7所述的滚压机扫渣装置,其特征在于,所述压环通过螺钉与所述安装板固定。

9.根据权利要求1所述的滚压机扫渣装置,其特征在于,所述旋转驱动机构为毛刷机。

一种滚压机扫渣装置

技术领域

[0001] 本实用新型涉及自动化技术领域，尤其是涉及一种滚压机扫渣装置。

背景技术

[0002] 目前的轮辋扫渣采用气管，利用气体的力量与焊渣进行无接触吹渣。此种方法由于为非接触式清渣，对于一些稍焊渣、粘料焊渣存在清理不掉的情况，因此需要工人用工具二次清渣。

[0003] 目前的轮辋扫渣还采用刷渣条的形式，刷渣条虽然占用空间小，但为静态刷渣，刷渣效果也不太理想。

实用新型内容

[0004] 本实用新型的目的在于提供一种滚压机扫渣装置，以解决现有技术中存在的清渣效果差的技术问题。

[0005] 为解决上述技术问题，本实用新型提供的滚压机扫渣装置包括滚压机和扫渣机构；所述扫渣机构包括毛刷和旋转驱动机构；所述旋转驱动机构固定在所述滚压机上；所述旋转驱动机构与所述毛刷连接，用于驱动所述毛刷旋转以对轮辋进行扫渣。

[0006] 进一步地，所述滚压机包括C形板；所述旋转驱动机构固定在所述C形板上。

[0007] 进一步地，所述旋转驱动机构固定在所述C形板的开口端。

[0008] 进一步地，所述毛刷和所述旋转驱动机构均为两个；两个所述毛刷上下间隔设置；两个所述毛刷之间用于放置轮辋。

[0009] 进一步地，所述滚压机包括滚轮调节部；所述滚轮调节部设置在所述C形板的前端；位于上方的所述旋转驱动机构固定在所述滚轮调节部上。

[0010] 进一步地，所述C形板上设置有安装架；所述旋转驱动机构上套有半圆形的压环；所述压环与所述安装架固定。

[0011] 进一步地，所述安装架包括两个间隔设置的安装板；所述安装板与所述C形板的端面垂直；所述压环的两端分别与两个所述安装板固定。

[0012] 进一步地，所述压环通过螺钉与所述安装板固定。

[0013] 进一步地，所述旋转驱动机构为毛刷机。

[0014] 采用上述技术方案，本实用新型具有如下有益效果：

[0015] 本实用新型通过旋转驱动机构驱动毛刷旋转以对轮辋进行扫渣，旋转毛刷对粘在工件上的吹渣管清理不掉的渣滓清理效果更明显。与现有技术相比，此方法为接触式清渣，对于一些稍焊渣、粘料焊渣也可清理掉，不需要工人用工具二次清渣，并且刷渣效果好。

附图说明

[0016] 为了更清楚地说明本实用新型具体实施方式或现有技术中的技术方案下面将对具体实施方式或现有技术描述中所需要使用的附图作简单地介绍，显而易见地，下面描述

中的附图是本实用新型的一些实施方式，对于本领域普通技术人员来讲，在不付出创造性劳动的前提下，还可以根据这些附图获得其他的附图。

[0017] 图1为本实用新型实施例提供的滚压机扫渣装置的结构示意图；

[0018] 附图标记：

[0019] 1-滚轮调节部；2-C形板；3-压环；

[0020] 4-旋转驱动机构；5-毛刷；6-安装板。

具体实施方式

[0021] 下面将结合附图对本实用新型的技术方案进行清楚、完整地描述，显然，所描述的实施例是本实用新型一部分实施例，而不是全部的实施例。基于本实用新型中的实施例，本领域普通技术人员在没有做出创造性劳动前提下所获得的所有其他实施例，都属于本实用新型保护的范围。

[0022] 在本实用新型的描述中，需要说明的是，术语“中心”、“上”、“下”、“左”、“右”、“竖直”、“水平”、“内”、“外”等指示的方位或位置关系为基于附图所示的方位或位置关系，仅是为了便于描述本实用新型和简化描述，而不是指示或暗示所指的装置或元件必须具有特定的方位、以特定的方位构造和操作，因此不能理解为对本实用新型的限制。此外，术语“第一”、“第二”、“第三”仅用于描述目的，而不能理解为指示或暗示相对重要性。

[0023] 在本实用新型的描述中，需要说明的是，除非另有明确的规定和限定，术语“安装”、“相连”、“连接”应做广义理解，例如，可以是固定连接，也可以是可拆卸连接，或一体地连接；可以是机械连接，也可以是电连接；可以是直接相连，也可以通过中间媒介间接相连，可以是两个元件内部的连通。对于本领域的普通技术人员而言，可以具体情况理解上述术语在本实用新型中的具体含义。

[0024] 下面结合具体的实施方式对本实用新型做进一步的解释说明。

[0025] 如图1所示，本实施例提供的滚压机扫渣装置包括滚压机和扫渣机构；扫渣机构包括毛刷5和旋转驱动机构4；旋转驱动机构4固定在滚压机上；旋转驱动机构4与毛刷5连接，用于驱动毛刷5旋转以对轮辋进行扫渣。本实用新型通过旋转驱动机构4驱动毛刷5旋转以对轮辋进行扫渣，旋转毛刷5对粘在工件上的吹渣管清理不掉的渣滓清理效果更明显。与现有技术相比，此方法为接触式清渣，对于一些稍焊渣、粘料焊渣也可清理掉，不需要工人用工具二次清渣，并且刷渣效果好。

[0026] 其中，旋转驱动机构4可以为多种结构形式，优选地，旋转驱动机构4为毛刷机。毛刷机通过气源提供动力，带动毛刷5转动。

[0027] 在上述实施例的基础上，进一步地，滚压机包括C形板2；旋转驱动机构4固定在C形板2上。滚压机通过移动C形板2来移动轮辋以对轮辋进行滚压。本实施例将旋转驱动机构4固定在C形板2上，在C形板2移动的同时，旋转驱动机构4和毛刷5也随之运动，毛刷5在运动的同时对轮辋进行扫渣，设备不需要额外增加操作动作，清渣简介快捷，成本低，刷渣效果好。

[0028] 优选地，旋转驱动机构4固定在C形板2的开口端。便于设置旋转驱动机构4和毛刷5，不会影响滚轮的使用。

[0029] 在上述实施例的基础上，进一步地，毛刷5和旋转驱动机构4均为两个；两个毛刷5

上下间隔设置;两个毛刷5之间用于放置轮辋。两个毛刷5随C形板2移动,同时对轮辋的内壁和外壁进行清渣,提高清渣效率。

[0030] 其中,滚压机包括滚轮调节部1;滚轮调节部1设置在C形板2的前端;位于上方的旋转驱动机构4固定在滚轮调节部1上。滚轮调节部1用于调节滚轮的高度以使滚压机适用于不同厚度的轮辋。本实施例将上方的旋转驱动机构4固定在滚轮调节部1上,结构紧凑,不会影响滚压机其他部件的设置和使用。

[0031] 优选地,C形板2上设置有安装架;旋转驱动机构4上套有半圆形的压环3;压环3与安装架固定。通过压环3和安装架的配合将旋转驱动机构4固定在C形板2上,结构简单,方便设置。

[0032] 安装架包括两个间隔设置的安装板6;安装板6与C形板2的端面垂直;压环3的两端分别与两个安装板6固定。优选地,压环3通过螺钉与安装板6固定。该结构固定稳固。

[0033] 最后应说明的是:以上各实施例仅用以说明本实用新型的技术方案,而非对其限制;尽管参照前述各实施例对本实用新型进行了详细的说明,本领域的普通技术人员应当理解:其依然可以对前述各实施例所记载的技术方案进行修改,或者对其中部分或者全部技术特征进行等同替换;而这些修改或者替换,并不使相应技术方案的本质脱离本实用新型各实施例技术方案的范围。

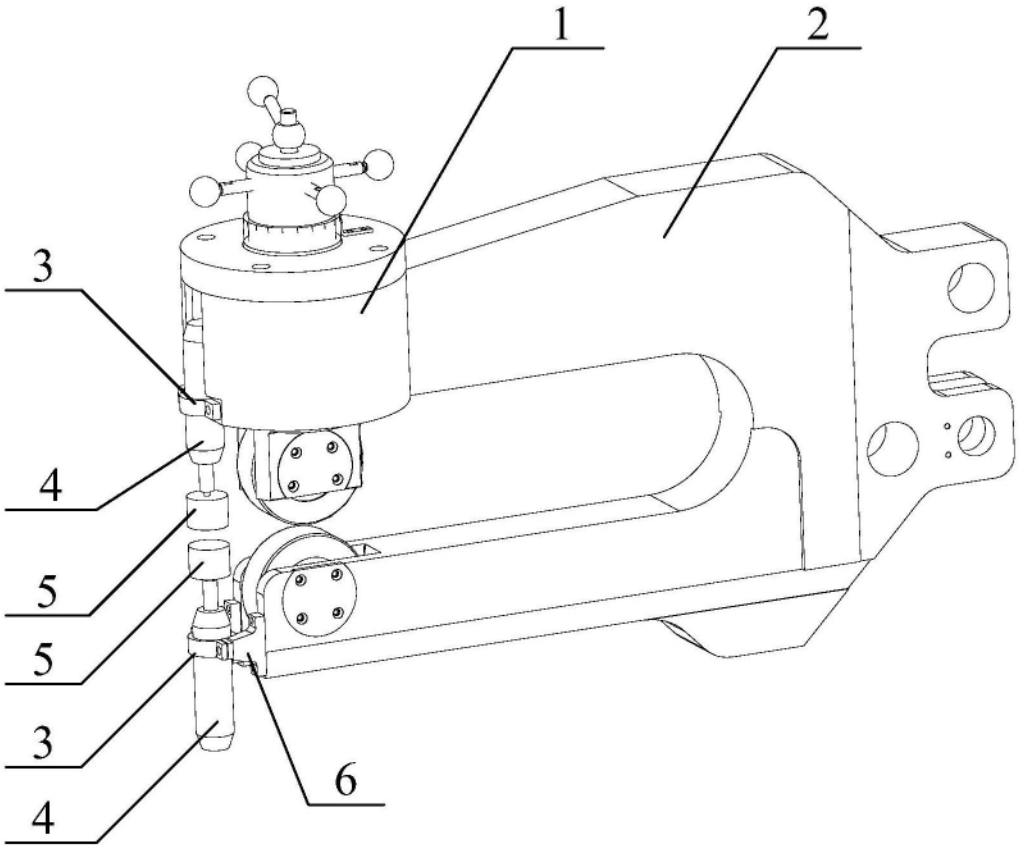

图1