(19)中华人民共和国国家知识产权局

(12)发明专利申请

(10)申请公布号 CN 105557856 A
(43)申请公布日 2016.05.11

(21)申请号 201410546950.4

(22)申请日 2014.10.16

(71)申请人 安徽省合肥市婉妹食品贸易有限责任公司
地址 231200 安徽省合肥市肥西县上派镇三河路警安花园1幢801室

(72)发明人 岳朝风

(51)Int.Cl.
A21C 11/10(2006.01)
A21C 11/08(2006.01)

权利要求书1页 说明书2页 附图1页

(54)发明名称

窝窝头成型机

(57)摘要

窝窝头成型机，其涉及食品加工机械领域。其特征在于它由从动链轮、成型模具、压辊组件、进面输送组件、预压成型组件、切刀组件、顶出组件、履带板组件、机架与主动链轮组成，所述的机架前端下方设置有主动链轮，后端下方设置有从动链轮，机架上方从后端向前端依次设置有成型模具、压辊组件、预压成型组件、切刀组件、顶出组件、履带板组件，成型模具的上方连接有进面输送组件，主动链轮与槽轮组件连接。本发明实现了机器自动化生产窝窝头，提高生产效率，可节约大量的人力物力。

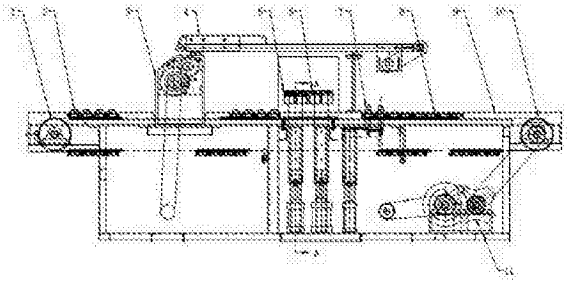

CN 105557856 A

1.窝窝头成型机，其特征在于它由从动链轮、成型模具、压辊组件、进面输送组件、预压成型组件、切刀组件、顶出组件、履带板组件、机架与主动链轮组成，所述的机架前端下方设置有主动链轮，后端下方设置有从动链轮，机架上方从后端向前端依次设置有成型模具、压辊组件、预压成型组件、切刀组件、顶出组件、履带板组件，成型模具的上方连接有进面输送组件，主动链轮与槽轮组件连接。

窝窝头成型机

技术领域

[0001] 本发明涉及食品加工机械领域，尤其涉及一种窝窝头成型机。

背景技术

[0002] 目前的市场上生产的窝窝头主要都是用手工来完成，其生产出来的窝窝头易污染，生产效率低下，生产成本高，浪费大量的人力物力。

发明内容

[0003] 本发明的目的是提供一种窝窝头成型机，它实现了机器自动化生产窝窝头，提高生产效率，可节约大量的人力物力。

[0004] 为了解决背景技术所存在的问题，本发明是采用以下技术方案：它由从动链轮、成型模具、压辊组件、进面输送组件、预压成型组件、切刀组件、顶出组件、履带板组件、机架与主动链轮组成，所述的机架前端下方设置有主动链轮，后端下方设置有从动链轮，机架上方从后端向前端依次设置有成型模具、压辊组件、预压成型组件、切刀组件、顶出组件、履带板组件，成型模具的上方连接有进面输送组件，主动链轮与槽轮组件连接。

[0005] 本发明正常工作时，在机器前端的履带板的成型孔上放上成型模具，同时在进面输送组件上放入压面机压好的杂粮面片，输送入压辊组件，使压好的面片覆盖在成型模具上，经过预压成型组件时，汽缸将压模下拉，使面片与成型模具贴实成型，再经过切刀组件时，汽缸动作把面皮切断，到顶出组件时，顶杆把模具与成型好的面顶出，由人工拾取，窝窝头面皮就此成型。

[0006] 本发明它实现了机器自动化生产窝窝头，提高生产效率，可节约大量的人力物力。

附图说明

[0007] 图 1 为本发明的结构示意图；

图 2 为图 1 中的 A-A 向视图。

具体实施方式

[0008] 参照图 1-2，本具体实施方式采用以下技术方案：它由从动链轮 1、成型模具 2、压辊组件 3、进面输送组件 4、预压成型组件 5、切刀组件 6、顶出组件 7、履带板组件 8、机架 9 与主动链轮 10 组成，所述的机架 9 前端下方设置有主动链轮 10，后端下方设置有从动链轮 1，机架 9 上方从后端向前端依次设置有成型模具 2、压辊组件 3、预压成型组件 5、切刀组件 6、顶出组件 7、履带板组件 8，成型模具 2 的上方连接有进面输送组件 4，主动链轮 10 与槽轮组件 11 连接。

[0009] 预压成型组件由刀具连接板 12、压模 13、直线滑轨 14、汽缸顶板 15、汽缸 16、连接侧板 17 组成，。

[0010] 压辊组件 3 安装在机架 9 上，能把输入的不规则的面片压制成宽度、厚度一致的面

片。

[0011] 进面输送组件 4 与机架 9、压辊组件 3 相连，为压辊组件 3 提供面料。

[0012] 履带板组件 8 是由两条链条中间连接大小都相同的履带板，再由主动链轮 10 与从动链轮 1 带动，贯穿机器的前后两端，上端的链条有滑轨拖住。

[0013] 本发明正常工作时，在机器前端的履带板的成型孔上放上成型模具，同时在进面输送组件上放入压面机压好的杂粮面片，输送入压辊组件，使压好的面片覆盖在安装好成型模具的履带板上一起运动，经过预压成型组件时，汽缸将压模下拉，使面片与成型模具贴实成型，再经过切刀组件时，汽缸动作把面皮切断，到顶出组件时，顶杆把模具与成型好的面顶出，由人工拾取，窝窝头面皮就此成型。

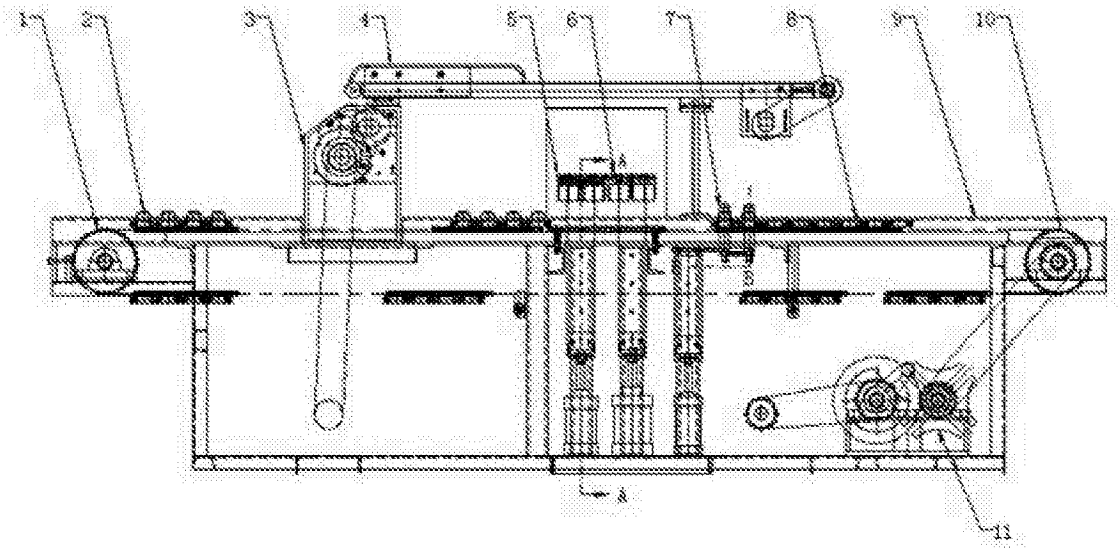

图 1

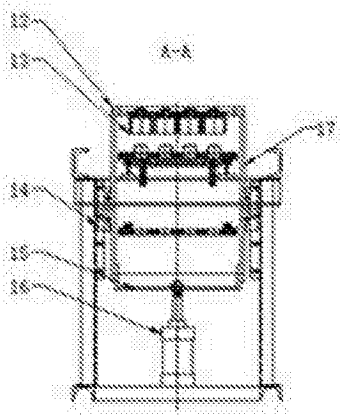

图 2