(19)国家知识产权局

(12)实用新型专利

(10)授权公告号 CN 217784197 U
(45)授权公告日 2022.11.11

(21)申请号 202221176122.2

(22)申请日 2022.05.10

(73)专利权人 厦门麦丰密封件有限公司
地址 361000 福建省厦门市同安区同安大道2288号

(72)发明人 李锦杰 张德富

(74)专利代理机构 厦门原创专利事务所(普通合伙) 35101
专利代理师 黄灿林

(51)Int.Cl.
F16J 15/10(2006.01)

权利要求书1页 说明书2页 附图3页

(54)实用新型名称

一种不锈钢管用密封硅胶圈

(57)摘要

本实用新型涉及管道安装技术领域，尤其为一种不锈钢管用密封硅胶圈，包括连接圈，位于下端的所述连接圈上端固定连接有密封块，且密封块与位于上端的连接圈固定连接，位于上端的所述连接圈下端固定连接有连接块，本实用新型中，通过设置的连接块、密封块、凸块和金属网，且在使用该设备时，通过连接圈、密封块和连接块制成的密封圈安装在所需位置，进而整体为不同硬度的硅胶制成，与内侧增加金属网，不仅提高不锈钢管使用时密封效果，还可提高整体的使用寿命，以解决密封圈的弹性与密封效果不够的问题。

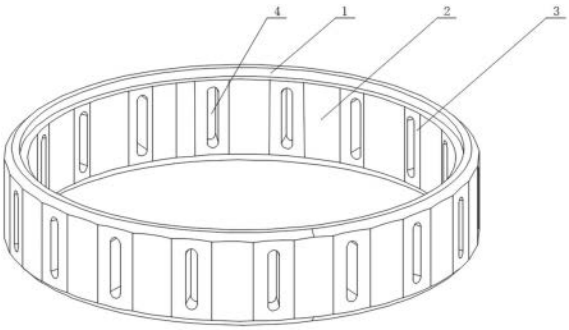

CN 217784197 U

1.一种不锈钢管用密封硅胶圈,包括连接圈(1),其特征在于:位于下端的所述连接圈(1)上端固定连接有密封块(2),且密封块(2)与位于上端的连接圈(1)固定连接,位于上端的所述连接圈(1)下端固定连接有连接块(3)。

2.根据权利要求1所述的一种不锈钢管用密封硅胶圈,其特征在于:所述连接块(3)外侧开设有限位槽(4),且连接块(3)与位于下端的连接圈(1)固定连接。

3.根据权利要求1所述的一种不锈钢管用密封硅胶圈,其特征在于:所述密封块(2)内侧固定连接有凸块(5),且凸块(5)的个数共有12个。

4.根据权利要求1所述的一种不锈钢管用密封硅胶圈,其特征在于:所述连接块(3)和密封块(2)呈间隔设置,且连接块(3)和密封块(2)呈弧形展示。

5.根据权利要求3所述的一种不锈钢管用密封硅胶圈,其特征在于:所述凸块(5)呈弧形阵列分布在连接圈(1)与密封块(2)中,所述凸块(5)呈硅胶材质的板材制成的。

6.根据权利要求1所述的一种不锈钢管用密封硅胶圈,其特征在于:所述密封块(2)内侧固定连接有连接板(6),所述连接板(6)远离凸块(5)的一端固定连接有金属网(7)。

7.根据权利要求6所述的一种不锈钢管用密封硅胶圈,其特征在于:所述金属网(7)是由不锈钢材质的板材制成的,且金属网(7)与密封块(2)固定连接。

一种不锈钢管用密封硅胶圈

技术领域

[0001] 本实用新型涉及管道安装技术领域，具体为一种不锈钢管用密封硅胶圈。

背景技术

[0002] 当前我国白来水，给排水，水电工程所用的材料均为铸铁管和PPR管，铸铁管有易生锈，杂质多，重金属含量高的缺点，使用年限有限，而PPR管强度低，抗压低，易损坏的缺点，目前，不锈钢管件由于不易生锈，环保，强度高而慢慢在一些地区推广州使用，寿命可达70年以上，而相配套的密封橡胶材料还没有进行相应的材料开发，本次立项即是为不锈钢管行业找到使之配套使用的橡胶密封制品，而市面上的密封圈的弹性与密封效果不够，进而导致本体密封效果差。

实用新型内容

[0003] 本实用新型的目的在于提供一种不锈钢管用密封硅胶圈，以解决上述背景技术中提出的问题。

[0004] 为实现上述目的，本实用新型提供如下技术方案：

[0005] 一种不锈钢管用密封硅胶圈，包括连接圈，位于下端的所述连接圈上端固定连接有密封块，且密封块与位于上端的连接圈固定连接，位于上端的所述连接圈下端固定连接有连接块。

[0006] 优选的，所述连接块外侧开设有限位槽，且连接块与位于下端的连接圈固定连接。

[0007] 优选的，所述密封块内侧固定连接有凸块，且凸块的个数共有12个。

[0008] 优选的，所述连接块和密封块呈间隔设置，且连接块和密封块呈弧形展示。

[0009] 优选的，所述凸块呈弧形阵列分布在连接圈与密封块中，所述凸块呈硅胶材质的板材制成的。

[0010] 优选的，所述密封块内侧固定连接有连接板，所述连接板远离凸块的一端固定连接有金属网。

[0011] 优选的，所述金属网是由不锈钢材质的板材制成的，且金属网与密封块固定连接。

[0012] 与现有技术相比，本实用新型的有益效果是：

[0013] 1、本实用新型中，通过设置的连接块、密封块、凸块和金属网，且在使用该设备时，通过连接圈、密封块和连接块制成的密封圈安装在所需位置，进而整体为不同硬度的硅胶制成，与内侧增加金属网，不仅提高不锈钢管使用时密封效果，还可提高整体的使用寿命，以解决密封圈的弹性与密封效果不够的问题。

附图说明

[0014] 图1为本实用新型的整体结构示意图；

[0015] 图2为本实用新型图1的局部剖视处结构示意图；

[0016] 图3为本实用新型图2的A处结构示意图。

[0017] 图中:1-连接圈、2-密封块、3-连接块、4-限位槽、5-凸块、6-连接板、7-金属网。

具体实施方式

[0018] 下面将结合本实用新型实施例中的附图,对本实用新型实施例中的技术方案进行清楚、完整地描述,显然,所描述的实施例仅仅是本实用新型一部分实施例,而不是全部的实施例。基于本实用新型中的实施例,本领域普通技术人员在没有做出创造性劳动前提下所获得的所有其他实施例,都属于本实用新型保护的范围。

[0019] 请参阅图1-3,本实用新型提供一种技术方案:

[0020] 一种不锈钢管用密封硅胶圈,包括连接圈1,位于下端的连接圈1上端固定连接有密封块2,且密封块2与位于上端的连接圈1固定连接,位于上端的连接圈1下端固定连接有连接块3。

[0021] 连接块3外侧开设有限位槽4,且连接块3与位于下端的连接圈1固定连接,通过在连接块3中开设限位槽4,进而增加整体的涨紧与形变的效果,密封块2内侧固定连接有凸块5,且凸块5的个数共有12个,连接块3和密封块2呈间隔设置,且连接块3和密封块2呈弧形展示,通过连接块3与密封块2设置成弧形,与连接圈1的形状符合,进而便于安装在不锈钢管中,使其更加贴合,凸块5呈弧形阵列分布在连接圈1与密封块2中,凸块5呈硅胶材质的板材制成的,通过硅胶材质的凸块5,提高与不锈钢管之间接触时的涨紧效果,密封块2内侧固定连接有连接板6,连接板6远离凸块5的一端固定连接有金属网7,金属网7是由不锈钢材质的板材制成的,且金属网7与密封块2固定连接,通过在密封块2中设置连接板6和不锈钢材质的金属网7来增加密封块2整体的硬度,可在增加整体的使用寿命。

[0022] 工作流程:本实用新型,为提高不锈钢管安装时的密封效果,在安装时,将连接圈1、密封块2和连接块3制成的密封圈安装在所需位置,且在安装时,整体得到拉伸,且连接块3中的限位槽4产生形变,而密封块2内圈的凸块5与不锈钢管接触,在安装后,此时密封块2、连接块3和凸块5受力挤压所产生形变,而为提高整体使用寿命,在密封块2中设置连接板6和不锈钢材质的金属网7来增加密封块2整体的硬度。

[0023] 尽管已经示出和描述了本实用新型的实施例,对于本领域的普通技术人员而言,可以理解在不脱离本实用新型的原理和精神的情况下可以对这些实施例进行多种变化、修改、替换和变型,本实用新型的范围由所附权利要求及其等同物限定。

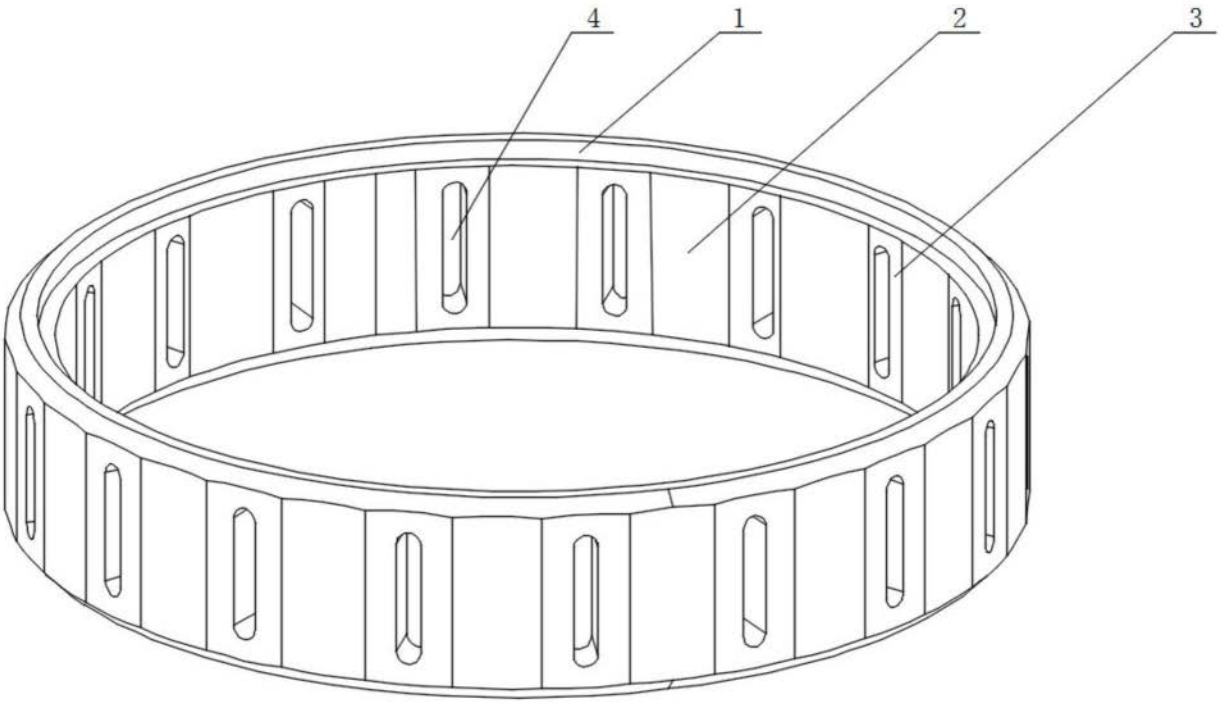

图1

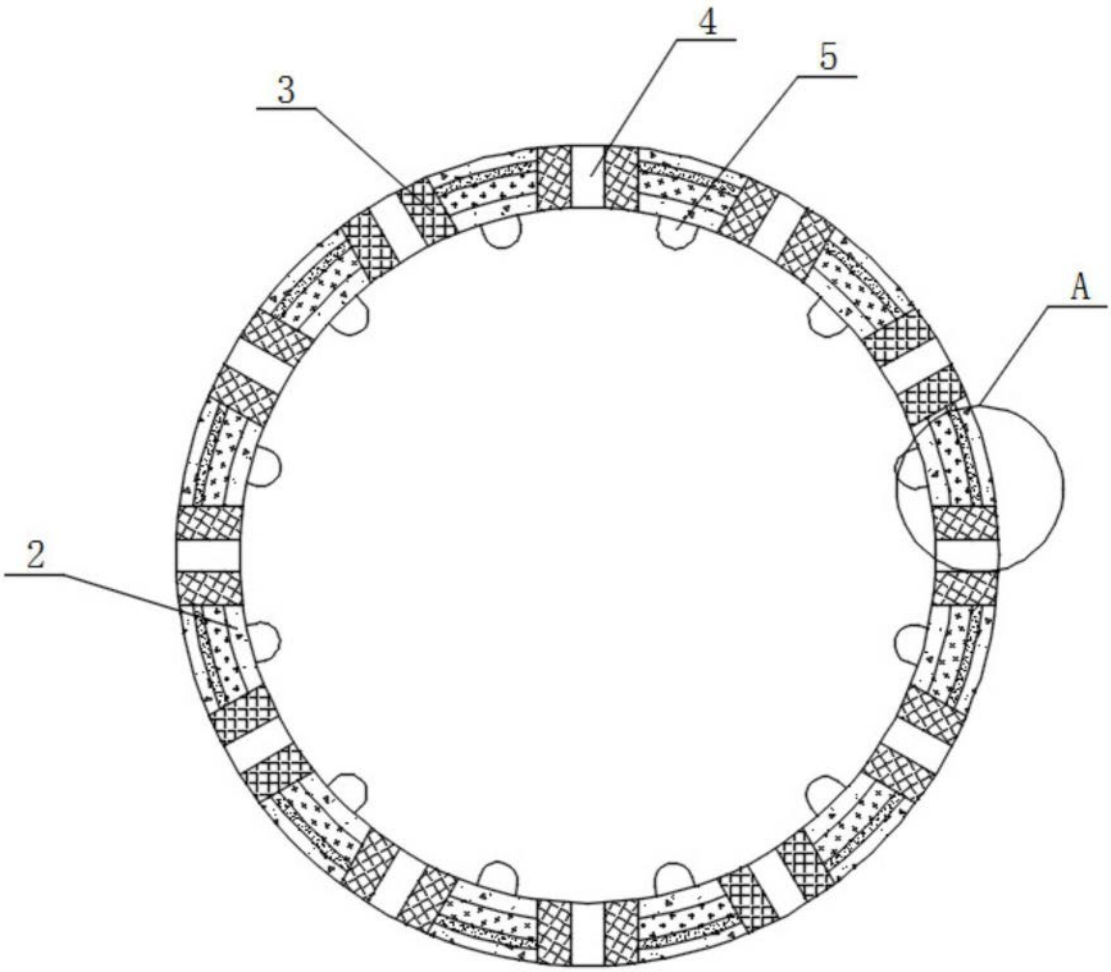

图2

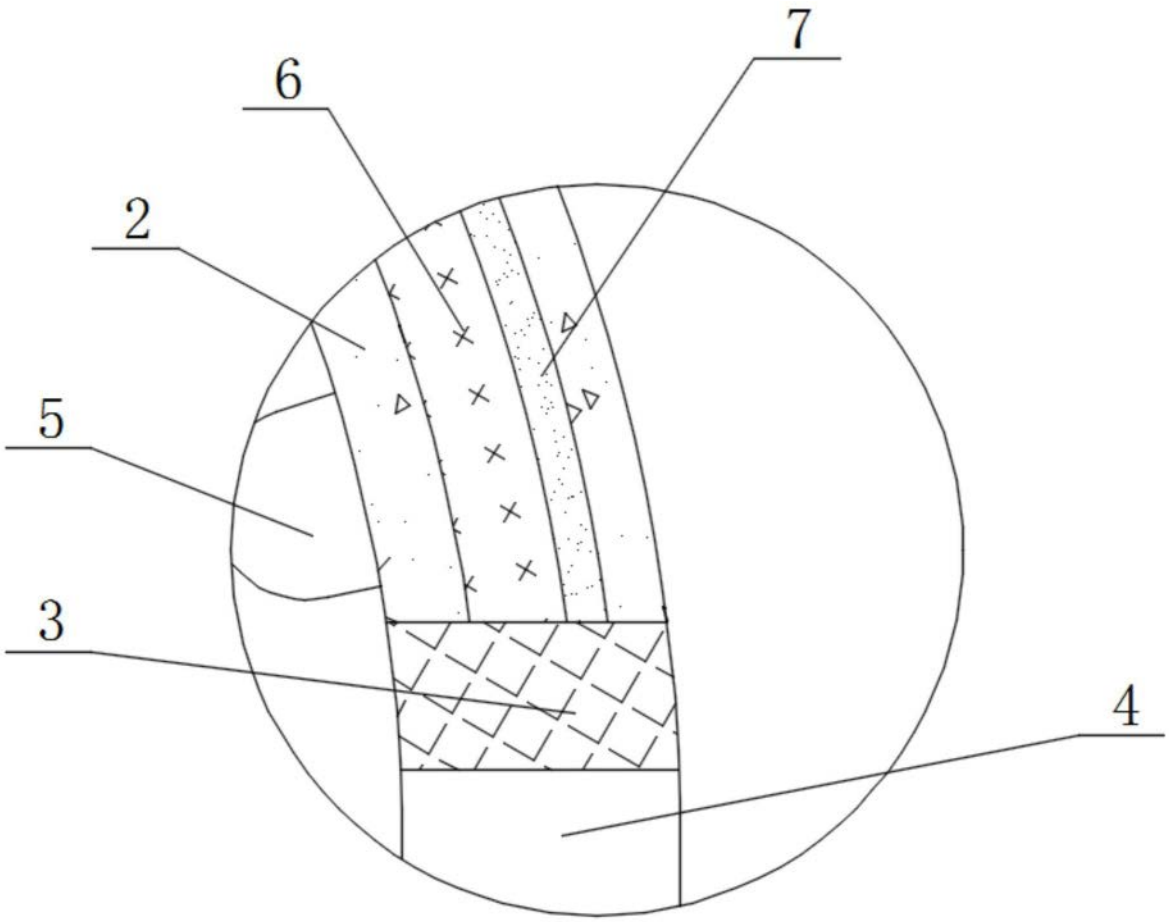

图3