(19)中华人民共和国国家知识产权局

(12)实用新型专利

(10)授权公告号 CN 202311944 U
(45)授权公告日 2012.07.11

(21)申请号 201120494883.8

(22)申请日 2011.12.02

(73)专利权人 廊坊富沃德实业有限公司
地址 065701 河北省霸州市胜芳镇工业道三经路东
专利权人 罗庆川

(72)发明人 罗庆川

(74)专利代理机构 北京同辉知识产权代理事务所（普通合伙） 11357
代理人 王道川

(51)Int.Cl.
A47B 3/00(2006.01)
A47B 13/00(2006.01)

权利要求书 1 页 说明书 3 页 附图 3 页

(54)实用新型名称

可折叠桌

(57)摘要

本实用新型公开一种可折叠桌，包括桌腿和活动桌板，所述活动桌板的一侧与桌板固定体铰接；所述桌腿的一端与所述活动桌板的底部铰接，另一端与桌腿固定体铰接。本实用新型可折叠桌能够安装在任意需要桌子的地方，并且结构简单、折叠方便快捷。

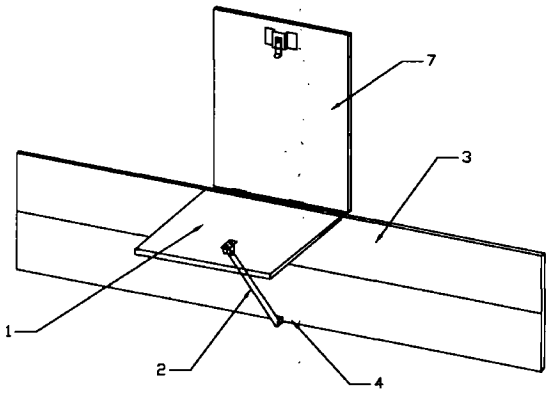

CN 202311944 U

1. 可折叠桌，其特征在于，包括桌腿 (2) 和活动桌板 (1)，所述活动桌板 (1) 的一侧与桌板固定体 (3) 铰接；所述桌腿 (2) 的一端与所述活动桌板 (1) 的底部铰接，另一端与桌腿固定体 (4) 铰接。

2. 根据权利要求 1 所述的可折叠桌，其特征在于，所述活动桌板 (1) 的上方和 / 或下方设置有桌板限位机构，所述桌板限位机构固定安装于限位固定体 (7) 上。

3. 根据权利要求 2 所述的可折叠桌，其特征在于，所述桌板限位机构包括拉手 (5) 和隔离体 (8)，所述隔离体 (8) 固定安装在所述限位固定体 (7) 上，所述拉手 (5) 的固定端安装在所述隔离体 (8) 上并以所述固定端为圆心转动，所述拉手 (5) 的自由端与所述限位固定体 (7) 之间的距离大于等于所述活动桌板 (1) 的厚度且小于所述活动桌板 (1) 与地面平行时其自由端与所述限位固定体 (7) 之间的距离。

4. 根据权利要求 1-3 任一所述的可折叠桌，其特征在于，所述桌腿 (2) 为可伸缩桌腿。

5. 根据权利要求 4 所述的可折叠桌，其特征在于，所述可伸缩桌腿包括第一桌腿 (10)、第二桌腿 (11) 和安装在所述第一桌腿 (10) 上的定位机构 (12)，所述第一桌腿 (10) 具有轴向中孔，所述第二桌腿 (11) 的第二端自所述第一桌腿 (10) 的第二端伸入所述轴向中孔内；所述第二桌腿 (11) 的第一端和所述第一桌腿 (10) 的第一端二者中的任意一个与所述活动桌板 (1) 的底部铰接，另一端与所述桌腿固定体 (4) 铰接。

6. 根据权利要求 2 或 3 所述的可折叠桌，其特征在于，所述桌腿固定体 (4)、所述桌板固定体 (3) 和所述限位固定体 (7) 相对固定。

7. 根据权利要求 2 或 3 所述的可折叠桌，其特征在于，所述桌腿固定体 (4)、

所述桌板固定体 (3) 和所述限位固定体 (7) 为同一个固定体。

8. 根据权利要求 1 所述的可折叠桌，其特征在于，所述桌板固定体 (3) 包括固定体本体 (301)、转轴 (302) 和铰接部 (303)；所述转轴 (302) 的一端与所述铰接部 (303) 固定连接，另一端安装在所述固定体本体 (301) 上；所述活动桌板 (1) 与所述铰接部 (303) 铰接；所述活动桌板 (1) 的左方和 / 或右方设置有桌板限位机构，所述桌板限位机构固定安装于限位固定体 (7) 上；所述桌腿 (2) 与所述桌腿固定体 (4) 可拆卸连接。

9. 根据权利要求 1 所述的可折叠桌，其特征在于，所述活动桌板 (1) 的底部和所述桌腿固定体 (4) 上分别固定安装有管座 (9)，所述桌腿 (2) 的两端分别铰接于所述管座 (9) 上。

10. 根据权利要求 1 所述的可折叠桌，其特征在于，所述活动桌板 (1) 的一侧通过合页 (6) 与所述桌板固定体 (3) 铰接。

可折叠桌

技术领域

[0001] 本实用新型涉及一种桌子，特别涉及一种可折叠桌。

背景技术

[0002] 现有技术中的折叠桌通常是独立，即与周围其它家具或物件是分开的，相互之间没有形成相互关联和支持，不能与其它家具或物件组合到一起实现 1+1 大于 2 的功能。并且折叠以后需要存放在安全的角落里，以防止放置不稳或儿童触及等导致折叠后的桌子倒下；人们往往为寻找折叠后桌子的存放地而烦恼。另外，现有技术中的桌子也不能任意放置或安装在需要的地方，比如墙壁、家具一侧壁等。

实用新型内容

[0003] 针对现有技术中存在的不足，本实用新型的目的在于提供一种能够安装在任意需要桌子的地方，并且结构简单、折叠方便快捷的可折叠桌。

[0004] 本实用新型的技术方案是这样实现的：可折叠桌，包括桌腿和活动桌板，所述活动桌板的一侧与桌板固定体铰接；所述桌腿的一端与所述活动桌板的底部铰接，另一端与桌腿固定体铰接。

[0005] 上述可折叠桌，所述活动桌板的上方和 / 或下方设置有桌板限位机构，所述桌板限位机构固定安装于限位固定体上。

[0006] 上述可折叠桌，所述桌板限位机构包括拉手和隔离体，所述隔离体固定安装在所述限位固定体上，所述拉手的固定端安装在所述隔离体上并以所述固定端为圆心转动，所述拉手的自由端与所述限位固定体之间的距离大于等于所述活动桌板的厚度且小于所述活动桌板与地面平行时其自由端与所述限位固定体之间的距离。

[0007] 上述可折叠桌，所述桌腿为可伸缩桌腿。

[0008] 上述可折叠桌，所述可伸缩桌腿包括第一桌腿、第二桌腿和安装在所述第一桌腿上的定位机构，所述第一桌腿具有轴向中孔，所述第二桌腿的第二端自所述第一桌腿的第二端伸入所述轴向中孔内；所述第二桌腿的第一端和所述第一桌腿的第一端二者中的任意一个与所述活动桌板的底部铰接，另一端与所述桌腿固定体铰接。

[0009] 上述可折叠桌，所述桌腿固定体、所述桌板固定体和所述限位固定体相对固定。

[0010] 上述可折叠桌，所述桌腿固定体、所述桌板固定体和所述限位固定体为同一个固定体。

[0011] 上述可折叠桌，所述桌板固定体包括固定体本体、转轴和铰接部；所述转轴的一端与所述铰接部固定连接，另一端安装在所述固定体本体上；所述活动桌板与所述铰接部铰接；所述活动桌板的左方和 / 或右方设置有桌板限位机构，所述桌板限位机构固定安装于限位固定体上；所述桌腿与所述桌腿固定体可拆卸连接以避免所述桌腿阻碍所述活动桌板以转轴为轴旋转。

[0012] 上述可折叠桌，所述活动桌板的底部和所述桌腿固定体上分别固定安装有管座，

所述桌腿的两端分别铰接于所述管座上。

[0013] 上述可折叠桌，所述活动桌板的一侧通过合页与所述桌板固定体铰接。

[0014] 本实用新型的有益效果是：本实用新型可折叠桌能够安装在任意需要桌子的地方，比如安装在家具的一侧壁或者墙壁等任意需要有桌子存在的地方，在不需要的时候能够方便快捷地折叠起来而不影响周围环境及其它家具的使用，并且结构简单、成本低廉。

附图说明

[0015] 图 1 为本实用新型可折叠桌的结构示意图；

[0016] 图 2 为图 1 所示本实用新型可折叠桌的桌板限位机构的结构示意图；

[0017] 图 3 为本实用新型可折叠桌的一侧左边安装的合页的结构示意图；

[0018] 图 4 为本实用新型可折叠桌的一侧右边安装的合页的结构示意图；

[0019] 图 5 为本实用新型可折叠桌的管座的结构示意图；

[0020] 图 6 为本实用新型可折叠桌的拉手的剖面结构示意图；

[0021] 图 7 为本实用新型可折叠桌的拉手的外观结构示意图；

[0022] 图 8 为本实用新型可折叠桌的另一种结构示意图；

[0023] 图 9 为本实用新型可折叠桌的桌腿的结构示意图。

[0024] 图中：1- 活动桌板，2- 桌腿，3- 桌板固定体，301- 固定体本体，302- 转轴，303- 铰接部，4- 桌腿固定体，5- 拉手，6- 合页，7- 限位固定体，8- 隔离体，9- 管座，10- 第一桌腿，11- 第二桌腿，12- 定位机构。

具体实施方式

[0025] 结合附图对本实用新型做进一步的说明：

[0026] 如图 1 所示，本实施例可折叠桌包括桌腿 2 和活动桌板 1，所述活动桌板 1 的一侧通过合页 6 与桌板固定体 3 铰接；所述桌腿 2 的一端与所述活动桌板 1 底部的管座 9 铰接，另一端与桌腿固定体 4 上的管座 9 铰接。在所述活动桌板 1 的上方（也可以是下方）设置有桌板限位机构，所述桌板限位机构固定安装于限位固定体 7 上。本实施例中的所述桌板限位机构包括拉手 5 和隔离体 8，所述隔离体 8 固定安装在所述限位固定体 7 上，所述拉手 5 的固定端安装在所述隔离体 8 上并以所述固定端为圆心转动，所述拉手 5 的自由端与所述限位固定体 7 之间的距离等于所述活动桌板 1 的厚度（也可以大于所述活动桌板 1 的厚度且小于所述活动桌板 1 与地面平行时其自由端与所述限位固定体 7 之间的距离，这样就会使得所述活动桌板 1 有多个位置状态），从而使得所述活动桌板 1 不使用的时候向上收起而限制在所述拉手 5 与所述限位固定体 7 之间，所述拉手 5 限制所述活动桌板 1 以与所述桌板固定体 3 的铰接轴为轴旋转。本实施例中的所述桌腿 2 为可伸缩桌腿。所述可伸缩桌腿包括第一桌腿 10、第二桌腿 11 和安装在所述第一桌腿 10 上的定位机构 12，所述第一桌腿 10 具有轴向中孔，所述第二桌腿 11 的第二端自所述第一桌腿 10 的第二端伸入所述轴向中孔内；所述第二桌腿 11 的第一端和所述第一桌腿 10 的第一端二者中的任意一个与所述活动桌板 1 的底部铰接，另一端与所述桌腿固定体 4 铰接。所述定位机构 12 可以为弹簧销、销子、销钉等，只要使得所述活动桌板 1 移动到设定的位置所述第一桌腿 10 与所述第二桌腿 11 不发生相对伸缩运动即可。

[0027] 在实际应用中，所述桌腿固定体 4、所述桌板固定体 3 和所述限位固定体 7 相对固定；以保持可折叠桌的稳定。所述桌腿固定体 4、所述桌板固定体 3 和所述限位固定体 7 也可以为同一个固定体。

[0028] 如图 8 所示，在另外的实施例中，可折叠桌的所述桌板固定体 3 包括固定体本体 301、转轴 302 和铰接部 303；所述转轴 302 的一端与所述铰接部 303 固定连接，另一端安装在所述固定体本体 301 上；所述活动桌板 1 与所述铰接部 303 铰接；所述活动桌板 1 的左方（也可以是右方）设置有桌板限位机构，所述桌板限位机构固定安装于限位固定体 7 上；所述桌腿 2 与所述桌腿固定体 4 可拆卸连接以避免所述桌腿 2 阻碍所述活动桌板 1 以转轴 302 为轴旋转。这种形式结构复杂，实际中采用较少。

[0029] 上述实施例的可折叠桌能够安装在任意需要桌子的地方，比如安装在家具的一侧壁或者墙壁等任意需要有桌子存在的地方，在不需要的时候能够方便快捷地折叠起来而不影响周围环境及其它家具的使用，并且结构简单、成本低廉。

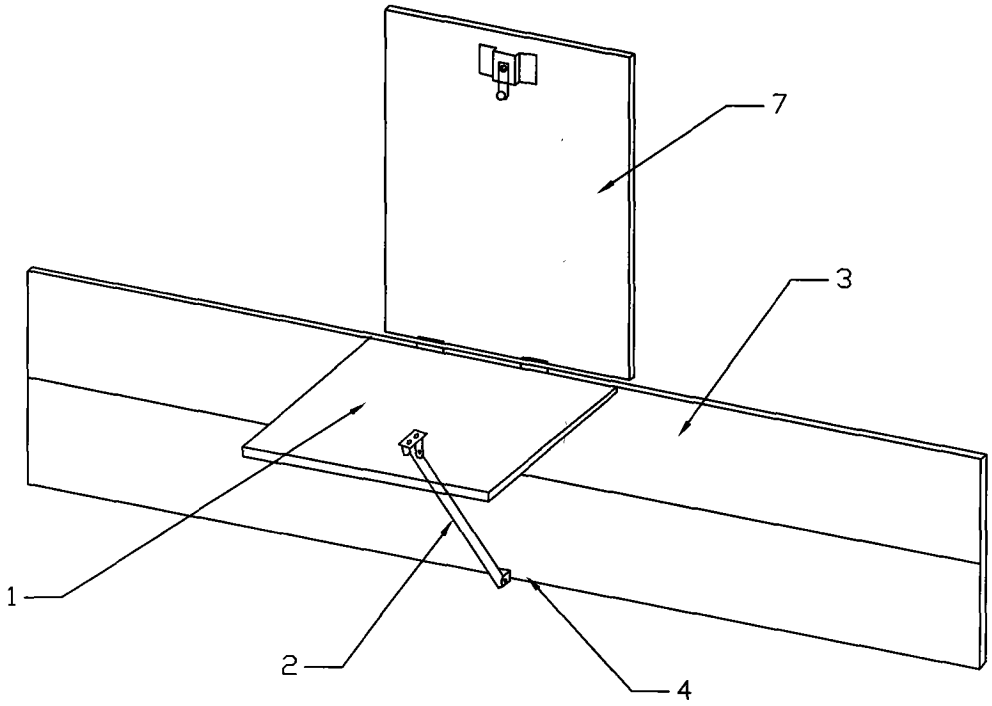

图 1

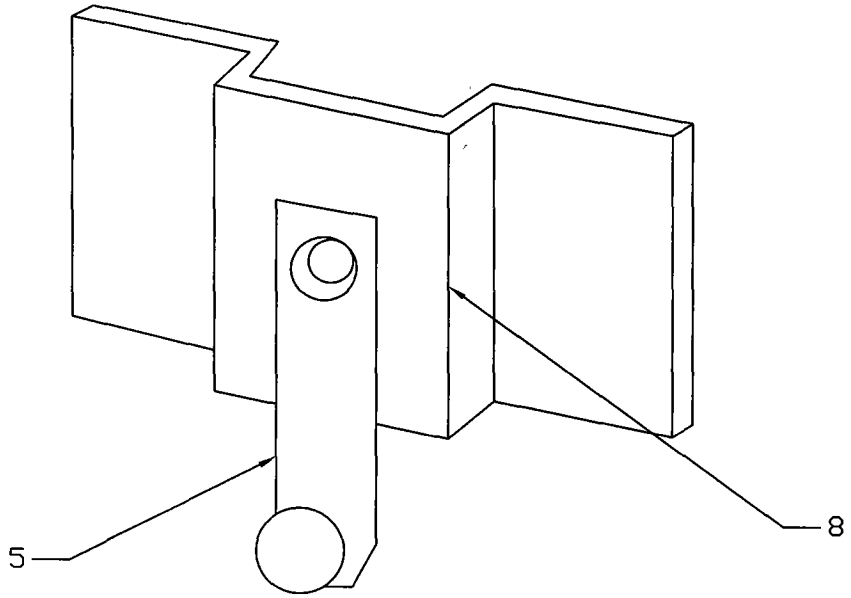

图 2

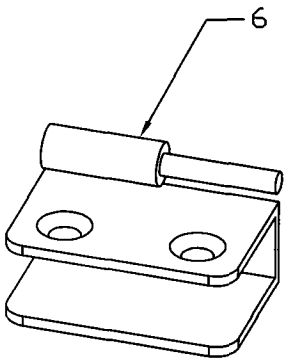

图 3

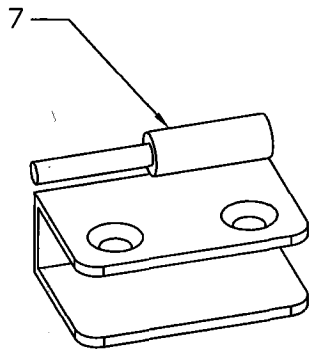

图 4

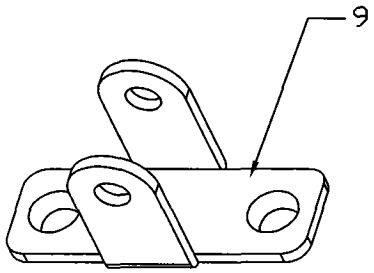

图 5

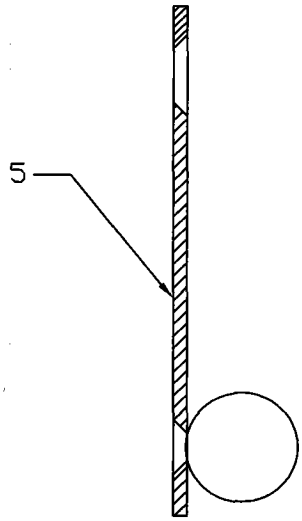

图 6

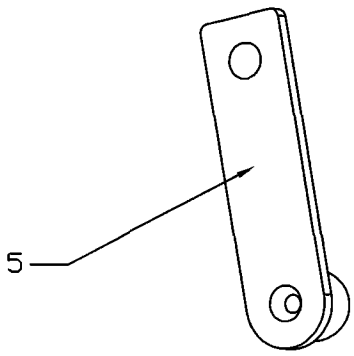

图 7

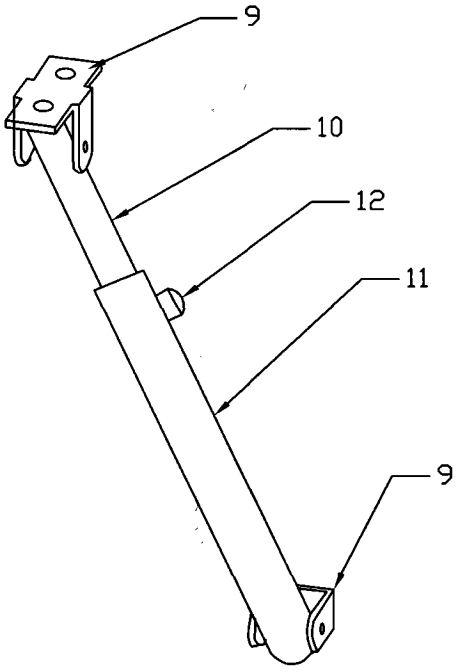

图 8

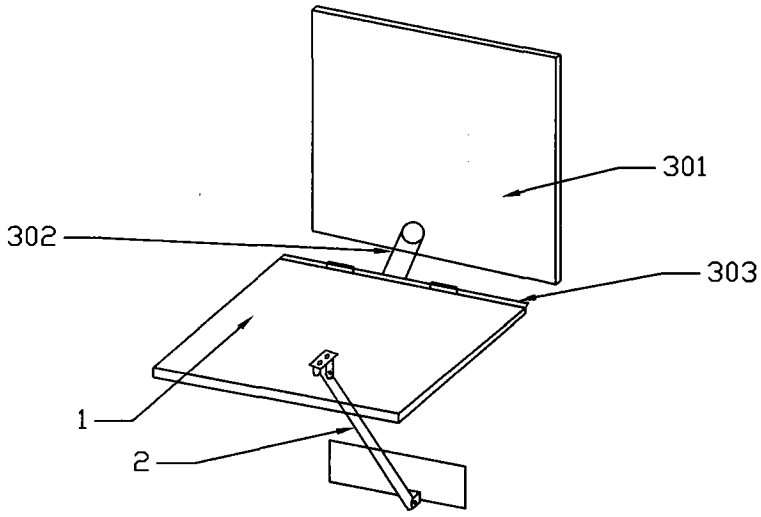

图 9