(19)国家知识产权局

(12)发明专利

(10)授权公告号 CN 112503885 B
(45)授权公告日 2022.05.27

(21)申请号 202011350454.3

(22)申请日 2020.11.26

(65)同一申请的已公布的文献号
申请公布号 CN 112503885 A

(43)申请公布日 2021.03.16

(73)专利权人 恒凌金属制品(湖州)有限公司
地址 313212 浙江省湖州市德清县新安镇勾里村村委旁

(72)发明人 刘喜彬

(74)专利代理机构 北京金蓄专利代理有限公司 11544
专利代理师 刘立义

(51)Int.Cl.
F26B 11/14(2006.01)
F26B 1/00(2006.01)
F26B 21/00(2006.01)
F26B 21/08(2006.01)
F26B 25/00(2006.01)
F26B 25/02(2006.01)
F26B 25/04(2006.01)

审查员 王宁

权利要求书2页 说明书5页 附图5页

(54)发明名称

一种利用率高的橡胶制品原材料烘干设备

(57)摘要

本发明涉及橡胶制品生产设备技术领域，且公开了一种利用率高的橡胶制品原材料烘干设备，包括工作板、收集机构、烘干机构、回收机构、热风输送机构和输料机构，所述工作板水平设置，所述收集机构竖直固定设置在工作板顶面，所述烘干机构竖直固定设置在收集机构顶面。该利用率高的橡胶制品原材料烘干设备，通过设置有烘干机构使原材料烘干充分，使烘干效果得到更多的提高，使烘干速度得到提升，通过设置有回收机构使经过烘干箱后的潮湿温热气体经过与干燥气体充分换后，使含有的水分集中至集水盒内部，提高能源的利用率，且使水资源得到回收；通过设置有输料机构使原材料进行初步的控水，并对水进行收集。

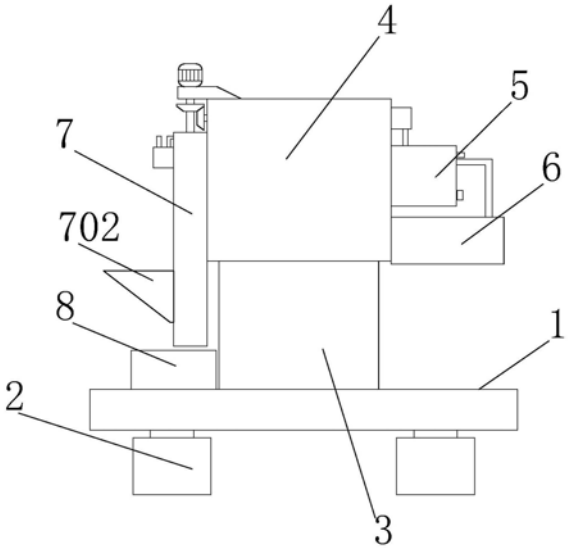

CN 112503885 B

1.一种利用率高的橡胶制品原材料烘干设备，包括工作板(1)、收集机构(3)、烘干机构(4)、回收机构(5)、热风输送机构(6)和输料机构(7)，其特征在于：所述工作板(1)水平设置，所述收集机构(3)竖直固定设置在工作板(1)顶面，所述烘干机构(4)竖直固定设置在收集机构(3)顶面，所述烘干机构(4)底端与收集机构(3)内部贯通设置，所述回收机构(5)固定设置在烘干机构(4)右侧面，所述热风输送机构(6)水平设置在回收机构(5)下方，所述热风输送机构(6)左端贯穿烘干机构(4)右侧面延伸至烘干机构(4)内部，所述热风输送机构(6)顶端与回收机构(5)内部贯通设置，所述回收机构(5)顶端与烘干机构(4)内部贯通设置，所述输料机构(7)竖直设置在烘干机构(4)左侧，所述输料机构(7)侧面与烘干机构(4)侧面固定连接，所述输料机构(7)下方水平设置有收液盒(8)，所述收液盒(8)底面与工作板(1)顶面接触，所述输料机构(7)顶端侧面与烘干机构(4)内部贯通设置；收集机构(3)包括支撑箱(301)和收集箱(303)，所述支撑箱(301)竖直设置在工作板(1)上方，所述支撑箱(301)上下贯通设置，所述支撑箱(301)底端与工作板(1)顶面固定连接，所述支撑箱(301)左侧面开设有出入孔(302)，所述收集箱(303)水平设置在支撑箱(301)内部，所述收集箱(303)底面与工作板(1)顶面固定连接，所述收集箱(303)高度小于出入孔(302)孔径；回收机构(5)包括回收箱(501)、导气管一(503)、集水盒(504)、分隔板(505)、螺旋铜管(506)、导气管二(507)、连接管一(508)和出液管(509)，所述回收箱(501)水平设置在烘干箱(401)右侧，所述烘干箱(401)右侧面与回收箱(501)左侧面固定连接，所述回收箱(501)内部均匀固定设置有隔热层(502)，所述导气管一(503)底端与回收箱(501)内部贯通设置，所述导气管一(503)顶端与螺旋铜管(506)贯通设置，所述集水盒(504)水平固定设置在回收箱(501)内部底面，所述出液管(509)左端与集水盒(504)内部贯通设置，所述出液管(509)右端贯穿回收箱(501)延伸至回收箱(501)右侧，所述出液管(509)右端螺纹设置有出液盖，所述分隔板(505)水平固定设置在回收箱(501)内部，所述螺旋铜管(506)上下贯穿设置在分隔板(505)上，所述螺旋铜管(506)左端与导气管一(503)底端贯通设置，所述螺旋铜管(506)右端贯穿回收箱(501)延伸至回收箱(501)右侧，所述连接管一(508)上下贯通螺旋铜管(506)和集水盒(504)设置，所述回收箱(501)背面固定设置有气泵，所述回收箱(501)背面位于分隔板(505)下方开设有进气孔(510)，所述气泵出气管与进气孔(510)贯通设置，所述导气管二(507)顶端对应分隔板(505)上方贯通回收箱(501)侧面设置，所述隔热层(502)材质为玻璃纤维制成，所述隔热层(502)厚度为0.5mm。

2.根据权利要求1所述的一种利用率高的橡胶制品原材料烘干设备，其特征在于：所述工作板(1)下方竖直设置有固定脚(2)，所述固定脚(2)顶面与工作板(1)底面固定连接，所述固定脚(2)为四个，四个所述固定脚(2)均匀设置在工作板(1)底面四角。

3.根据权利要求1所述的一种利用率高的橡胶制品原材料烘干设备，其特征在于：所述烘干机构(4)包括烘干箱(401)、通风板(402)、输风杆(403)、输风螺旋叶(404)、固定螺旋叶(405)、出风框(406)、固定板一(407)、转动筒(409)、搅拌叶(410)、齿环(413)、电机一(414)、齿轮(415)和固定杆(416)，所述烘干箱(401)竖直设置，所述烘干箱(401)底面与支撑箱(301)顶端固定连接，所述通风板(402)水平固定设置在烘干箱(401)内部，所述通风板(402)表面均匀贯通设置有通风孔(408)，所述输风杆(403)水平设置在通风板(402)上方，所述输风螺旋叶(404)从左往右固定设置在输风杆(403)表面，所述出风框(406)水平设置在烘干箱(401)右侧，所述出风框(406)左侧与烘干箱(401)内部贯通设置，所述固定板一

(407)竖直固定设置在出风框(406)内部,所述输风杆(403)右端与固定板一(407)左侧面转动设置,所述输风杆(403)左端贯穿烘干箱(401)设置,所述转动筒(409)竖直设置在通风板(402)下方,所述转动筒(409)顶面与通风板(402)底面转动设置,所述转动筒(409)底端开口设置,所述转动筒(409)底端贯穿烘干箱(401)延伸至支撑箱(301)内部,所述搅拌叶(410)均匀固定设置在转动筒(409)表面,所述转动筒(409)上端表面贯通设置有上混料口(411),所述转动筒(409)下端表面贯通设置有下混料口(412),所述齿环(413)水平设置在烘干箱(401)内部,所述齿环(413)固定套设在转动筒(409)表面,所述电机一(414)顶面与烘干箱(401)底面固定连接,所述电机一(414)输出杆顶端贯穿烘干箱(401)延伸至烘干箱(401)内部,所述齿轮(415)固定套设在电机一(414)输出杆顶端,所述齿轮(415)侧面与齿环(413)侧面相互啮合,所述固定杆(416)竖直设置在转动筒(409)内部,所述固定杆(416)顶端贯穿转动筒(409)与通风板(402)底面固定连接,所述固定螺旋叶(405)从上往下固定设置在固定杆(416)表面。

4.根据权利要求3所述的一种利用率高的橡胶制品原材料烘干设备,其特征在于:所述热风输送机构(6)包括输送筒(601)、电机二(602)、两个固定块(603)、过滤板(604)、发热网(605)和出风筒(606),所述输送筒(601)水平设置在烘干箱(401)右侧,所述输送筒(601)左侧面与烘干箱(401)右侧面固定连接,所述电机二(602)设置在输送筒(601)内部,两个所述固定块(603)固定设置在电机二(602)上下面,两个所述固定块(603)侧面与输送筒(601)内壁固定连接,所述电机二(602)输出杆左端固定套设有扇叶,所述过滤板(604)竖直设置在电机二(602)右侧,所述过滤板(604)侧面与输送筒(601)内壁固定连接,所述发热网(605)竖直设置在电机二(602)右侧,所述发热网(605)侧面与输送筒(601)内壁固定连接,所述导气管二(507)底端与输送筒(601)右侧顶面贯通设置,所述出风筒(606)右端与输送筒(601)左端贯通设置,所述出风筒(606)左端贯穿烘干箱(401)延伸至烘干箱(401)内部,所述出风筒(606)左端表面贯通设置。

5.根据权利要求3所述的一种利用率高的橡胶制品原材料烘干设备,其特征在于:所述输料机构(7)包括输料筒(701)、进料斗(702)、固定板二(703)、输料杆(704)、镂空螺旋叶片(705)、安装板(706)、电机三(707)、连接管(708)和两个斜齿轮(709),所述输料筒(701)竖直设置,所述输料筒(701)侧面与烘干箱(401)侧面固定连接,所述连接管(708)左右贯通输料筒(701)和烘干箱设置,所述进料斗(702)固定设置在输料筒(701)左侧底端,所述进料斗(702)内部与输料筒(701)内部贯通设置,所述固定板二(703)水平固定设置在输料筒(701)内部,所述固定板二(703)镂空设置,所述输料杆(704)竖直设置在输料筒(701)内部,所述输料杆(704)底面与固定板二(703)顶面转动设置,所述输料杆(704)顶端贯穿输料筒(701)设置,所述电机三(707)底面与安装板(706)顶面固定连接,所述安装板(706)底面与烘干箱(401)顶面固定连接,所述电机三(707)输出杆贯穿安装板(706)与输料杆(704)顶端固定连接,所述镂空螺旋叶片(705)从上往下固定设置在输料杆(704)表面,两个所述斜齿轮(709)分别固定套设在输料杆(704)顶端表面和输风杆左端表面,两个所述斜齿轮(709)侧面相互啮合。

一种利用率高的橡胶制品原材料烘干设备

技术领域

[0001] 本发明涉及橡胶制品生产设备技术领域，具体为一种利用率高的橡胶制品原材料烘干设备。

背景技术

[0002] 现有橡胶制品原材料在投入生产之前需要通过清洗使表面粘附的灰尘和污渍得到清理，提高产品的质量，减少不良品的发生；但是现有的橡胶制品原材料在清洗后不能快速有效的烘干，且烘干后的水无法做到有效收集，且热风的利用率较低。

发明内容

[0003] 本发明的目的在于提供一种利用率高的橡胶制品原材料烘干设备，以解决上述背景技术中提出的问题。

[0004] 为实现上述目的，本发明提供如下技术方案：一种利用率高的橡胶制品原材料烘干设备，包括工作板、收集机构、烘干机构、回收机构、热风输送机构和输料机构，所述工作板水平设置，所述收集机构竖直固定设置在工作板顶面，所述烘干机构竖直固定设置在收集机构顶面，所述烘干机构底端与收集机构内部贯通设置，所述回收机构固定设置在烘干机构右侧面，所述热风输送机构水平设置在回收机构下方，所述热风输送机构左端贯穿烘干机构右侧面延伸至烘干机构内部，所述热风输送机构顶端与回收机构内部贯通设置，所述回收机构顶端与烘干机构内部贯通设置，所述输料机构竖直设置在烘干机构左侧，所述输料机构侧面与烘干机构侧面固定连接，所述输料机构下方水平设置有收液盒，所述收液盒底面与工作板顶面接触，所述输料机构顶端侧面与烘干机构内部贯通设置。

[0005] 优选的，所述工作板下方竖直设置有固定脚，所述固定脚顶面与工作板底面固定连接，所述固定脚为四个，四个所述固定脚均匀设置在工作板底面四角。

[0006] 优选的，所述收集机构包括支撑箱和收集箱，所述支撑箱竖直设置在工作板上方，所述支撑箱上下贯通设置，所述支撑箱底端与工作板顶面固定连接，所述支撑箱左侧面开设有出入孔，所述收集箱水平设置在支撑箱内部，所述收集箱底面与工作板顶面固定连接，所述收集箱高度小于出入孔孔径。

[0007] 优选的，所述烘干机构包括烘干箱、通风板、输风杆、输风螺旋叶、固定螺旋叶、出风框、固定板一、转动筒、搅拌叶、齿环、电机一、齿轮和固定杆，所述烘干箱竖直设置，所述烘干箱底面与支撑箱顶端固定连接，所述通风板水平固定设置在烘干箱内部，所述通风板表面均匀贯通设置有通风孔，所述输风杆水平设置在通风板上方，所述输风螺旋叶从左往右固定设置在输风杆表面，所述出风框水平设置在烘干箱右侧，所述出风框左侧与烘干箱内部贯通设置，所述固定板一竖直固定设置在出风框内部，所述输风杆右端与固定板一左侧面转动设置，所述输风杆左端贯穿烘干箱设置，所述转动筒竖直设置在通风板下方，所述转动筒顶面与通风板底面转动设置，所述转动筒底端开口设置，所述转动筒底端贯穿烘干箱延伸至支撑箱内部，所述搅拌叶均匀固定设置在转动筒表面，所述转动筒上端表面贯通

设置有上混料口，所述转动筒下端表面贯通设置有下混料口，所述齿环水平设置在烘干箱内部，所述齿环固定套设在转动筒表面，所述电机一顶面与烘干箱底面固定连接，所述电机一输出杆顶端贯穿烘干箱延伸至烘干箱内部，所述齿轮固定套设在电机一输出杆顶端，所述齿轮侧面与齿环侧面相互啮合，所述固定杆竖直设置在转动筒内部，所述固定杆顶端贯穿转动筒与通风板底面固定连接，所述固定螺旋叶从上往下固定设置在固定杆表面。

[0008] 优选的，所述回收机构包括回收箱、导气管一、集水盒、分隔板、螺旋铜管、导气管二、连接管一和出液管，所述回收箱水平设置在烘干箱右侧，所述烘干箱右侧面与回收箱左侧面固定连接，所述回收箱内部均匀固定设置有隔热层，所述导气管一底端与回收箱内部贯通设置，所述导气管一顶端与螺旋铜管贯通设置，所述集水盒水平固定设置在回收箱内部底面，所述出液管左端与集水盒内部贯通设置，所述出液管右端贯穿回收箱延伸至回收箱右侧，所述出液管右端螺纹设置有出液盖，所述分隔板水平固定设置在回收箱内部，所述螺旋铜管上下贯穿设置在分隔板上，所述螺旋铜管左端与导气管一底端贯通设置，所述螺旋铜管右端贯穿回收箱延伸至回收箱右侧，所述连接管一上下贯通螺旋铜管和集水盒设置，所述回收箱背面固定设置有气泵，所述回收箱背面位于分隔板下方开设有进气孔，所述气泵出气管与进气孔贯通设置，所述导气管二顶端对应分隔板上方贯通回收箱侧面设置。

[0009] 优选的，所述隔热层材质为玻璃纤维制成，所述隔热层厚度为0.5mm。

[0010] 优选的，所述热风输送机构包括输送筒、电机二、两个固定块、过滤板、发热网和出风筒，所述输送筒水平设置在烘干箱右侧，所述输送筒左侧面与烘干箱右侧面固定连接，所述电机二设置在输送筒内部，两个所述固定块固定设置在电机二上下面，两个所述固定块侧面与输送筒内壁固定连接，所述电机二输出杆左端固定套设有扇叶，所述过滤板竖直设置在电机二右侧，所述过滤板侧面与输送筒内壁固定连接，所述发热网竖直设置在电机二右侧，所述发热网侧面与输送筒内壁固定连接，所述导气管二底端与输送筒右侧顶面贯通设置，所述出风筒右端与输送筒左端贯通设置，所述出风筒左端贯穿烘干箱延伸至烘干箱内部，所述出风筒左端表面贯通设置。

[0011] 优选的，所述输料机构包括输料筒、进料斗、固定板二、输料杆、镂空螺旋叶片、安装板、电机三、连接管和两个斜齿轮，所述输料筒竖直设置，所述输料筒侧面与烘干箱侧面固定连接，所述连接管左右贯通输料筒和烘干箱设置，所述进料斗固定设置在输料筒左侧底端，所述进料斗内部与输料筒内部贯通设置，所述固定板二水平固定设置在输料筒内部，所述固定板二镂空设置，所述输料杆竖直设置在输料筒内部，所述输料杆底面与固定板二顶面转动设置，所述输料杆顶端贯穿输料筒设置，所述电机三底面与安装板顶面固定连接，所述安装板底面与烘干箱顶面固定连接，所述电机三输出杆贯穿安装板与输料杆顶端固定连接，所述镂空螺旋叶片从上往下固定设置在输料杆表面，两个所述斜齿轮分别固定套设在输料杆顶端表面和输风杆左端表面，两个所述斜齿轮侧面相互啮合。

[0012] 与现有技术相比，本发明的有益效果是：该利用率高的橡胶制品原材料烘干设备，通过设置有烘干机构使原材料烘干充分，使烘干效果得到更多的提高，使烘干速度得到提升，通过设置有回收机构使经过烘干箱后的潮湿温热气体经过与干燥气体充分换后，使含有的水分集中至集水盒内部，提高能源的利用率，且使水资源得到回收；通过设置有输料机构使原材料进行初步的控水，并对水进行收集。

附图说明

[0013] 图1为本发明整体正面结构示意图；

[0014] 图2为本发明整体正面结构剖视图；

[0015] 图3为本发明烘干机构正面结构剖视图；

[0016] 图4为本发明回收机构正面结构剖视图；

[0017] 图5为本发明输料机构正面结构剖视图。

[0018] 图中：1工作板、2固定脚、3收集机构、301支撑箱、302出入孔、303收集箱、4烘干机构、401烘干箱、402通风板、403输风杆、404输风螺旋叶、405固定螺旋叶、406出风框、407固定板一、408通风孔、409转动筒、410搅拌叶、411上混料口、412下混料口、413齿环、414电机一、415齿轮、416固定杆、5回收机构、501回收箱、502隔热层、503导气管一、504集水盒、505分隔板、506螺旋铜管、507导气管二、508连接管一、509出液管、510进气孔、6热风输送机构、601输送筒、602电机二、603固定块、604过滤板、605发热网、606出风筒、7输料机构、701输料筒、702进料斗、703固定板二、704输料杆、705镂空螺旋叶片、706安装板、707电机三、708连接管、709斜齿轮、8收液盒。

具体实施方式

[0019] 下面将结合本发明实施例中的附图，对本发明实施例中的技术方案进行清楚、完整地描述，显然，所描述的实施例仅仅是本发明一部分实施例，而不是全部的实施例。基于本发明中的实施例，本领域普通技术人员在没有做出创造性劳动前提下所获得的所有其他实施例，都属于本发明保护的范围。

[0020] 请参阅图1-5，本发明提供一种技术方案：一种利用率高的橡胶制品原材料烘干设备，包括工作板1、收集机构3、烘干机构4、回收机构5、热风输送机构6和输料机构7，工作板1水平设置，工作板1下方竖直设置有固定脚2，固定脚2顶面与工作板1底面固定连接，固定脚2为四个，四个固定脚2均匀设置在工作板1底面四角，收集机构3竖直固定设置在工作板1顶面，烘干机构4竖直固定设置在收集机构3顶面，烘干机构4底端与收集机构3内部贯通设置，回收机构5固定设置在烘干机构4右侧面，热风输送机构6水平设置在回收机构5下方，热风输送机构6左端贯穿烘干机构4右侧面延伸至烘干机构4内部，热风输送机构6顶端与回收机构5内部贯通设置，回收机构5顶端与烘干机构4内部贯通设置，输料机构7竖直设置在烘干机构4左侧，输料机构7侧面与烘干机构4侧面固定连接，输料机构7下方水平设置有收液盒8，收液盒8底面与工作板1顶面接触，输料机构7顶端侧面与烘干机构4内部贯通设置；

[0021] 收集机构3包括支撑箱301和收集箱303，支撑箱301竖直设置在工作板1上方，支撑箱301上下贯通设置，支撑箱301底端与工作板1顶面固定连接，支撑箱301左侧面开设有出入孔302，收集箱303水平设置在支撑箱301内部，收集箱303底面与工作板1顶面固定连接，收集箱303高度小于出入孔302孔径；

[0022] 烘干机构4包括烘干箱401、通风板402、输风杆403、输风螺旋叶404、固定螺旋叶405、出风框406、固定板一407、转动筒409、搅拌叶410、齿环413、电机一414、齿轮415和固定杆416，烘干箱401竖直设置，烘干箱401底面与支撑箱301顶端固定连接，通风板402水平固定设置在烘干箱401内部，通风板402表面均匀贯通设置有通风孔408，输风杆403水平设置在通风板402上方，输风螺旋叶404从左往右固定设置在输风杆403表面，出风框406水平设

置在烘干箱401右侧，出风框406左侧与烘干箱401内部贯通设置，固定板一407竖直固定设置在出风框406内部，输风杆403右端与固定板一407左侧面转动设置，输风杆403左端贯穿烘干箱401设置，转动筒409竖直设置在通风板402下方，转动筒409顶面与通风板402底面转动设置，转动筒409底端开口设置，转动筒409底端贯穿烘干箱401延伸至支撑箱301内部，搅拌叶410均匀固定设置在转动筒409表面，转动筒409上端表面贯通设置有上混料口411，转动筒409下端表面贯通设置有下混料口412，齿环413水平设置在烘干箱401内部，齿环413固定套设在转动筒409表面，电机一414顶面与烘干箱401底面固定连接，电机一414输出杆顶端贯穿烘干箱401延伸至烘干箱401内部，齿轮415固定套设在电机一414输出杆顶端，齿轮415侧面与齿环413侧面相互啮合，固定杆416竖直设置在转动筒409内部，固定杆416顶端贯穿转动筒409与通风板402底面固定连接，固定螺旋叶405从上往下固定设置在固定杆416表面，该利用率高的橡胶制品原材料烘干设备，通过设置有烘干机构4使原材料烘干充分，使烘干效果得到更多的提高，使烘干速度得到提升；

[0023] 回收机构5包括回收箱501、导气管一503、集水盒504、分隔板505、螺旋铜管506、导气管二507、连接管一508和出液管509，回收箱501水平设置在烘干箱401右侧，烘干箱401右侧面与回收箱501左侧面固定连接，回收箱501内部均匀固定设置有隔热层502，隔热层502材质为玻璃纤维制成，隔热层502厚度为0.5mm，导气管一503底端与回收箱501内部贯通设置，导气管一503顶端与螺旋铜管506贯通设置，集水盒504水平固定设置在回收箱501内部底面，出液管509左端与集水盒504内部贯通设置，出液管509右端贯穿回收箱501延伸至回收箱501右侧，出液管509右端螺纹设置有出液盖，分隔板505水平固定设置在回收箱501内部，螺旋铜管506上下贯穿设置在分隔板505上，螺旋铜管506左端与导气管一503底端贯通设置，螺旋铜管506右端贯穿回收箱501延伸至回收箱501右侧，连接管一508上下贯通螺旋铜管506和集水盒504设置，回收箱501背面固定设置有气泵，回收箱501背面位于分隔板505下方开设有进气孔510，气泵出气管与进气孔510贯通设置，导气管二507顶端对应分隔板505上方贯通回收箱501侧面设置，通过设置有回收机构5使经过烘干箱401后的潮湿温热气体经过与干燥气体充分换后，使含有的水分集中至集水盒504内部，提高能源的利用率，且使水资源得到回收；

[0024] 热风输送机构6包括输送筒601、电机二602、两个固定块603、过滤板604、发热网605和出风筒606，输送筒601水平设置在烘干箱401右侧，输送筒601左侧面与烘干箱401右侧面固定连接，电机二602设置在输送筒601内部，两个固定块603固定设置在电机二602上下面，两个固定块603侧面与输送筒601内壁固定连接，电机二602输出杆左端固定套设有扇叶，过滤板604竖直设置在电机二602右侧，过滤板604侧面与输送筒601内壁固定连接，发热网605竖直设置在电机二602右侧，发热网605侧面与输送筒601内壁固定连接，导气管二507底端与输送筒601右侧顶面贯通设置，出风筒606右端与输送筒601左端贯通设置，出风筒606左端贯穿烘干箱401延伸至烘干箱401内部，出风筒606左端表面贯通设置；

[0025] 输料机构7包括输料筒701、进料斗702、固定板二703、输料杆704、镂空螺旋叶片705、安装板706、电机三707、连接管708和两个斜齿轮709，输料筒701竖直设置，输料筒701侧面与烘干箱401侧面固定连接，连接管708左右贯通输料筒701和烘干箱设置，进料斗702固定设置在输料筒701左侧底端，进料斗702内部与输料筒701内部贯通设置，固定板二703水平固定设置在输料筒701内部，固定板二703镂空设置，输料杆704竖直设置在输料筒701

内部，输料杆704底面与固定板二703顶面转动设置，输料杆704顶端贯穿输料筒701设置，电机三707底面与安装板706顶面固定连接，安装板706底面与烘干箱401顶面固定连接，电机三707输出杆贯穿安装板706与输料杆704顶端固定连接，镂空螺旋叶片705从上往下固定设置在输料杆704表面，两个斜齿轮709分别固定套设在输料杆704顶端表面和输风杆左端表面，两个斜齿轮709侧面相互啮合，通过设置有输料机构7使原材料进行初步的控水，并对水进行收集。

[0026] 使用时，该利用率高的橡胶制品原材料烘干设备，通过设置有烘干机构4使原材料烘干充分，使烘干效果得到更多的提高，使烘干速度得到提升，通过设置有回收机构5使经过烘干箱401后的潮湿温热气体经过与干燥气体充分换后，使含有的水分集中至集水盒504内部，提高能源的利用率，且使水资源得到回收；通过设置有输料机构7使原材料进行初步的控水，并对水进行收集。

[0027] 尽管已经示出和描述了本发明的实施例，对于本领域的普通技术人员而言，可以理解在不脱离本发明的原理和精神的情况下可以对这些实施例进行多种变化、修改、替换和变型，本发明的范围由所附权利要求及其等同物限定。

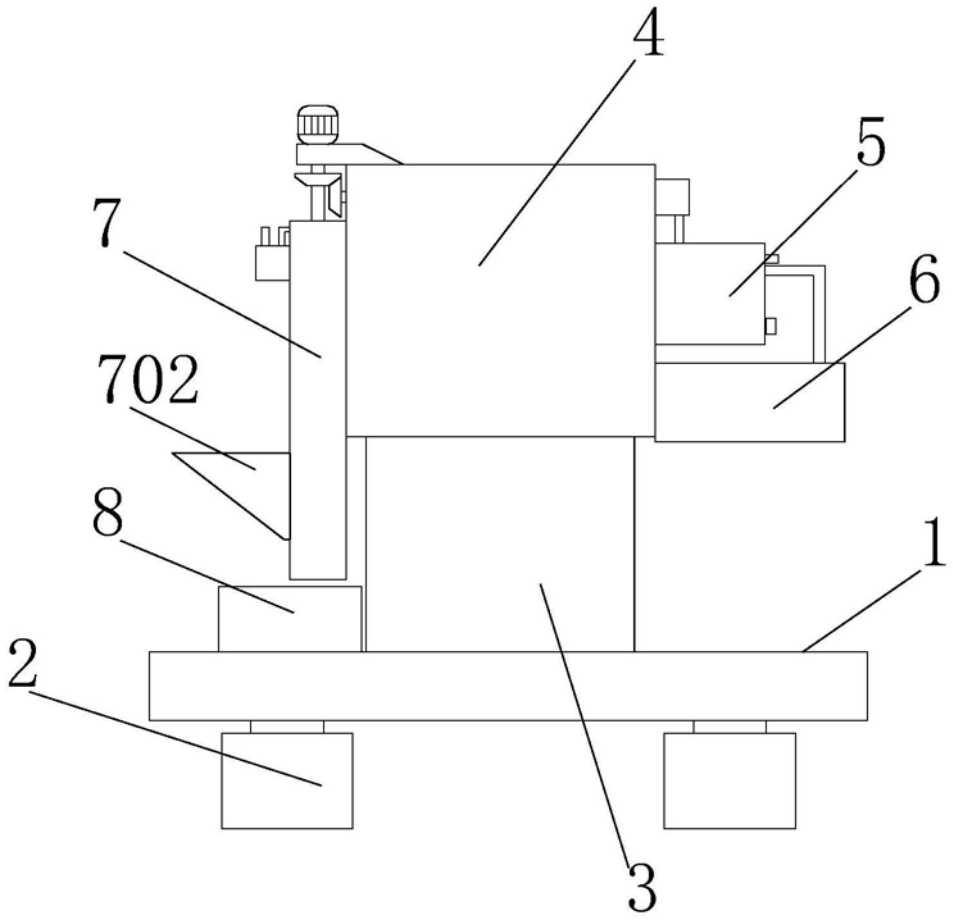

图1

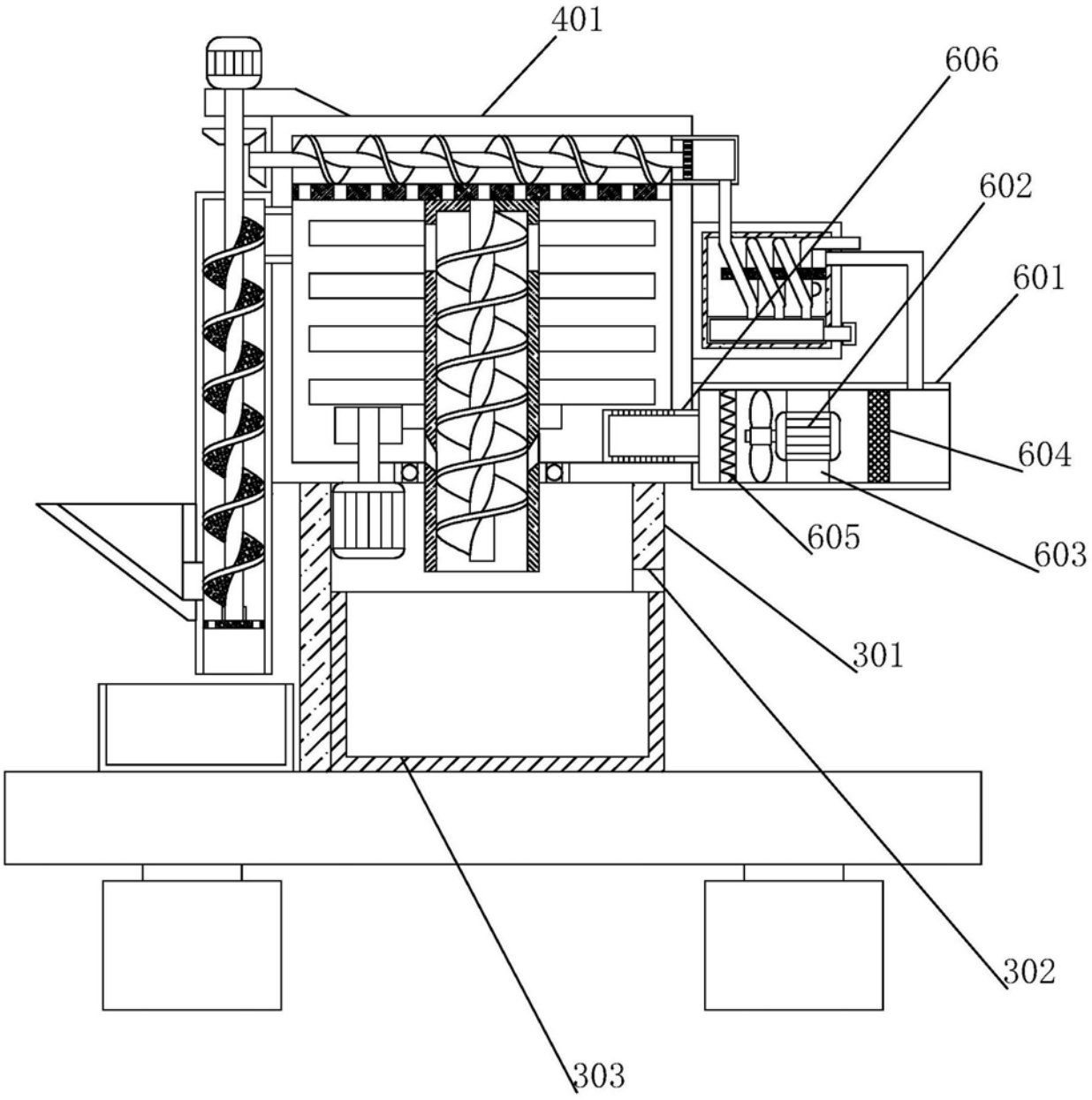

图2

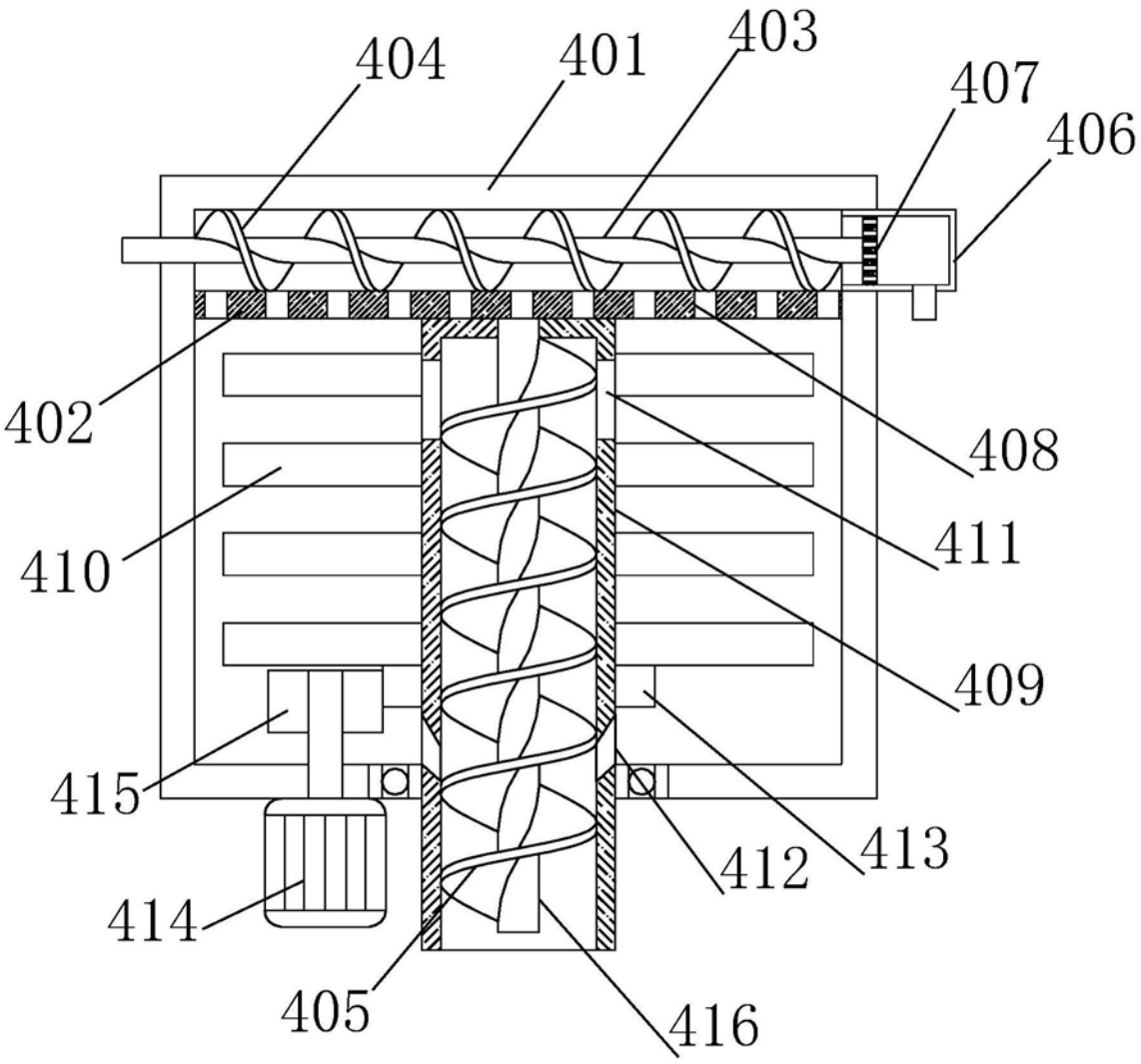

图3

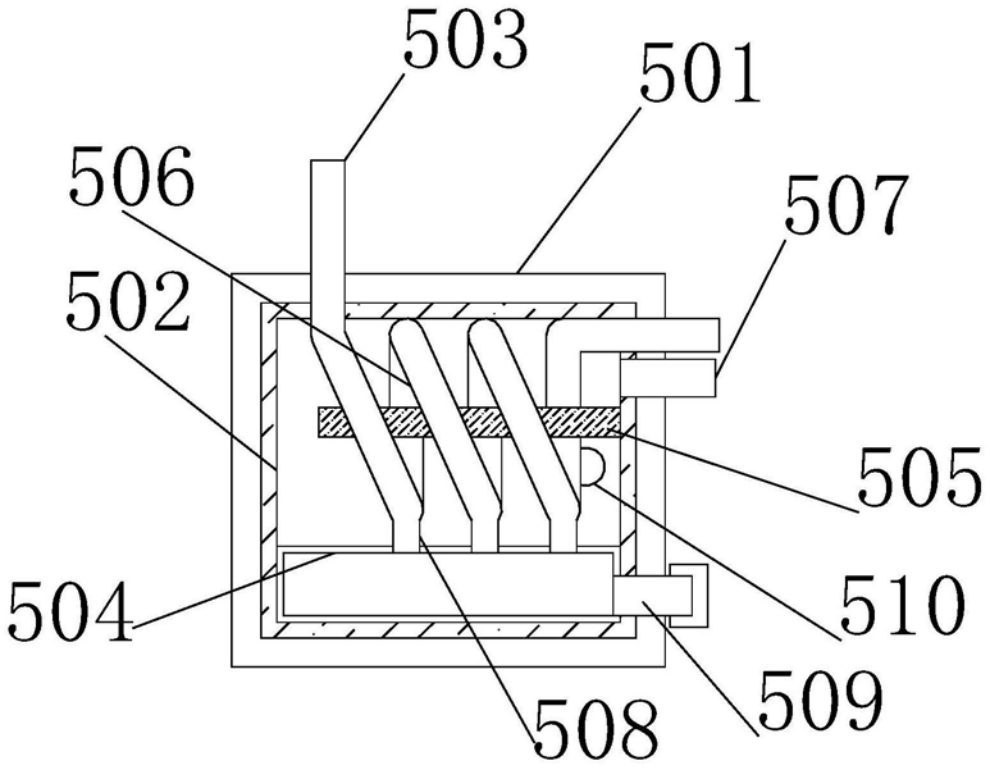

图4

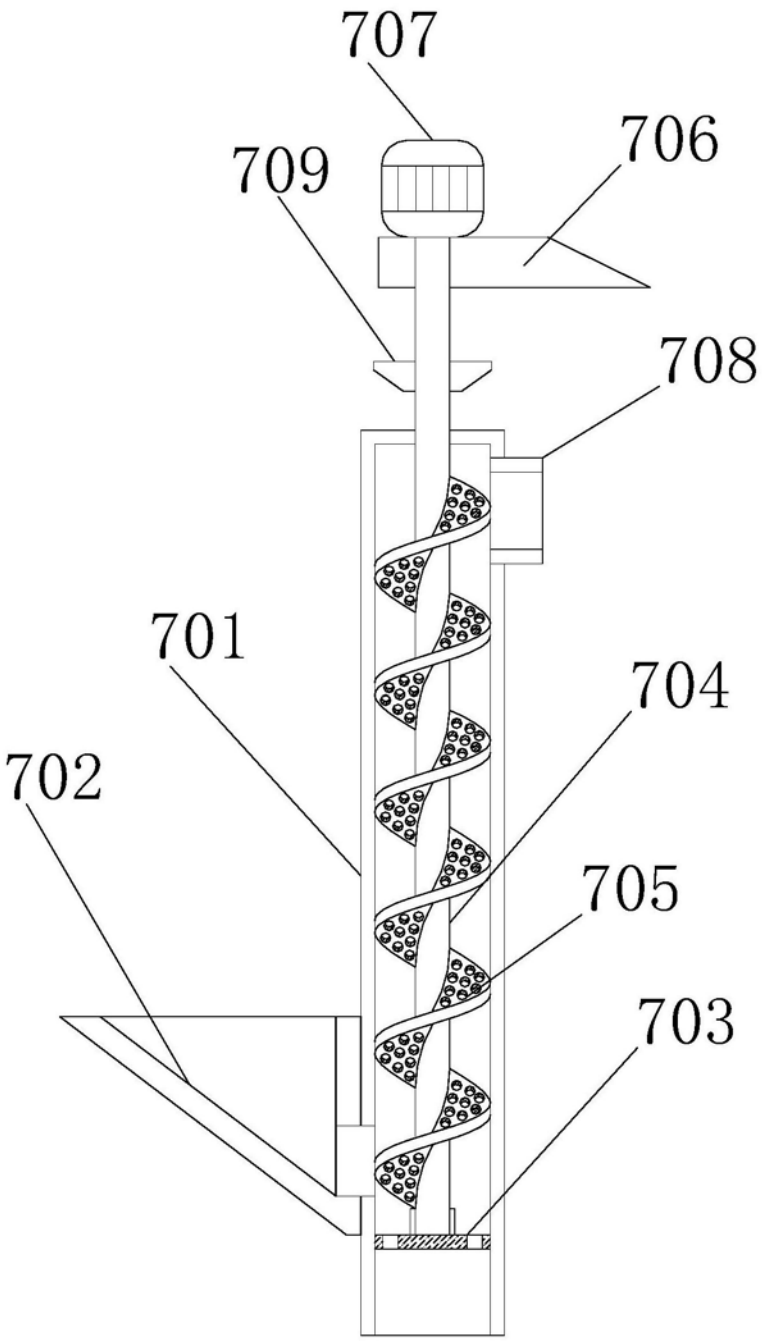

图5