(19)中华人民共和国国家知识产权局

(12)发明专利申请

(10)申请公布号 CN 112944172 A
(43)申请公布日 2021.06.11

(21)申请号 202110096721.7

(22)申请日 2021.01.25

(71)申请人 江西润蒽智能科技有限公司
地址 341000 江西省赣州市赣州经济技术开发区昌盛路东南侧向日葵公寓3-9#写字楼

(72)发明人 吴文彬

(74)专利代理机构 合肥德驰知识产权代理事务所(普通合伙) 34168
代理人 傅磊

(51)Int.Cl.
F16M 13/02(2006.01)
F16M 11/08(2006.01)
F16M 11/18(2006.01)
F16M 11/16(2006.01)
F16M 11/24(2006.01)
H04N 5/225(2006.01)
H04N 5/232(2006.01)

权利要求书2页 说明书6页 附图4页

(54)发明名称

可无线监控的远程监控设备的固定底座及使用方法

(57)摘要

本发明涉及监控设备技术领域，且公开了可无线监控的远程监控设备的固定底座及使用方法，其中，固定底座包括安装板，所述安装板的左侧表面开设有安装孔，安装板的左侧表面固定连接有底座，底座的上表面开设有滑槽，滑槽的数量为三个并呈“Y”字形布置，三个滑槽呈三角形设置在底座的上表面，滑槽的内壁上开设有固定孔，滑槽的内部均滑动连接有滑块，滑块的上端均转动连接有连接杆。该可无线监控的远程监控设备的固定底座及使用方法，避免监控设备由于螺栓的生锈以及氧化发生无法调节的现象。

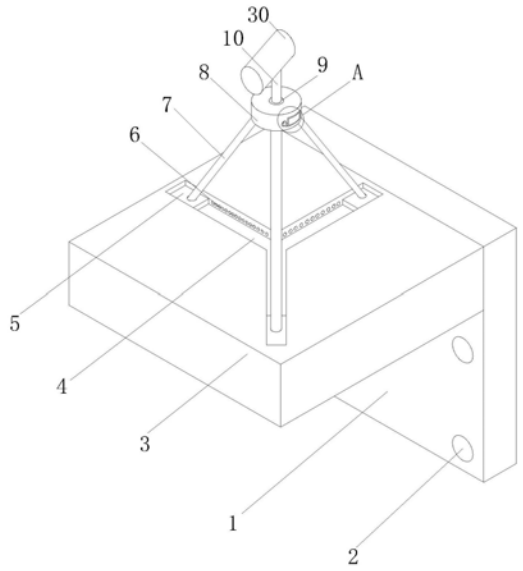

CN 112944172 A

1.可无线监控的远程监控设备的固定底座，包括安装板(1)，其特征在于：所述安装板(1)的左侧表面开设有安装孔(2)，安装板(1)的左侧表面固定连接有底座(3)，底座(3)的上表面开设有滑槽(4)，滑槽(4)的数量为三个并呈“Y”字形布置，滑槽(4)的内壁上开设有固定孔(6)，滑槽(4)的内部均滑动连接有滑块(5)，滑块(5)的上端均转动连接有连接杆(7)，连接杆(7)均为三分之一圆柱形，连接杆(7)的弧形面上均设置有螺纹(13)，连接杆(7)的上端设置有固定盘(8)，连接杆(7)不与滑块(5)接触的一端转动连接在固定盘(8)的底面，固定盘(8)上设置有监控本体(30)，固定盘(8)的内部为中空结构，固定盘(8)的上设置有调节固定装置。

2.根据权利要求1所述的可无线监控的远程监控设备的固定底座，其特征在于：所述连接杆(7)的外表面设置有螺纹套(14)，螺纹套(14)为喇叭状，螺纹套(14)的内壁上同样设置有螺纹(13)，螺纹套(14)通过设置的螺纹(13)与连接杆(7)所设置的螺纹(13)螺纹连接。

3.根据权利要求1所述的可无线监控的远程监控设备的固定底座，其特征在于：所述滑块(5)与滑槽(4)接触的两侧表面均开设有固定孔(6)，固定孔(6)的内部固定连接有第一弹簧(11)，第一弹簧(11)不与固定孔(6)接触的一端固定连接有卡球(12)。

4.根据权利要求1所述的可无线监控的远程监控设备的固定底座，其特征在于：所述调节固定装置包括齿轮(21)，齿轮(21)转动连接在固定盘(8)的内部，固定盘(8)的上表面镶嵌有轴承(9)，固定盘(8)的表面开设有通槽(17)，通槽(17)的内部设置有挡板(18)，挡板(18)的左侧开设有卡孔(19)，挡板(18)靠近齿轮(21)的一侧设置有齿牙(20)，挡板(18)通过齿牙(20)与齿轮(21)啮合连接。

5.根据权利要求3所述的可无线监控的远程监控设备的固定底座，其特征在于：所述轴承(9)的内圈固定连接有支撑杆(10)，支撑杆(10)的下端延伸至固定盘(8)的内部并与齿轮(21)固定连接，监控本体(30)设置在支撑杆(10)的上端。

6.根据权利要求1所述的可无线监控的远程监控设备的固定底座，其特征在于：所述固定盘(8)的外表面开设有移动孔(15)，移动孔(15)的内部滑动连接有移动杆(16)，移动杆(16)位于移动孔(15)内部的一端固定连接有挡球(22)，移动杆(16)远离挡球(22)的一端固定连接有拉手(23)，移动杆(16)上滑动套接有拉簧(24)，拉簧(24)的两端分别固定连接在拉手(23)与固定盘(8)上。

7.根据权利要求1所述的可无线监控的远程监控设备的固定底座，其特征在于：所述移动孔(15)的右侧内壁上开设有延伸孔(26)，延伸孔(26)的内部设置有卡杆(25)，卡杆(25)靠近移动杆(16)的一端同样固定连接有挡球(22)，延伸孔(26)的内壁上开设有辅助槽(29)，辅助槽(29)的内壁上固定连接有第二弹簧(28)，第二弹簧(28)不与辅助槽(29)接触的一端固定连接有辅助杆(27)，辅助杆(27)远离第二弹簧(28)的一端固定连接在卡杆(25)上。

8.根据权利要求1所述的可无线监控的远程监控设备的固定底座，其特征在于：所述延伸孔(26)与通槽(17)相互连通，卡杆(25)与卡孔(19)相互适配。

9.可无线监控的远程监控设备的固定底座使用方法，其特征在于：

第一步：使用外部螺栓将安装板(1)与墙体进行固定，当需要对监控本体(30)的监控角度进行调节时，向外拉动拉手(23)，拉手(23)受力带动移动杆(16)向外进行移动，移动杆(16)不再对卡杆(25)上的挡球(22)进行阻挡，第二弹簧(28)进行收缩，第二弹簧(28)的收

缩带动辅助杆(27)进行移动，辅助杆(27)的移动带动卡杆(25)从卡孔(19)的内部脱离，此时卡杆(25)不再对挡板(18)进行固定，向外拉动挡板(18)，挡板(18)上的齿牙(20)与齿轮(21)进行脱离，不再对齿轮(21)进行阻挡，在通槽(17)的内部轻轻拨动齿轮(21)，齿轮(21)的转动带动支撑杆(10)转动，支撑杆(10)的转动带动监控本体(30)转动，完成对监控本体(30)所需要监控方向的调节；

第二步：当调节完毕以后，将挡板(18)重新合入在通槽(17)的内部，挡板(18)上的齿牙(20)与齿轮(21)重新啮合，对齿轮(21)进行固定，不再对拉手(23)受力，拉簧(24)进行收缩，拉簧(24)的收缩使移动杆(16)重新卡入移动孔(15)的内部，移动杆(16)上的挡球(22)推动卡杆(25)上的挡球(22)，卡杆(25)上的挡球(22)推动卡杆(25)向挡板(18)的方向移动，使卡杆(25)重新卡入卡孔(19)的内部，完成对挡板(18)的固定；

第三步：当需要对监控本体(30)的高度进行调节时，转动螺纹套(14)，螺纹套(14)向下进行转动时，随着螺纹套(14)直径小的一端不断向下移动，三个连接杆(7)相对进行移动，当连接杆(7)进行移动时，带动滑块(5)在滑槽(4)的内部相对的滑动，三个连接杆(7)的相对的移动使连接杆(7)从倾斜状态变成竖直状态，使固定盘(8)的位置发生升高，完成对监控本体(30)高度的调节。

可无线监控的远程监控设备的固定底座及使用方法

技术领域

[0001] 本发明涉及监控设备技术领域，具体为可无线监控的远程监控设备的固定底座及使用方法。

背景技术

[0002] 现有的大部分监控摄像头上都会安装有底座，使用底座与外部建筑物进行固定，现有的大部分监控设备用底座在安装完毕以后，通常使用螺栓对监控设备进行固定，当需要对监控设备的监控角度进行调节时，对螺栓进行拧松，转动监控设备，当调节完毕以后再次对螺栓进行紧固。这种方式虽然简单快捷，但是螺栓在长期使用过程中，以及监控大部分是设置在户外的，会加快螺栓氧化以及生锈，当再次对监控本体进行调节时，会出现螺栓难以松动以及螺栓断裂的现象，影响监控的正常使用。

发明内容

[0003] (一)解决的技术问题

[0004] 针对现有技术的不足，本发明提供了可无线监控的远程监控设备的固定底座及使用方法，解决了螺栓在长期使用过程中，以及监控大部分是设置在户外的，会加快螺栓氧化以及生锈的现象的问题。

[0005] (二)技术方案

[0006] 为实现上述目的，本发明提供如下技术方案：可无线监控的远程监控设备的固定底座，包括安装板，所述安装板的左侧表面开设有安装孔，安装板的左侧表面固定连接有底座，底座的上表面开设有滑槽，滑槽的数量为三个并呈“Y”字形布置，三个滑槽呈三角形设置在底座的上表面，滑槽的内壁上开设有固定孔，滑槽的内部均滑动连接有滑块，滑块的上端均转动连接有连接杆，连接杆均为三分之一圆柱形，连接杆的弧形面上均设置有螺纹，连接杆的上端设置有固定盘，连接杆不与滑块接触的一端转动连接在固定盘的底面，固定盘上设置有监控本体，固定盘的内部为中空结构，固定盘的上设置有调节固定装置。

[0007] 优选的，所述连接杆的外表面设置有螺纹套，螺纹套为喇叭状，螺纹套的内壁上同样设置有螺纹，螺纹套通过设置的螺纹与连接杆所设置的螺纹螺纹连接。有益效果：通过设置的螺纹套为喇叭状，螺纹套的内壁为倾斜面，使螺纹套不会与连接杆脱离，当螺纹套向下进行转动时，随着螺纹套直径小的一端不断向下移动，三个连接杆相对进行移动，当连接杆进行移动时，带动滑块在滑槽的内部相对的滑动，三个连接杆的相对的移动使连接杆从倾斜状态变成竖直状态，使固定盘的位置发生升高，完成对监控本体高度的调节，使监控本体所监控的视角更加宽广，满足不同监控角度的需求。

[0008] 优选的，所述滑块与滑槽接触的两侧表面均开设有固定孔，固定孔的内部固定连接有第一弹簧，第一弹簧不与固定孔接触的一端固定连接有卡球。有益效果：当滑块在滑槽内部进行滑动时，卡球受力缩入滑块上所设置的固定孔的内部，此时第一弹簧为收缩状态，当滑块移动到指定的位置时，第一弹簧释放推力将卡球推入滑槽所设置的固定孔的内部，

完成对滑块的固定，使固定盘在高度调节以后更加稳定，避免滑块出现晃动的现象，保证监控本体所录制时的清晰度，以及保证监控本体的稳定性，提高监控画面的质量。

[0009] 优选的，所述调节固定装置包括齿轮，齿轮转动连接在固定盘的内部，固定盘的上表面镶嵌有轴承，轴承的内圈固定连接有支撑杆，支撑杆的下端延伸至固定盘的内部并与齿轮固定连接，监控本体设置在支撑杆的上端，固定盘的表面开设有通槽，通槽的内部设置有挡板，挡板的左侧开设有卡孔，挡板靠近齿轮的一侧设置有齿牙，挡板通过设置的齿牙与齿轮啮合连接。有益效果：当监控本体监控方向调节完毕以后，挡板上的齿牙与齿轮进行啮合，完成对齿轮的固定，当齿轮固定完毕以后，支撑杆不会再发生转动，监控本体始终保持在一个位置，保证监控质量以及监控品质。

[0010] 优选的，所述固定盘的外表面开设有移动孔，移动孔的内部滑动连接有移动杆，移动杆位于移动孔内部的一端固定连接有挡球，移动杆远离挡球的一端固定连接有拉手，移动杆上滑动套接有拉簧，拉簧的两端分别固定连接在拉手与固定盘上，移动孔的右侧内壁上开设有延伸孔，延伸孔的内部设置有卡杆，卡杆靠近移动杆的一端同样固定连接有挡球，延伸孔的内壁上开设有辅助槽，辅助槽的内壁上固定连接有第二弹簧，第二弹簧不与辅助槽接触的一端固定连接有辅助杆，辅助杆远离第二弹簧的一端固定连接在卡杆上，所述延伸孔与通槽相互连通，卡杆与卡孔相互适配。有益效果：通过设置的卡杆，当挡板上的齿牙与齿轮进行啮合以后，实现对挡板的锁死，避免挡板所以的从通槽的内部脱离，保证齿牙能够与齿轮始终啮合，避免齿轮转动带动监控本体发生位移，保证监控本体能够始终对需要监控的方向进行实时监控。

[0011] 本技术方案原理在于：通过设置的通槽，当需要对监控本体所监控的方向进行变换时，向外拉动拉手，拉手受力带动移动杆向外进行移动，移动杆不再对卡杆上的挡球进行阻挡，第二弹簧进行收缩，第二弹簧的收缩带动辅助杆进行移动，辅助杆的移动带动卡杆从卡孔的内部脱离，此时卡杆不再对挡板进行固定，向外拉动挡板，挡板上的齿牙与齿轮进行脱离，不再对齿轮进行阻挡，在通槽的内部轻轻拨动齿轮，齿轮的转动带动支撑杆转动，支撑杆的转动带动监控本体转动，完成对监控本体所需要监控方向的调节，当调节完毕以后，将挡板重新合入在通槽的内部，挡板上的齿牙与齿轮重新啮合，对齿轮进行固定，不再对拉手受力，拉簧进行收缩，拉簧的收缩使移动杆重新卡入移动孔的内部，移动杆上的挡球推动卡杆上的挡球，卡杆上的挡球推动卡杆向挡板的方向移动，使档杆重新卡入卡孔的内部，完成对挡板的固定。

[0012] 本技术方案有益效果在于：通过设置的挡板，当监控本体调节完毕以后，使用挡板上的齿牙与齿轮进行啮合，对齿轮进行固定，齿轮的对通过支撑杆连接的监控本体进行固定，使监控本体始终处在所调节的位置上，不再需要使用外部螺栓对监控调节完毕以后的固定，避免监控设备由于螺栓的生锈以及氧化发生无法调节的现象。

[0013] 可无线监控的远程监控设备的固定底座使用方法：

[0014] 第一步：通过外部螺栓将安装板与墙体进行固定，当需要对监控本体的监控角度进行调节时，向外拉动拉手，拉手受力带动移动杆向外进行移动，移动杆不再对卡杆上的挡球进行阻挡，第二弹簧进行收缩，第二弹簧的收缩带动辅助杆进行移动，辅助杆的移动带动卡杆从卡孔的内部脱离，此时卡杆不再对挡板进行固定，向外拉动挡板，挡板上的齿牙与齿轮进行脱离，不再对齿轮进行阻挡，在通槽的内部轻轻拨动齿轮，齿轮的转动带动支撑杆转

动，支撑杆的转动带动监控本体转动，完成对监控本体所需要监控方向的调节；

[0015] 第二步：当调节完毕以后，将挡板重新合入在通槽的内部，挡板上的齿牙与齿轮重新啮合，对齿轮进行固定，不再对拉手受力，拉簧进行收缩，拉簧的收缩使移动杆重新卡入移动孔的内部，移动杆上的挡球推动卡杆上的挡球，卡杆上的挡球推动卡杆向挡板的方向移动，使卡杆重新卡入卡孔的内部，完成对挡板的固定；

[0016] 第三步：当需要对监控本体的高度进行调节时，转动螺纹套，螺纹套向下进行转动时，随着螺纹套直径小的一端不断向下移动，三个连接杆相对进行移动，当连接杆进行移动时，带动滑块在滑槽的内部相对的滑动，三个连接杆的相对的移动使连接杆从倾斜状态变成竖直状态，使固定盘的位置发生升高，完成对监控本体高度的调节，使监控本体所监控的视角更加宽广，满足不同监控角度的需求。

[0017] (三)有益效果

[0018] 与现有技术相比，本发明提供了可无线监控的远程监控设备的固定底座及使用方法，具备以下有益效果：

[0019] 1、通过设置的齿轮，当需要对监控本体进行方向的调节时，向外拉动拉手，拉手受力带动移动杆向外进行移动，移动杆不再对卡杆上的挡球进行阻挡，第二弹簧进行收缩，第二弹簧的收缩带动辅助杆进行移动，辅助杆的移动带动卡杆从卡孔的内部脱离，此时卡杆不再对挡板进行固定，向外拉动挡板，挡板上的齿牙与齿轮进行脱离，不再对齿轮进行阻挡，在通槽的内部轻轻拨动齿轮，齿轮的转动带动支撑杆转动，支撑杆的转动带动监控本体转动，完成对监控本体所需要监控方向的调节，通过设置在挡板上的齿牙与齿轮进行啮合，不再需要使用外部螺栓对监控调节完毕以后的固定，避免监控设备由于螺栓的生锈以及氧化发生无法调节的现象。

[0020] 2、通过设置的卡杆，当挡板重新合入在通槽的内部，挡板上的齿牙与齿轮重新啮合，对齿轮进行固定，不再对拉手受力，拉簧进行收缩，拉簧的收缩使移动杆重新卡入移动孔的内部，移动杆上的挡球推动卡杆上的挡球，卡杆上的挡球推动卡杆向挡板的方向移动，使档杆重新卡入卡孔的内部，完成对挡板的固定，避免挡板随意地从通槽的内部脱离，保证挡板上的齿牙能够与齿轮进行始终啮合，避免发生风力过大时，外部风力吹到监控本体时，监控本体受力带动齿轮转动的现象，保证监控本体始终处在同一个监控角度，保证监控效果。

[0021] 3、通过设置的螺纹套为喇叭状，螺纹套的内壁为倾斜面，使螺纹套不会与连接杆脱离，当螺纹套向下进行转动时，随着螺纹套直径小的一端不断向下移动，三个连接杆相对进行移动，当连接杆进行移动时，带动滑块在滑槽的内部相对的滑动，三个连接杆的相对的移动使连接杆从倾斜状态变成竖直状态，使固定盘的位置发生升高，完成对监控本体高度的调节，使监控本体所监控的视角更加宽广，满足不同监控角度的需求。

[0022] 4、通过设置的卡球，当滑块在滑槽内部进行滑动时，卡球受力缩入滑块上所设置的固定孔的内部，此时第一弹簧为收缩状态，当滑块移动到指定的位置时，第一弹簧释放推力将卡球推入滑槽所设置的固定孔的内部，完成对滑块的固定，使固定盘在高度调节以后更加稳定，避免滑块出现晃动的现象，保证监控本体所录制时的清晰度，以及保证监控本体的稳定性，提高监控画面的质量。

[0023] 5、该可无线监控的远程监控设备的固定底座及使用方法，通过设置在在卡杆以及

移动杆上的挡球，避免移动杆与卡杆直接出现机械卡死的现象，保证该装置能够正常的使用，通过设置的拉簧本身具有一定的力，避免移动杆随意地从移动孔的内部脱离，保证移动杆能够始终对卡杆进行阻挡，保证卡杆能够始终对挡板进行固定，保证监控本体的稳定性，保证监控效果。

附图说明

[0024] 图1为本发明可无线监控的远程监控设备的固定底座结构示意图；

[0025] 图2为本发明图1中A处结构放大示意图；

[0026] 图3为本发明连接杆结构示意图；

[0027] 图4为本发明连接杆与螺纹套结构示意图；

[0028] 图5为本发明滑块结构示意图；

[0029] 图6为本发明挡板结构示意图；

[0030] 图7为本发明固定盘结构示意平面图；

[0031] 图8为本发明图7中B处结构放大示意图。

[0032] 图中：1安装板、2安装孔、3底座、4滑槽、5滑块、6固定孔、7连接杆、8固定盘、9轴承、10支撑杆、11第一弹簧、12卡球、13螺纹、14螺纹套、15移动孔、16移动杆、17通槽、18挡板、19卡孔、20齿牙、21齿轮、22挡球、23拉手、24拉簧、25卡杆、26延伸孔、27辅助杆、28第二弹簧、29辅助槽、30监控本体。

具体实施方式

[0033] 下面将结合本发明实施例中的附图，对本发明实施例中的技术方案进行清楚、完整地描述，显然，所描述的实施例仅仅是本发明一部分实施例，而不是全部的实施例。基于本发明中的实施例，本领域普通技术人员在没有做出创造性劳动前提下所获得的所有其他实施例，都属于本发明保护的范围。

[0034] 请参阅图1-图8，本发明提供一种技术方案：可无线监控的远程监控设备的固定底座，包括安装板1，安装板1的左侧表面开设有安装孔2，安装板1的左侧表面固定连接有底座3，底座3的上表面开设有滑槽4，滑槽4的数量为三个并呈“Y”字形布置，三个滑槽4呈三角形设置在底座3的上表面，滑槽4的内壁上开设有固定孔6，固定孔6的数量为多个，多个固定孔6呈等距设置，滑槽4的内部均滑动连接有滑块5，滑块5的上端均转动连接有连接杆7，连接杆7均为三分之一圆柱形，连接杆7的弧形面上均设置有螺纹13，连接杆7的上端设置有固定盘8，连接杆7不与滑块5接触的一端转动连接在固定盘8的底面，固定盘8上设置有监控本体30，固定盘8的上设置有调节固定装置：

[0035] 连接杆7的外表面设置有螺纹套14，螺纹套14为喇叭状，螺纹套14的内壁上同样设置有螺纹13，螺纹套14通过设置的螺纹13与连接杆7所设置的螺纹13螺纹连接，通过设置的螺纹套14为喇叭状，螺纹套14的内壁为倾斜面，使螺纹套14不会与连接杆7脱离，当螺纹套14向下进行转动时，随着螺纹套14直径小的一端不断向下移动，三个连接杆7相对进行移动，当连接杆7进行移动时，带动滑块5在滑槽4的内部相对的滑动，三个连接杆7的相对的移动使连接杆7从倾斜状态变成竖直状态，使固定盘8的位置发生升高，完成对监控本体30高度的调节，使监控本体30所监控的视角更加宽广，满足不同监控角度的需求；

[0036] 滑块5与滑槽4接触的两侧表面均开设有固定孔6，固定孔6的内部固定连接有第一弹簧11，第一弹簧11不与固定孔6接触的一端固定连接有卡球12，通过设置的卡球12，当滑块5在滑槽4内部进行滑动时，卡球12受力缩入滑块5上所设置的固定孔6的内部，此时第一弹簧11为收缩状态，当滑块5移动到指定的位置时，第一弹簧11释放推力将卡球12推入滑槽4所设置的固定孔6的内部，完成对滑块5的固定，使固定盘8在高度调节以后更加稳定，避免滑块5出现晃动的现象，保证监控本体30所录制时的清晰度，以及保证监控本体30的稳定性，提高监控画面的质量；

[0037] 固定盘8的内部为中空结构，固定盘8的内部转动连接有齿轮21，固定盘8的上表面镶嵌有轴承9，轴承9的内圈固定连接有支撑杆10，支撑杆10的下端延伸至固定盘8的内部并与齿轮21固定连接，监控本体30设置在支撑杆10的上端，固定盘8的表面开设有通槽17，通槽17的内部设置有挡板18，挡板18的左侧开设有卡孔19，挡板18靠近齿轮21的一侧设置有齿牙20，挡板18通过设置的齿牙20与齿轮21啮合连接，固定盘8的外表面开设有移动孔15，移动孔15的内部滑动连接有移动杆16，移动杆16位于移动孔15内部的一端固定连接有挡球22，移动杆16远离挡球22的一端固定连接有拉手23，移动杆16上滑动套接有拉簧24，拉簧24的两端分别固定连接在拉手23与固定盘8上，移动孔15的右侧内壁上开设有延伸孔26，延伸孔26与通槽17相互连通，延伸孔26的内部设置有卡杆25，卡杆25靠近移动杆16的一端同样固定连接有挡球22，卡杆25与卡孔19相互适配，延伸孔26的内壁上开设有辅助槽29，辅助槽29的内壁上固定连接有第二弹簧28，第二弹簧28不与辅助槽29接触的一端固定连接有辅助杆27，辅助杆27远离第二弹簧28的一端固定连接在卡杆25上，通过设置的通槽17，当需要对监控本体30所监控的方向进行变换时，向外拉动拉手23，拉手23受力带动移动杆16向外进行移动，移动杆16不再对卡杆25上的挡球22进行阻挡，第二弹簧28进行收缩，第二弹簧28的收缩带动辅助杆27进行移动，辅助杆27的移动带动卡杆25从卡孔19的内部脱离，此时卡杆25不再对挡板18进行固定，向外拉动挡板18，挡板18上的齿牙20与齿轮21进行脱离，不再对齿轮21进行阻挡，在通槽17的内部轻轻拨动齿轮21，齿轮21的转动带动支撑杆10转动，支撑杆10的转动带动监控本体30转动，完成对监控本体30所需要监控方向的调节，避免在监控不同方向时需要对其进行拆除在重新安装，减少拆卸时监控本体以及固定底座的损伤，延长监控本体30以及固定底座的使用寿命，当调节完毕以后，将挡板18重新合入在通槽17的内部，挡板18上的齿牙20与齿轮21重新啮合，对齿轮21进行固定，不再对拉手23受力，拉簧24进行收缩，拉簧24的收缩使移动杆16重新卡入移动孔15的内部，移动杆16上的挡球22推动卡杆25上的挡球22，卡杆25上的挡球22推动卡杆25向挡板18的方向移动，使卡杆25重新卡入卡孔19的内部，完成对挡板18的固定。

[0038] 可无线监控的远程监控设备的固定底座使用方法:

[0039] 第一步:通过外部螺栓将安装板1与墙体进行固定，当需要对监控本体30的监控角度进行调节时，向外拉动拉手23，拉手23受力带动移动杆16向外进行移动，移动杆16不再对卡杆25上的挡球22进行阻挡，第二弹簧28进行收缩，第二弹簧28的收缩带动辅助杆27进行移动，辅助杆27的移动带动卡杆25从卡孔19的内部脱离，此时卡杆25不再对挡板18进行固定，向外拉动挡板18，挡板18上的齿牙20与齿轮21进行脱离，不再对齿轮21进行阻挡，在通槽17的内部轻轻拨动齿轮21，齿轮21的转动带动支撑杆10转动，支撑杆10的转动带动监控本体30转动，完成对监控本体30所需要监控方向的调节；

[0040] 第二步：当调节完毕以后，将挡板18重新合入在通槽17的内部，挡板18上的齿牙20与齿轮21重新啮合，对齿轮21进行固定，不再对拉手23受力，拉簧24进行收缩，拉簧24的收缩使移动杆16重新卡入移动孔15的内部，移动杆16上的挡球22推动卡杆25上的挡球22，卡杆25上的挡球22推动卡杆25向挡板18的方向移动，使卡杆25重新卡入卡孔19的内部，完成对挡板18的固定；

[0041] 第三步：当需要对监控本体30的高度进行调节时，转动螺纹套14，螺纹套14向下进行转动时，随着螺纹套14直径小的一端不断向下移动，三个连接杆7相对进行移动，当连接杆7进行移动时，带动滑块5在滑槽4的内部相对的滑动，三个连接杆7的相对的移动使连接杆7从倾斜状态变成竖直状态，使固定盘8的位置发生升高，完成对监控本体30高度的调节，使监控本体30所监控的视角更加宽广，满足不同监控角度的需求。

[0042] 工作原理：该可无线监控的远程监控设备的固定底座使用时；

[0043] 第一步：通过设置的通槽17，当需要对监控本体30所监控的方向进行变换时，向外拉动拉手23，拉手23受力带动移动杆16向外进行移动，移动杆16不再对卡杆25上的挡球22进行阻挡，第二弹簧28进行收缩，第二弹簧28的收缩带动辅助杆27进行移动，辅助杆27的移动带动卡杆25从卡孔19的内部脱离，此时卡杆25不再对挡板18进行固定，向外拉动挡板18，挡板18上的齿牙20与齿轮21进行脱离，不再对齿轮21进行阻挡，在通槽17的内部轻轻拨动齿轮21，齿轮21的转动带动支撑杆10转动，支撑杆10的转动带动监控本体30转动，完成对监控本体30所需要监控方向的调节，避免在监控不同方向时需要对其进行拆除在重新安装，减少拆卸时监控本体以及固定底座的损伤，延长监控本体30以及固定底座的使用寿命，当调节完毕以后，将挡板18重新合入在通槽17的内部，挡板18上的齿牙20与齿轮21重新啮合，对齿轮21进行固定，不再对拉手23受力，拉簧24进行收缩，拉簧24的收缩使移动杆16重新卡入移动孔15的内部，移动杆16上的挡球22推动卡杆25上的挡球22，卡杆25上的挡球22推动卡杆25向挡板18的方向移动，使卡杆25重新卡入卡孔19的内部，完成对挡板18的固定；

[0044] 第二步：通过设置的螺纹套14为喇叭状，螺纹套14的内壁为倾斜面，使螺纹套14不会与连接杆7脱离，当螺纹套14向下进行转动时，随着螺纹套14直径小的一端不断向下移动，三个连接杆7相对进行移动，当连接杆7进行移动时，带动滑块5在滑槽4的内部相对的滑动，三个连接杆7的相对的移动使连接杆7从倾斜状态变成竖直状态，使固定盘8的位置发生升高，完成对监控本体30高度的调节，使监控本体30所监控的视角更加宽广，满足不同监控角度的需求；

[0045] 第三步：通过设置的卡球12，当滑块5在滑槽4内部进行滑动时，卡球12受力缩入滑块5上所设置的固定孔6的内部，此时第一弹簧11为收缩状态，当滑块5移动到指定的位置时，第一弹簧11释放推力将卡球12推入滑槽4所设置的固定孔6的内部，完成对滑块5的固定，使固定盘8在高度调节以后更加稳定，避免滑块5出现晃动的现象，保证监控本体30所录制时的清晰度，以及保证监控本体30的稳定性，提高监控画面的质量。

[0046] 尽管已经示出和描述了本发明的实施例，对于本领域的普通技术人员而言，可以理解在不脱离本发明的原理和精神的情况下可以对这些实施例进行多种变化、修改、替换和变型，本发明的范围由所附权利要求及其等同物限定。

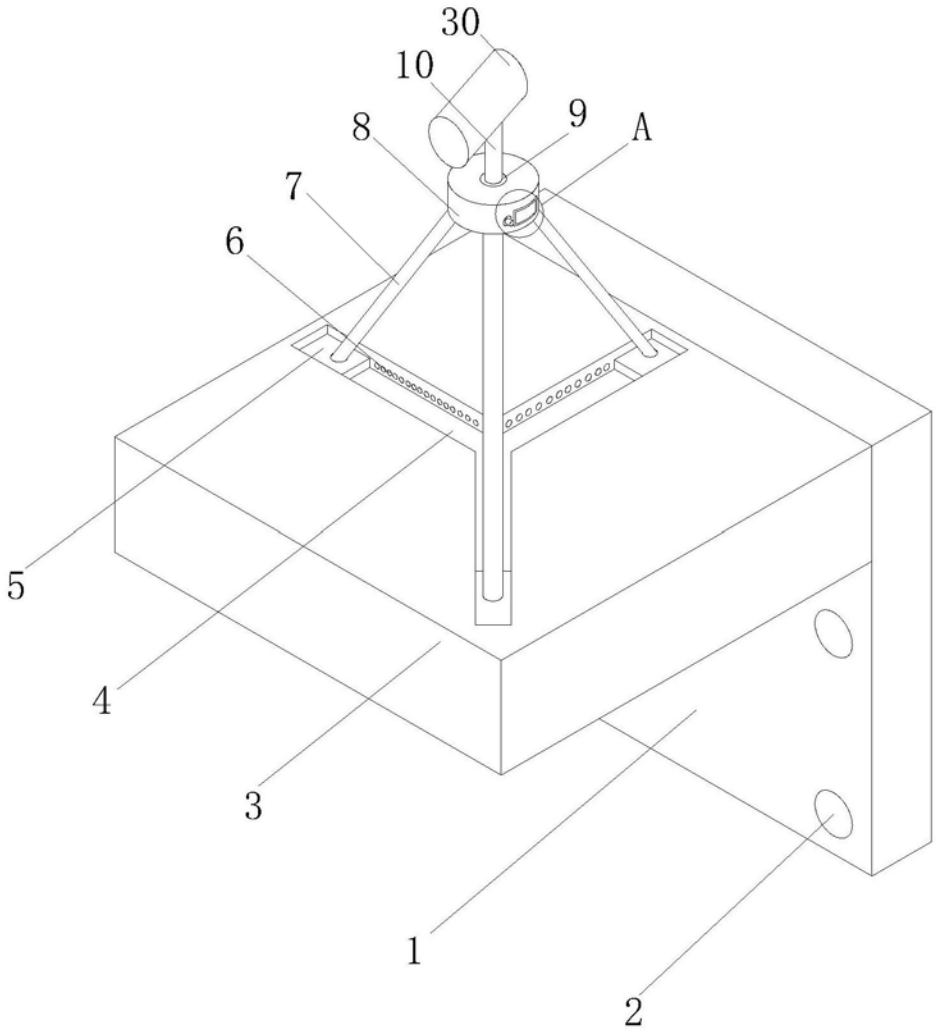

图1

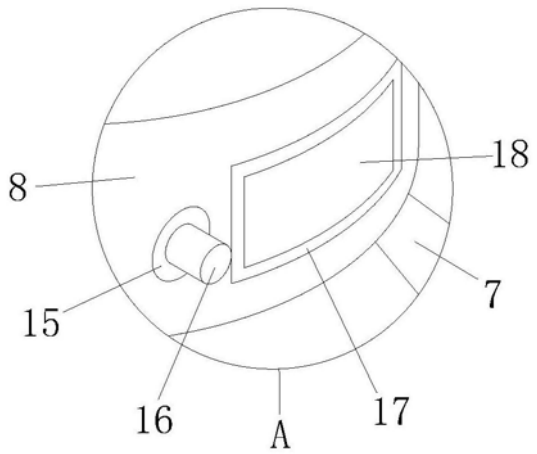

图2

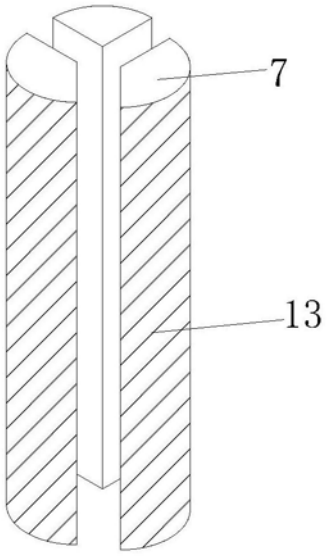

图3

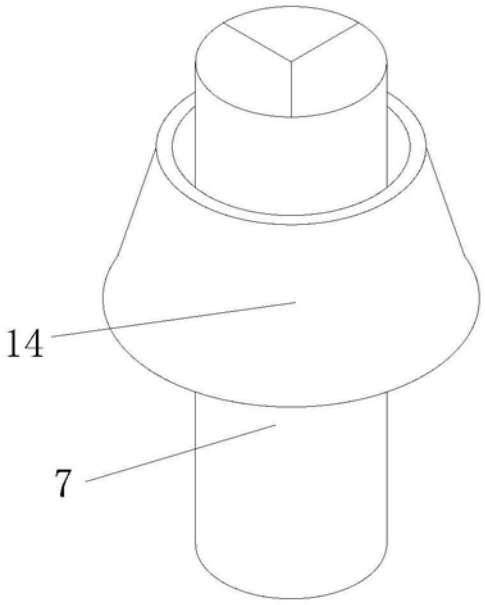

图4

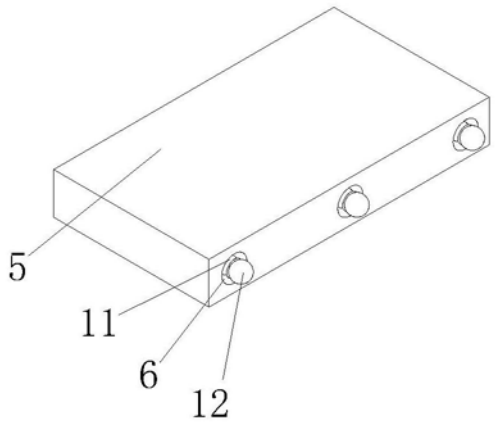

图5

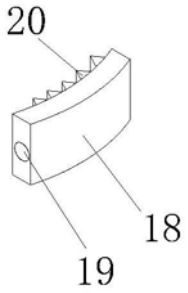

图6

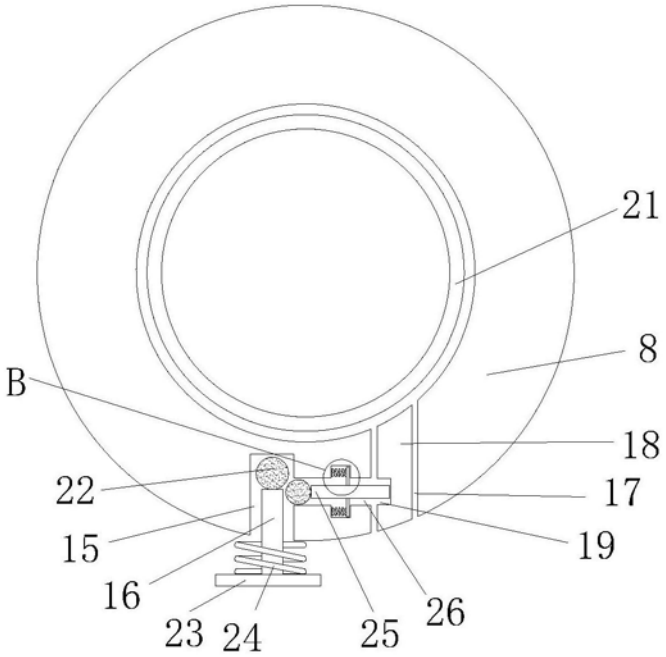

图7

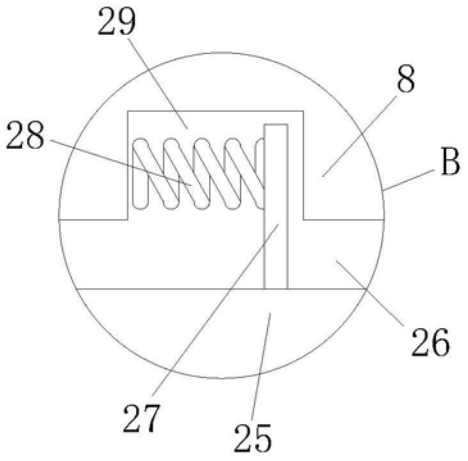

图8