(19)中华人民共和国国家知识产权局

(12)实用新型专利

(10)授权公告号 CN 205048180 U
(45)授权公告日 2016.02.24

(21)申请号 201520835874.9

(22)申请日 2015.10.27

(73)专利权人 何志雄
地址 361000 福建省厦门市思明区莲岳里180号502室

(72)发明人 何志雄

(51)Int.Cl.
F21K 9/20(2016.01)
F21V 3/04(2006.01)
F21V 29/83(2015.01)
F21V 17/16(2006.01)
F21V 19/00(2006.01)
F21Y 115/10(2016.01)

权利要求书1页 说明书2页 附图2页

(54)实用新型名称

一种新型散热良好的玉米灯

(57)摘要

本实用新型公开了一种新型散热良好的玉米灯，包括灯头、灯管、灯罩底盖、上灯罩、灯头安装卡槽、电源板、灯板和对流孔，所述灯管由灯罩底盖和上灯罩组成，所述上灯罩上方设置有灯头安装卡槽，所述灯头安装卡槽与上灯罩一体设计成型，所述灯头下方通过灯头安装卡槽与上灯罩卡紧连接，所述灯头下方卡紧连接设置有上灯罩。本实用新型通过设置上灯罩和灯罩底盖防止灯珠直接裸露，造成触电，碰掉 led 灯珠危险，另外在灯管上设置对流孔可以带走灯板及电源板发出热量，实现了良好散热；灯板与内外都隔离，防止灰尘，飞虫进入灯板，遮挡照明；具有投资成本低，制造成本低，发光效果好，扇热好寿命长，产品外观漂亮等优点。

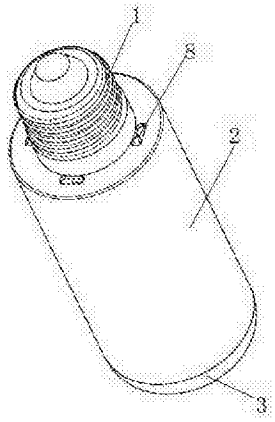

CN 205048180 U

1.一种新型散热良好的玉米灯，其特征在于：包括灯头（1）、灯管（2）、灯罩底盖（3）、上灯罩（4）、灯头安装卡槽（5）、电源板（6）、灯板（7）和对流孔（8），所述灯管（2）由灯罩底盖（3）和上灯罩（4）组成，所述上灯罩（4）上方设置有灯头安装卡槽（5），所述灯头安装卡槽（5）与上灯罩（4）一体设计成型，所述灯头（1）下方通过灯头安装卡槽（5）与上灯罩（4）卡紧连接，所述上灯罩（4）通过卡扣与灯罩底盖（3）相连，所述上灯罩（4）内部设置有电源板安装卡扣，所述电源板安装卡扣上安装设置有电源板（6），所述上灯罩（4）内部设置有灯板（7），所述灯头（1）通过导线与电源板（6）相连，所述电源板（6）通过导线与灯板（7）相连，所述灯罩底盖（3）和上灯罩（4）上均设置有若干个对流孔（8），所述上灯罩（4）内部设置有灯板T行分隔槽（9），所述灯罩底盖（3）和上灯罩（4）均可采用透明或者扩散材料注塑而成。

2.根据权利要求1所述的新型散热良好的玉米灯，其特征在于：所述对流孔（8）设置有4-6个。

3.根据权利要求1所述的新型散热良好的玉米灯，其特征在于：所述上灯罩（4）和灯罩底盖（3）均可拆卸。

4.根据权利要求1所述的新型散热良好的玉米灯，其特征在于：所述灯头安装卡槽（5）设置有 E27、B22 和 E14 灯头安装卡槽。

一种新型散热良好的玉米灯

技术领域

[0001] 本实用新型涉及一种新型散热良好的玉米灯。

背景技术

[0002] 灯具是日常生活中必不可少的一部分，目前家居使用的电灯多以普通白炽灯为主。但白炽灯的效率很低，消耗的电能中只有12%~18%可转化为光能，其余多以热能形式散失。而且白炽灯灯泡在后期会出现发黑，光衰很大，严重影响光照效果，且其使用寿命通常不会超过1000小时。LED灯具具有环保节能、寿命长、高光效等优点，已广泛应用于各种公共场所及家庭室内照明，且 LED 灯的形状也各式各样。

[0003] 普通LED玉米灯，大部分是灯珠直接裸露，这个容易造成触电，碰掉led灯珠危险。有小部分外部加了灯罩，但是导致散热不好寿命缩短。有的在灯罩上加了几个孔，但没有上下对流，散热还是很差，还带来灰尘，飞虫进入影响光效和寿命的问题。

实用新型内容

[0004] 本实用新型要解决的技术问题是提供一种新型散热良好的玉米灯，能够解决现有技术的不足。

[0005] 为解决上述技术问题，本实用新型所采取的技术方案如下：一种新型散热良好的玉米灯，包括灯头、灯管、灯罩底盖、上灯罩、灯头安装卡槽、电源板、灯板和对流孔，所述灯管由灯罩底盖和上灯罩组成，所述上灯罩上方设置有灯头安装卡槽，所述灯头安装卡槽与上灯罩一体设计成型，所述灯头下方通过灯头安装卡槽与上灯罩卡紧连接，所述灯头下方卡紧连接设置有上灯罩，所述上灯罩通过卡扣与灯罩底盖相连，所述上灯罩内部设置有电源板安装卡扣，所述电源板安装卡扣上安装设置有电源板，所述上灯罩内部设置有灯板，所述灯头通过导线与电源板相连，所述电源板通过导线与灯板相连，所述灯罩底盖和上灯罩上均设置有若干个对流孔，所述上灯罩内部设置有灯板T行分隔槽，所述灯罩底盖和上灯罩均可采用透明或者扩散材料注塑而成。

[0006] 作为优选，所述对流孔设置有4-6个。

[0007] 作为优选，所述上灯罩和灯罩底盖均可拆卸。

[0008] 作为优选，所述灯头安装卡槽设置有 E27、B22 和 E14 灯头安装卡槽。

[0009] 本实用新型具有以下有益效果：通过设置上灯罩和灯罩底盖防止灯珠直接裸露，造成触电，碰掉led灯珠危险，另外在灯管上设置对流孔可以带走灯板及电源板发出热量，实现了良好散热；灯板与内外都隔离，防止灰尘，飞虫进入灯板，遮挡照明；本实用新型具有投资成本低，制造成本低，发光效果好，扇热好寿命长，产品外观漂亮等优点，产品可以通过国家认证。

附图说明

[0010] 为了更清楚地说明本实用新型实施例或现有技术中的技术方案，下面将对实施例

或现有技术描述中所需要使用的附图作简单地介绍，显而易见地，下面描述中的附图仅仅是本实用新型的一些实施例，对于本领域普通技术人员来讲，在不付出创造性劳动的前提下，还可以根据这些附图获得其他的附图；

[0011] 图 1 是本实用新型的结构示意图；

[0012] 图 2 是本实用新型的纵向截面图；

[0013] 图 3 是本实用新型的灯管结构示意图；

[0014] 图 4 是本实用新型的灯罩底盖结构示意图。

具体实施方式

[0015] 下面结合附图对本实用新型的优选实施例进行详细阐述，以使本实用新型的优点和特征能更易于被本领域技术人员理解，从而对本实用新型的保护范围做出更为清楚明确的界定。

[0016] 参照图1-4，本实用新型的包括灯头1、灯管2、灯罩底盖3、上灯罩4、灯头安装卡槽5、电源板6、灯板7和对流孔8，所述灯管2由灯罩底盖3和上灯罩4组成，所述上灯罩4上方设置有灯头安装卡槽5，所述灯头安装卡槽5与上灯罩4一体设计成型，所述灯头1下方通过灯头安装卡槽5与上灯罩4卡紧连接，所述灯头1下方卡紧连接设置有上灯罩4，所述上灯罩4通过卡扣与灯罩底盖3相连，所述上灯罩4内部设置有电源板安装卡扣，所述电源板安装卡扣上安装设置有电源板6，所述上灯罩4内部设置有灯板7，所述灯头1通过导线与电源板6相连，所述电源板6通过导线与灯板7相连，所述灯罩底盖3和上灯罩4上均设置有若干个对流孔8，所述上灯罩4内部设置有灯板T行分隔槽9，所述灯罩底盖3和上灯罩4均可采用透明或者扩散材料注塑而成。

[0017] 值得注意的是，所述对流孔8设置有4-6个。

[0018] 值得注意的是，所述上灯罩4和灯罩底盖3均可拆卸。

[0019] 值得注意的是，所述灯头安装卡槽5设置有 E27、B22 和 E14 灯头安装卡槽。

[0020] 本实用新型内部有特殊造型的上下对流孔，可以带走灯板及电源板发出热量；灯板与内外都隔离，防止灰尘，飞虫进入灯板，遮挡照明；灯罩分上下2部分，连接灯头为上灯罩，下部分是灯罩底盖，这样结构牢固简单；在一副模具即可实现灯罩的不同长度，生产出不同功率的LED灯；灯罩内部设置电源板安装槽，简化安装工艺；灯板在内部，灯罩可以采用扩散材料，防止玉米灯炫光的问题。

[0021] 本实用新型使用到的标准零件均可以从市场上购买，异形件根据说明书的和附图的记载均可以进行订制，各个零件的具体连接方式均采用现有技术中成熟的卡紧，卡扣、胶水、焊接等常规手段，机械、零件和设备均采用现有技术中，常规的型号，加上电路连接采用现有技术中常规的连接方式，在此不再详述。

[0022] 以上所述是本实用新型的优选实施方式，应当指出，对于本技术领域的普通技术人员来说，在不脱离本实用新型所述原理的前提下，还可以做出若干改进和润饰，这些改进和润饰也应视为本实用新型的保护范围。

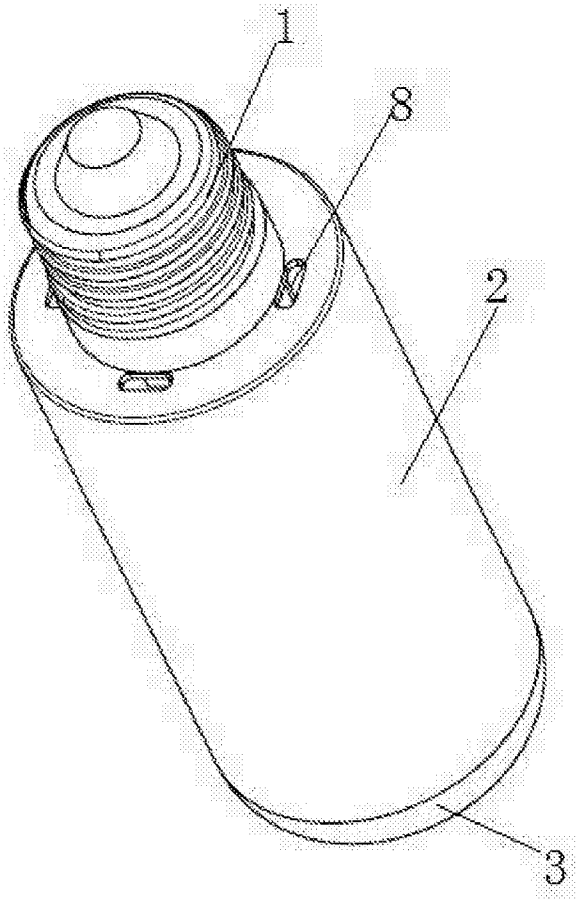

图 1

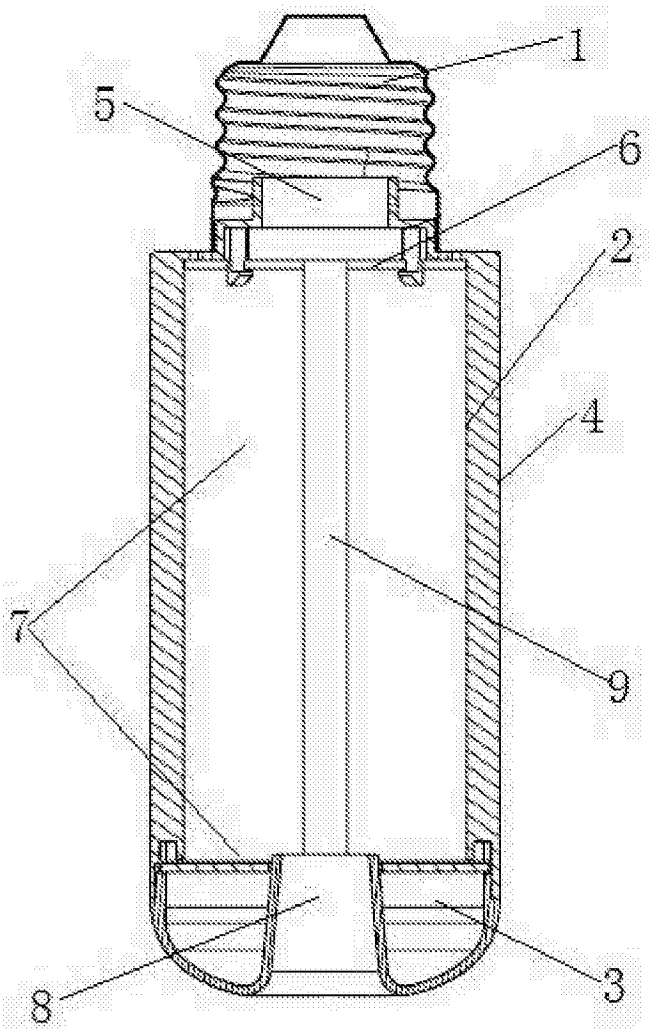

图 2

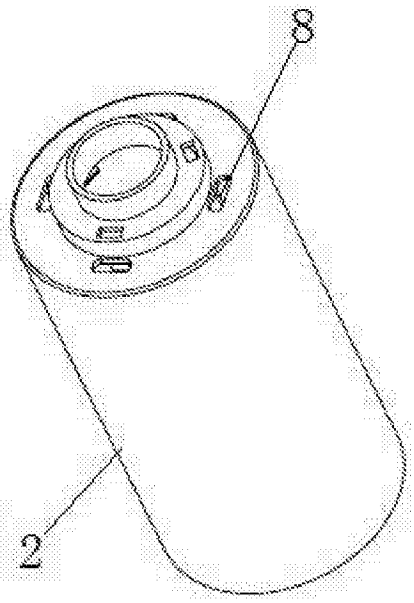

图 3

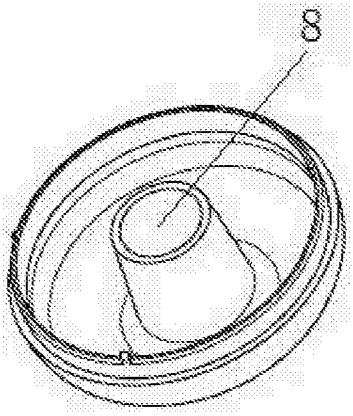

图 4