(19)中华人民共和国国家知识产权局

(12)实用新型专利

(10)授权公告号 CN 203284174 U
(45)授权公告日 2013.11.13

(21)申请号 201320237630.1

(22)申请日 2013.05.06

(73)专利权人 中国十七冶集团有限公司
地址 243061 安徽省马鞍山市雨山东路 88 号

(72)发明人 许翊像

(74)专利代理机构 南京经纬专利商标代理有限公司 32200
代理人 楼高潮

(51)Int.Cl.
B66F 13/00(2006.01)
B66F 9/075(2006.01)

权利要求书1页 说明书2页 附图1页

(54)实用新型名称

叉车架支撑座

(57)摘要

本实用新型公开了一种叉车架支撑座，所述支撑座包括圆弧形支架、斜拉杆、支撑杆、加强筋、承压板，所述圆弧形支架两侧固定有支撑杆，所述圆弧形支架两顶端后面对称固定有斜拉杆，所述斜拉杆和支撑杆底部固定在承压板上，所述承压板之间固定有加强筋。本实用新型的优点是：结构简单，易于制造，实用性强，运输摆放便利，制造成本低，装卸货物方便，减少工作量，提高工作效率。

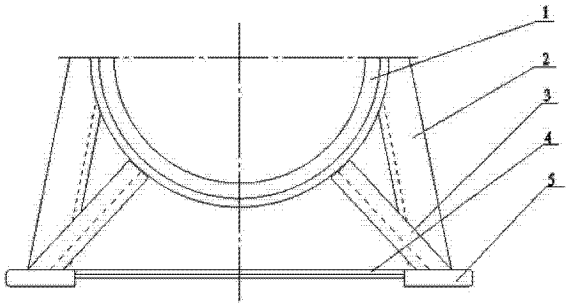

CN 203284174 U

1. 一种叉车架支撑座，其特征是，所述支撑座包括圆弧形支架（1）、斜拉杆（2）、支撑杆（3）、加强筋（4）、承压板（5），所述圆弧形支架（1）两侧固定有支撑杆（3），所述圆弧形支架（1）两顶端后面对称固定有斜拉杆（2），所述斜拉杆（2）和支撑杆（3）底部固定在承压板（5）上，所述承压板（5）之间固定有加强筋（4）。

2. 根据权利要求 1 所述的叉车架支撑座，其特征是，所述支撑杆（3）以圆弧形支架（1）纵向中心对称呈“八”字形。

3. 根据权利要求 1 所述的叉车架支撑座，其特征是，所述圆弧形支架（1）和加强筋（4）均由角钢制成。

4. 根据权利要求 1 所述的叉车架支撑座，其特征是，所述加强筋（4）的下平面比承压板（5）的底面高，加强筋（4）的上平面和承压板（5）的上平面保持平齐。

5. 根据权利要求 1 所述的叉车架支撑座，其特征是，所述承压板（5）的四个底面在同一水平面上。

叉车架支撑座

技术领域

[0001] 本实用新型涉及一种机械属具，更具体的说，是涉及一种叉车架装卸用的支撑座。

背景技术

[0002] 现有工程机械用的叉车架，往往一端设计成圆形结构，由于叉车架的重心偏向于一边，一端设计成圆形结构装卸货物不方便，增加装运时间及工作量，不但使工人容易疲劳，影响工作效率，同时还存在安全隐患。

实用新型内容

[0003] 本实用新型针对现有产品的不足，而提供一种结构简单、实用性强、工作效率高、安装方便、运输摆放便利的叉车架支撑座。

[0004] 本实用新型的叉车架支撑座，所述支撑座包括圆弧形支架、斜拉杆、支撑杆、加强筋、承压板，所述圆弧形支架两侧固定有支撑杆，所述圆弧形支架两顶端后面对称固定有斜拉杆，所述斜拉杆和支撑杆底部固定在承压板上，所述承压板之间固定有加强筋。所述支撑杆以圆弧形支架纵向中心对称呈“八”字形。所述圆弧形支架和加强筋均由角钢制成。所述加强筋的下平面比承压板的底面高，加强筋的上平面和承压板的上平面保持平齐。所述承压板的四个底面在同一水平面上。

[0005] 本实用新型的有益效果是：(1) 结构简单，易于制造；(2) 实用性强，运输摆放便利，可提高工作效率；(3) 制造成本低。

附图说明

[0006] 图 1 表示本实用新型的主视图；

[0007] 图 2 表示本实用新型的右视图；

[0008] 图中：圆弧形支架 1、斜拉杆 2、支撑杆 3、加强筋 4、承压板 5。

具体实施方式

[0009] 下面结合附图对本实用新型作进一步的描述。

[0010] 在图中，本实用新型的叉车架支撑座主要由圆弧形支架 1、斜拉杆 2、支撑杆 3、加强筋 4、承压板 5 组成。

[0011] 所述支撑座包括圆弧形支架 1、斜拉杆 2、支撑杆 3、加强筋 4、承压板 5，所述圆弧形支架 1 两侧固定有支撑杆 3，所述支撑杆 3 以圆弧形支架 1 纵向中心对称呈“八”字形，所述圆弧形支架 1 两顶端后面对称固定有斜拉杆 2，所述斜拉杆 2 和支撑杆 3 底部固定在承压板 5 上，所述承压板 5 之间固定有加强筋 4。所述圆弧形支架 1 和加强筋 4 均由角钢制成。所述加强筋 4 的下平面比承压板 5 的底面高，加强筋 4 的上平面和承压板 5 的上平面保持平齐。所述承压板 5 的四个底面在同一水平面上。

[0012] 本实用新型的叉车架支撑座结构简单，易于制造，实用性强，运输摆放便利，制造

成本低，装卸货物方便，能减少工作量，提高工作效率。

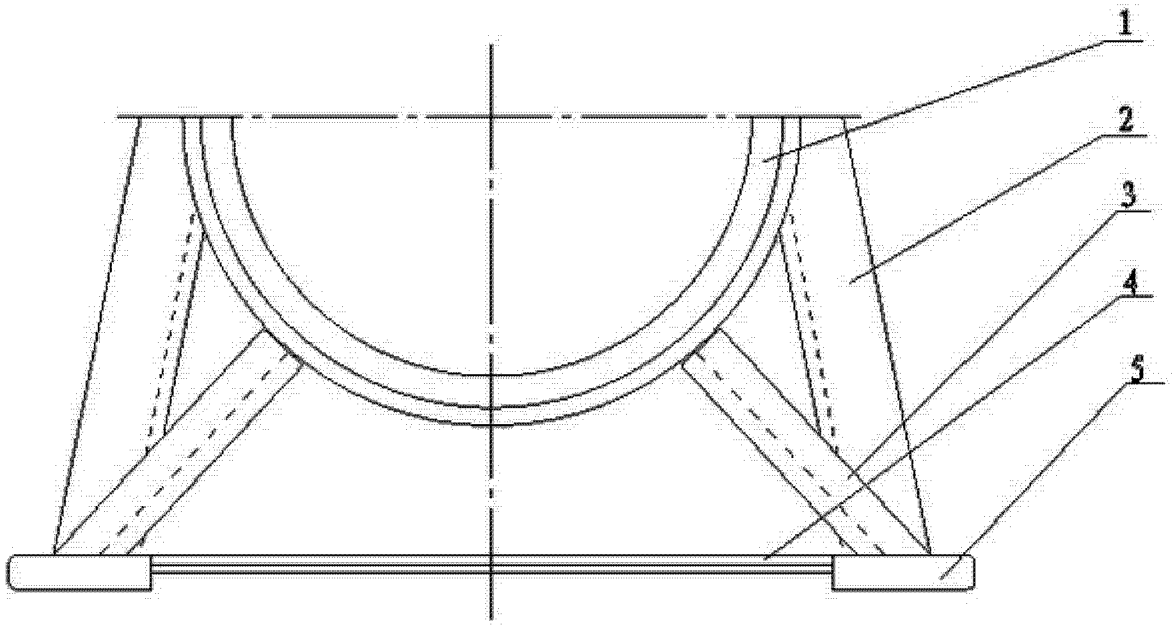

图 1

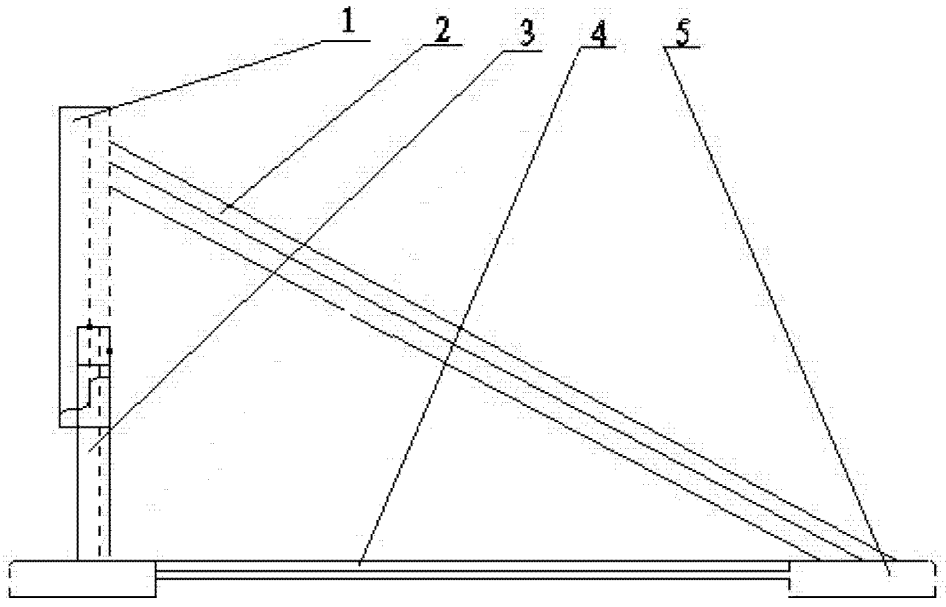

图 2