(19)中华人民共和国国家知识产权局

(12)实用新型专利

(10)授权公告号 CN 208392256 U
(45)授权公告日 2019.01.18

(21)申请号 201820929377.9

(22)申请日 2018.06.15

(73)专利权人 昆山市嘉逸升厨柜有限公司
地址 215000 江苏省苏州市昆山市千灯镇宏洋路302号5号房2-3楼

(72)发明人 张仪中

(51)Int.Cl.
B27F 5/02(2006.01)

权利要求书1页 说明书2页 附图3页

(54)实用新型名称

一种手持开槽装置

(57)摘要

本实用新型公开了一种手持开槽装置，静态固定块连接在端板端部，并向端板内侧延伸方向连接有两个滑杆，滑杆还连接有滑动固定块，开槽机可移动的固定在滑杆上，端板和滑动固定块下侧均凸出本体的设有多个横向滚轮，滑动固定块内侧面还设有多个纵向滚轮，纵向滚轮最下侧与开槽机最下侧持平。本实用新型结构简单，便携性能耗，操作方便，实用性强，能够适用大小的板材，而且直线开槽效果好。

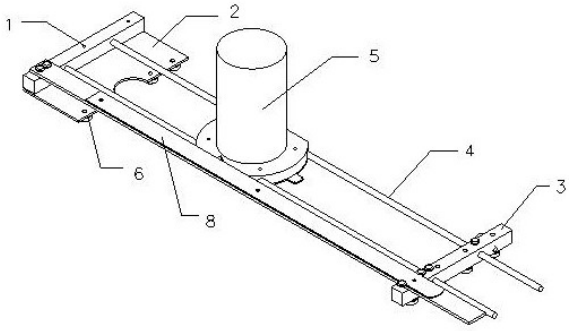

CN 208392256 U

1.一种手持开槽装置，其特征在于：包括静态固定块(1)、端板(2)、滑动固定块(3)、滑杆(4)和开槽机(5)，所述静态固定块(1)连接在所述端板(2)端部，并向所述端板(2)内侧延伸方向连接有两个所述滑杆(4)，所述滑杆(4)还连接有所述滑动固定块(3)，所述开槽机(5)可移动的固定在所述滑杆(4)上，所述端板(2)和所述滑动固定块(3)下侧均凸出本体的设有多个横向滚轮(6)，所述滑动固定块(3)内侧面还设有多个纵向滚轮(7)，所述纵向滚轮(7)最下侧与所述开槽机(5)最下侧持平。

2.根据权利要求1所述一种手持开槽装置，其特征在于：所述滑动固定块(3)上还设有锁紧螺栓(31)和限位螺栓(32)，所述锁紧螺栓(31)作用在所述滑杆(4)上。

3.根据权利要求2所述一种手持开槽装置，其特征在于：所述静态固定块(1)上固定有标尺(8)，且所述标尺(8)在所述滑动固定块(3)被所述限位螺栓(32)限位。

4.根据权利要求3所述一种手持开槽装置，其特征在于：所述标尺(8)的0刻度与所述端板(2)内侧端面持平。

5.根据权利要求4所述一种手持开槽装置，其特征在于：所述开槽机(5)底部设有连接件(51)，所述连接件(51)中部设有刀头指针(52)，所述刀头指针(52)、所述开槽机(5)的刀头和所述标尺(8)上的刻度线三者同轴线。

6.根据权利要求5所述一种手持开槽装置，其特征在于：所述开槽机(5)与所述滑杆(4)之间设有锁紧件。

7.根据权利要求6所述一种手持开槽装置，其特征在于：所述开槽机(5)为东成M1R-FF-8开槽机。

一种手持开槽装置

技术领域

[0001] 本实用新型涉及橱柜加工治具，特别涉及一种手持开槽装置。

背景技术

[0002] 橱柜一般具备多个槽体，最初是人工手动开槽，工作效率低，开槽效果差，后来又了开槽机，但是直线开槽人工操作往往会存在偏差。

[0003] 目前开槽还可以使用CNC设备直接在板上开槽，或者使用木板切板机，来开槽，但是这种方式施工不易，成本较高。

[0004] 故而需要研制出一种便捷的开槽装置。

实用新型内容

[0005] 本实用新型为解决上述问题，提供一种手持开槽装置，有效解决了人工手持开槽机开槽容易偏差，报废率高和CNC开槽机成本高的问题。

[0006] 本实用新型结构简单，便携性能耗，操作方便，实用性强，能够适用大小的板材，而且直线开槽效果好。

[0007] 为达到上述目的，本实用新型采用的技术方案是：一种手持开槽装置，包括静态固定块、端板、滑动固定块、滑杆和开槽机，静态固定块连接在端板端部，并向端板内侧延伸方向连接有两个滑杆，滑杆还连接有滑动固定块，开槽机可移动的固定在滑杆上，端板和滑动固定块下侧均凸出本体的设有多个横向滚轮，滑动固定块内侧面还设有多个纵向滚轮，纵向滚轮最下侧与开槽机最下侧持平。

[0008] 进一步地，滑动固定块上还设有锁紧螺栓和限位螺栓，锁紧螺栓作用在滑杆上；

[0009] 进一步地，静态固定块上固定有标尺，且标尺在滑动固定块被限位螺栓限位；

[0010] 进一步地，标尺的0刻度与端板内侧端面持平；

[0011] 进一步地，开槽机底部设有连接件，连接件中部设有刀头指针，刀头指针、开槽机的刀头和标尺上的刻度线三者同轴线；

[0012] 进一步地，开槽机与滑杆之间设有锁紧件；

[0013] 进一步地，开槽机为东成M1R-FF-8开槽机。

[0014] 综上所述，本实用新型具备以下优点：

[0015] 本实用新型通过端板和滑动固定块对模板进行固定，随后将开槽机与滑杆固定，从而开槽机与模板只有单个自由度，能够保证其运动方向为直线，从而保证了直线开槽的效果，而开槽机本身可以控制开槽深度，故而能够保证整体开槽效果。

[0016] 同时，标尺能够较为良好的保证开槽位置的准确性，从而提供整个木板开槽的良品率。

附图说明

[0017] 图1是本实用新型的结构示意图；

[0018] 图2是本实用新型去除开槽机结构示意图；

[0019] 图3是本实用新型滑动固定块处放大示意图；

[0020] 图4是本实用新型开槽机处放大示意图；

[0021] 图5是本实用新型使用参考图。

具体实施方式

[0022] 下面结合附图及实施例对本实用新型作进一步描述：

[0023] 实施例1：

[0024] 一种手持开槽装置，如图1～4所示，包括静态固定块1、端板2、滑动固定块3、滑杆4和开槽机5。

[0025] 具体的，静态固定块1连接在端板2端部，并向端板2内侧延伸方向连接有两个滑杆4，滑杆4还连接有滑动固定块3，此时滑动连接块3与静态固定块和端板平行，从而能够有效的固定木板，为实现开槽，开槽机5可移动的固定在滑杆4上。

[0026] 继续参照附图1，并结合附图3，为实现本结构能沿着木板运动，实现开槽机的线性开槽，端板2和滑动固定块3下侧均凸出本体的设有多个横向滚轮6，滑动固定块3内侧面还设有多个纵向滚轮7，纵向滚轮7最下侧与开槽机5最下侧持平。

[0027] 滑动固定块3上还设有锁紧螺栓31和限位螺栓32，锁紧螺栓31作用在滑杆4上，滑动固定块3在滑杆4上移动与端板限位木板后，锁紧螺栓31完成滑动固定块3与滑杆的固定。

[0028] 为提高开槽的精确度，静态固定块1上固定有标尺8，且标尺8在滑动固定块3被限位螺栓32限位，具体的，标尺8的0刻度与端板2内侧端面持平，保证标尺的0刻度是端板的边缘，方便定位。

[0029] 继续参照附图2和4，开槽机5底部设有连接件51，连接件51中部设有刀头指针52，刀头指针52、开槽机5的刀头和标尺8上的刻度线三者同轴线，

[0030] 进一步地，开槽机5与滑杆4之间设有锁紧件，从而能够在开槽机确定开槽位置后将其与滑杆4固定，使得开槽机与木板之间只存在单自由度，从而开槽机眼木板仅能直线开槽。

[0031] 值得一提的是，开槽机5优选为东成M1R-FF-8开槽机，但不仅限于此。

[0032] 本装置在使用过程中，参见附图5，通过端板与滑动固定块固定在木板100上，根据开槽的设计要求，通过刀头指针52确定开槽机位置，随后固定开槽机，而因为纵向滚轮和横向滚轮的存在，开槽机能有沿着木板直线开槽。

[0033] 上述实施方式只为说明本实用新型的技术构思及特点，其目的在于让熟悉此项技术的人能够了解本实用新型的内容并据以实施，并不能以此限制本实用新型的保护范围。凡根据本实用新型精神实质所做的等效变换或修饰，都应涵盖在本实用新型的保护范围之内。

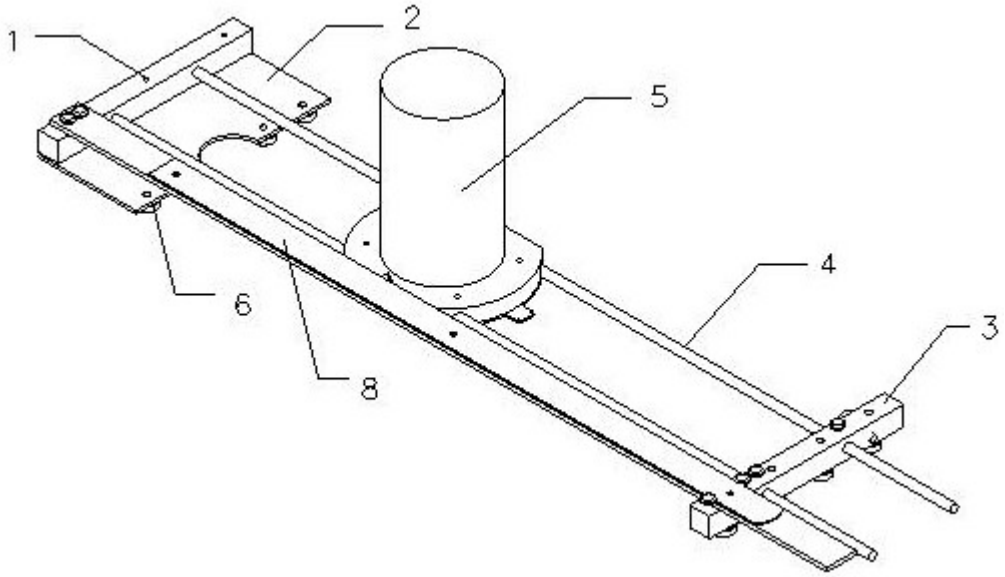

图1

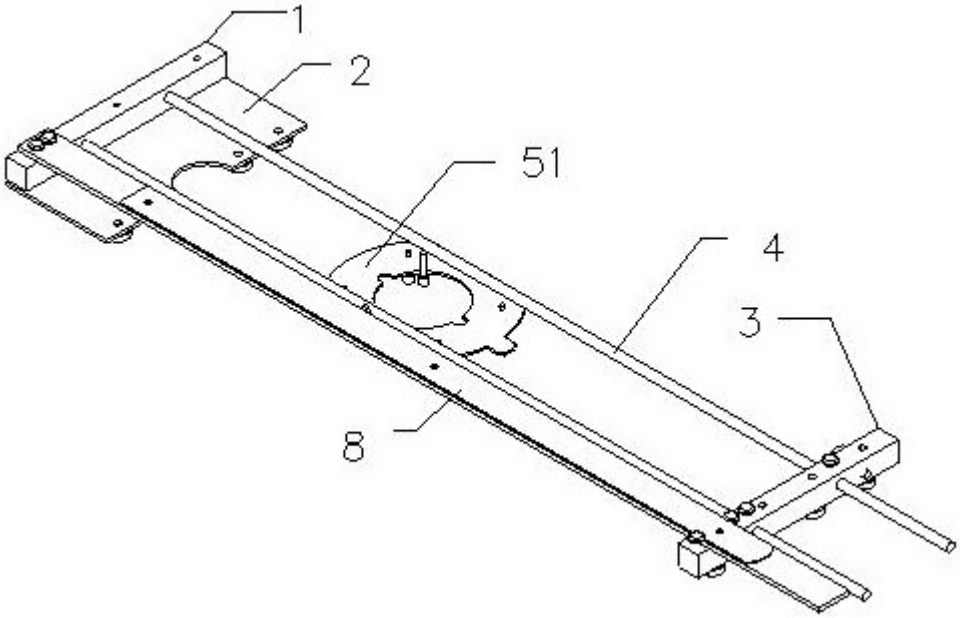

图2

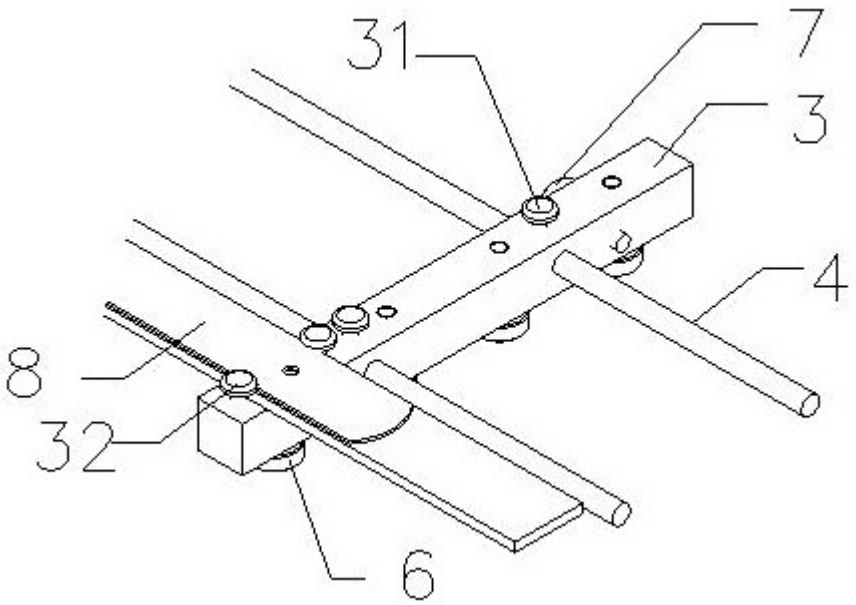

图3

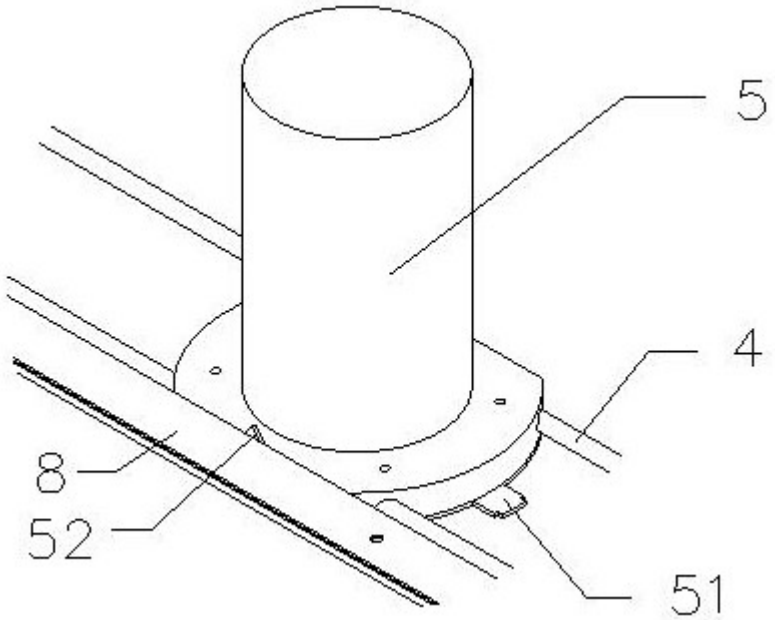

图4

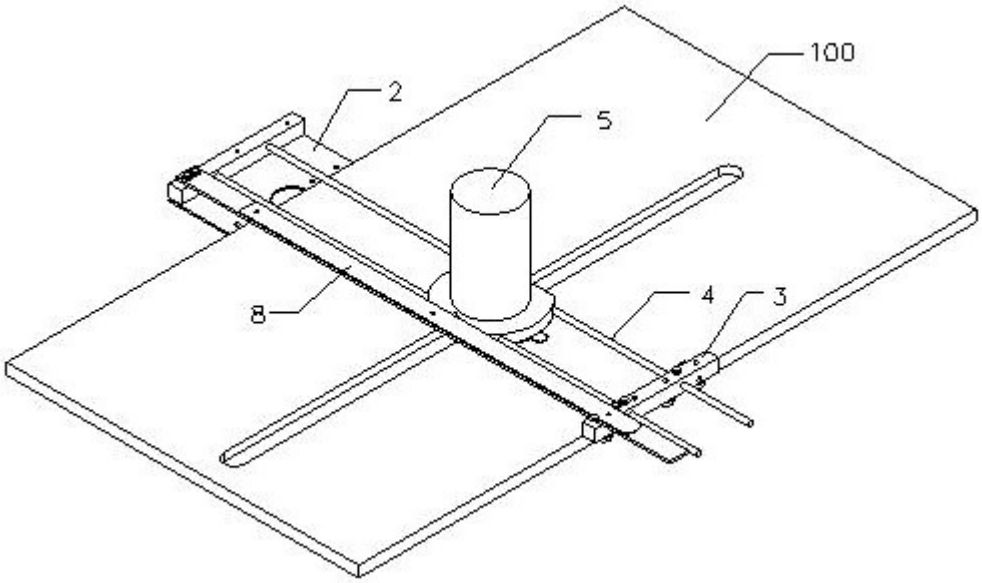

图5