【公報種別】特許法第１７条の２の規定による補正の掲載
【部門区分】第７部門第２区分
【発行日】平成25年4月4日(2013.4.4)

【公開番号】特開2011-181865(P2011-181865A)
【公開日】平成23年9月15日(2011.9.15)
【年通号数】公開・登録公報2011-037
【出願番号】特願2010-47447(P2010-47447)
【国際特許分類】
Ｈ０５Ｋ　7/20　(2006.01)
【ＦＩ】
Ｈ０５Ｋ　7/20　Ｒ

【手続補正書】
【提出日】平成25年2月19日(2013.2.19)
【手続補正１】
【補正対象書類名】図面
【補正対象項目名】図１
【補正方法】変更
【補正の内容】
【図１】

１　本体ケース
２　設置面
１３　通気口
１４　通気口
１５　カバー

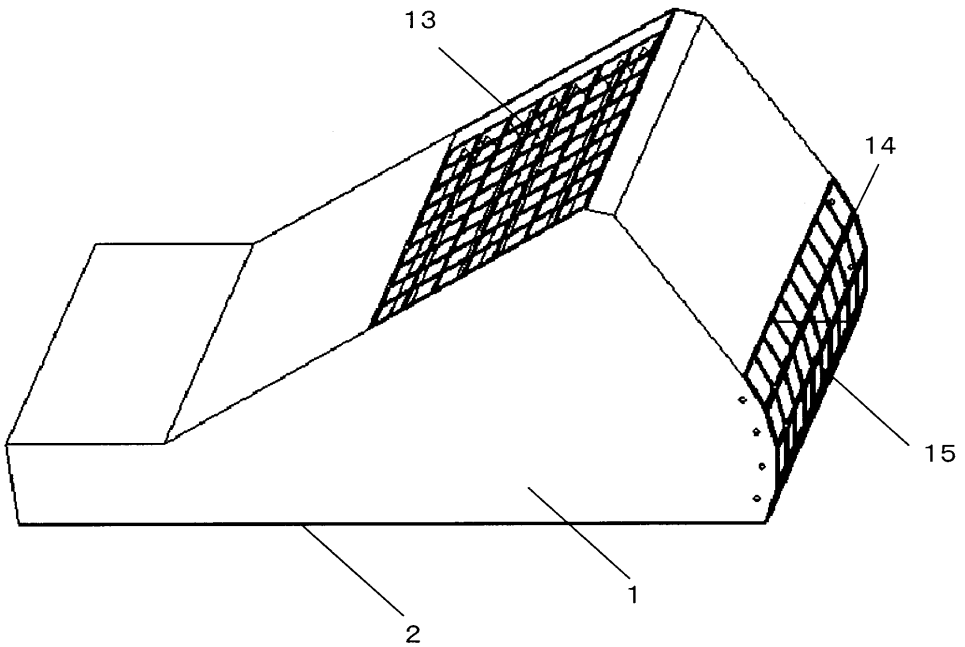

【手続補正２】
【補正対象書類名】図面

【補正対象項目名】図２
【補正方法】変更
【補正の内容】
【図２】

３　吸熱器　　７　通信機器
４　液管　　８　冷媒循環路
５　放熱器
６　ガス管

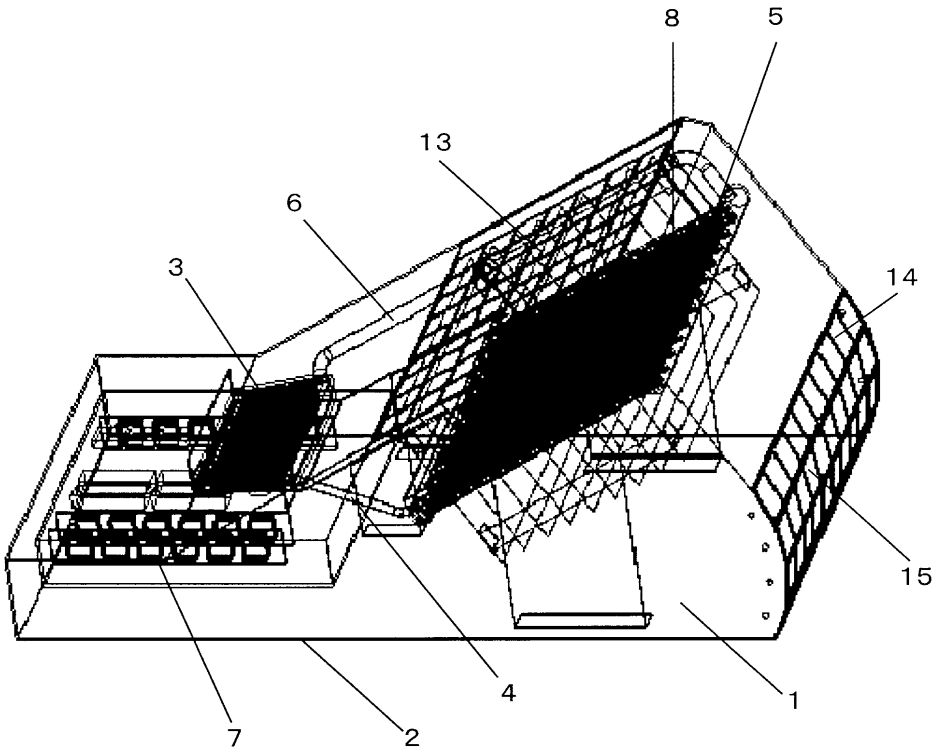

【手続補正３】
【補正対象書類名】図面
【補正対象項目名】図３
【補正方法】変更
【補正の内容】

【図３】

7a　発熱部
9　基管
10　基管
12　放熱フィン

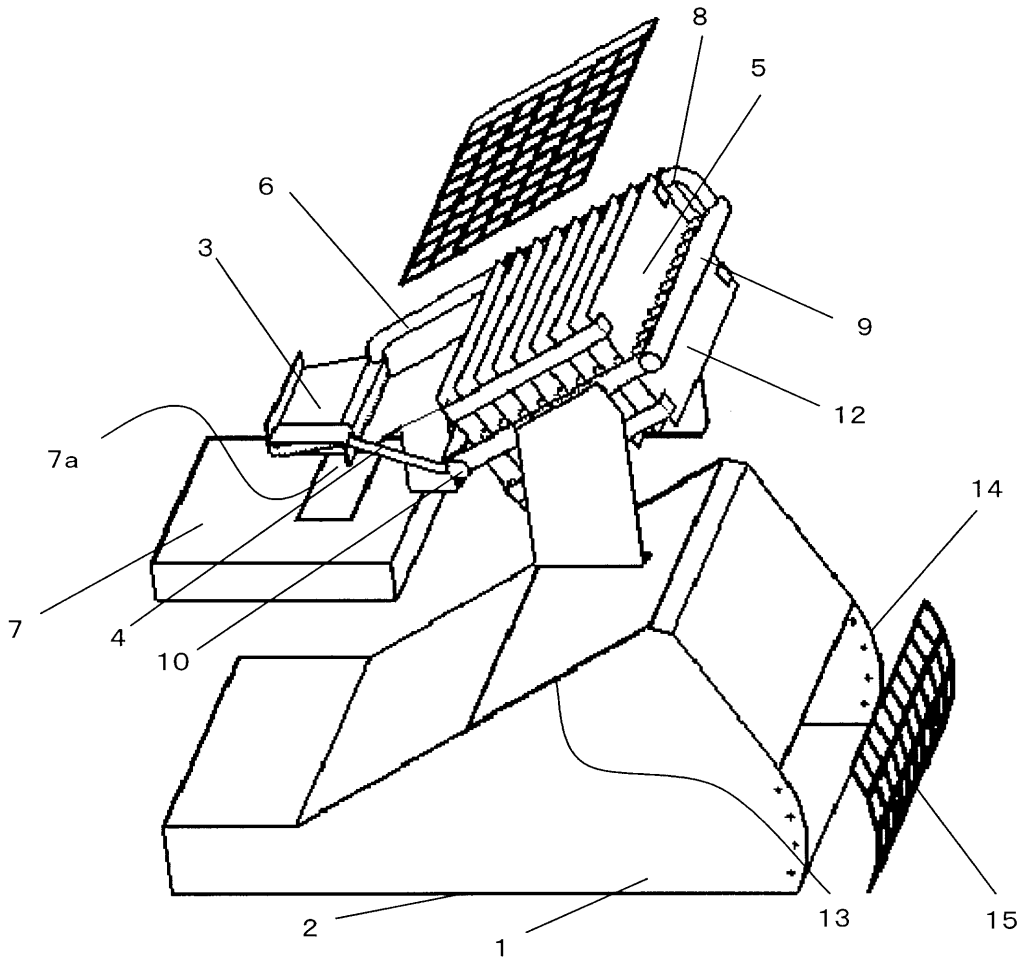

【手続補正４】
【補正対象書類名】図面
【補正対象項目名】図４
【補正方法】変更
【補正の内容】

【図４】

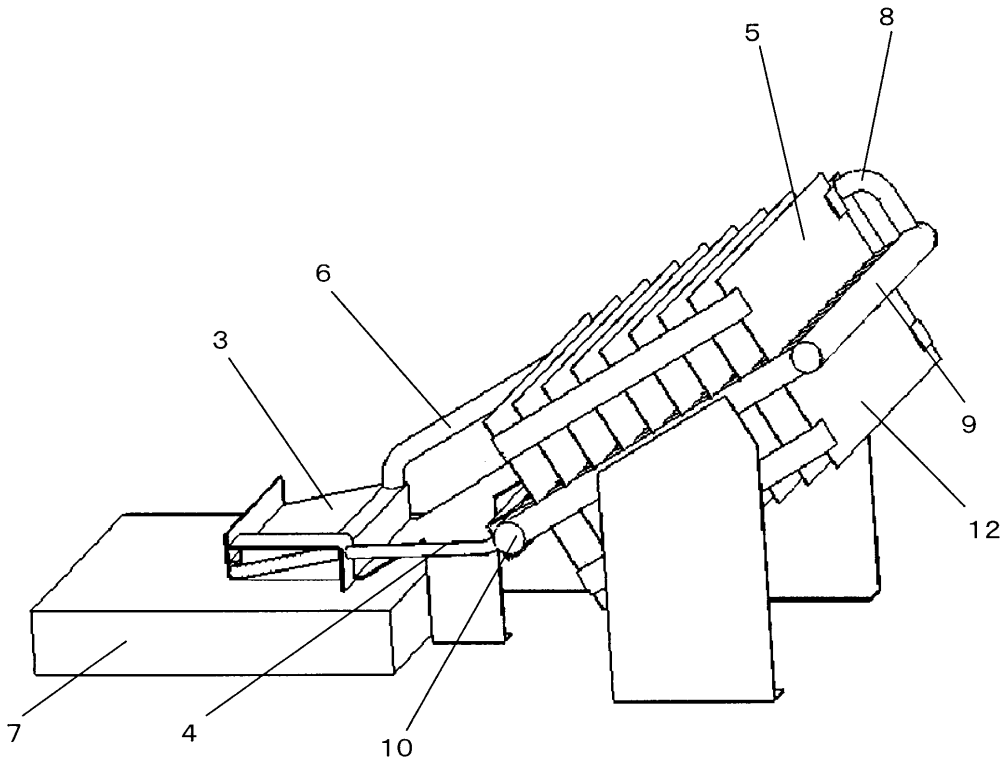

【手続補正５】
【補正対象書類名】図面
【補正対象項目名】図５
【補正方法】変更
【補正の内容】

【図５】

