(19)中华人民共和国国家知识产权局

(12)实用新型专利

(10)授权公告号 CN 202222855 U
(45)授权公告日 2012.05.23

(21)申请号 201120398503.0

(22)申请日 2011.09.30

(73)专利权人 王光彬
地址 610400 四川省成都市青白江区龙王镇牟池塔村4组28号

(72)发明人 王光彬

(51)Int.Cl.
*A47F 7/12*(2006.01)
*A47F 5/00*(2006.01)

权利要求书 1 页 说明书 2 页 附图 2 页

(54)实用新型名称

一种具有储藏室的领带展示柜

(57)摘要

一种具有储藏室的领带展示柜，包括领带展示格、衬衫和衬衣展示区、袜子展示区、储藏室、展示灯，其特征在于：其展示柜的右边设置有第一侧板，左边设置有第二侧板，展示柜上部的衬衣展示区上设置有第一固定式层板，第一固定式层板的下部设置有N个领带展示格，领带展示格下部的衬衫展示区上设置有第二固定式层板、第三固定式层板，第三固定式层板下部的袜子展示区上设置有第四固定式层板，第四固定式层板下部的储藏室上设置有第一门板和第一拉手以及第二门板和第二拉手，展示柜的下部设置有底板和脚条，展示柜的后面设置有背板，展示柜上部的顶盖上设置有第一展示灯和第二展示灯；它经济适用，外形独特，豪华美观，能为名牌服饰店、以及百货商场提供合格的展示柜。

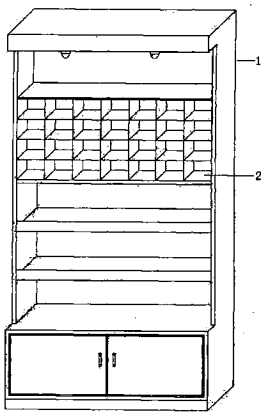


CN 202222855 U

1. 一种具有储藏室的领带展示柜，包括领带展示格、衬衫和衬衣展示区、袜子展示区、储藏室、展示灯，其特征在于：其展示柜的右边设置有第一侧板 (16)，左边设置有第二侧板 (17)，展示柜上部的衬衣展示区上设置有第一固定式层板 (19)，第一固定式层板的下部设置有 N 个领带展示格 (20)，领带展示格下部的衬衫展示区上设置有第二固定式层板 (21)、第三固定式层板 (22)，第三固定式层板下部的袜子展示区上设置有第四固定式层板 (23)，第四固定式层板下部的储藏室上设置有第一门板 (24) 和第一拉手 (25) 以及第二门板 (26) 和第二拉手 (27)，展示柜的下部设置有底板 (18) 和脚条 (28)，展示柜的后面设置有背板 (29)，展示柜上部的顶盖上设置有第一展示灯 (30) 和第二展示灯 (31)。

2. 根据权利要求 1 所述的领带展示柜，其特征在于，所述领带展示柜的规格为：高 2900mm× 宽 960mm× 深 255mm。

3. 根据权利要求 2 所述的领带展示柜，其特征在于，所述领带展示柜是由柜体和顶盖套件螺丝连接而成。

# 一种具有储藏室的领带展示柜

## 一、技术领域

[0001] 本实用新型涉及产品展示设备，特别是供公司展厅、展览会、名牌服饰店、百货商场使用的展示柜的制造领域。

## 二、背景技术

[0002] 早在上世纪八十年代，我国在改革开放的号召下，商业化发展开始趋于繁荣，那时候，多数都是国有企业，在接受新鲜事物上显得相对滞后，就在同一时期，已经有人开始将灯光技术运用到产品展示当中，因此，展柜的陈列有了新的变化，一场崭新的技术革命拉开了序幕，展示柜的设计、制作已形成了职业化、专业化，并有了一定的市场需求，随着社会科技的进一步发展，商业也随之发生了很大的变化，而企业在对产品陈列和展示上的要求也就越来越奇思妙想了，近些年来，商场展柜有了较大的发展与进步，主要利于市场竞争更趋于成熟，企业更注重塑造品牌形象，随着视觉营销的发展及逐步成熟，展柜照明和广告装饰照明正越来越受到商家的关注和重视。

[0003] 市面上公知的展示柜产品设计构造简单，欠缺人性化设计，无领带展示格、衬衣展示区、袜子展示区、储藏室、展示灯，更没有一个既可陈列各种产品又可展示各种产品的展示柜，尤其是展示柜的多功能上和一柜多用而又节省占地面积上成了该类产品的一个技术瓶颈，其产品主要是基于对一般产品的展示而设计制造的，达到产品和其它物品一般置于的目的而设计的。

## 三、实用新型内容

[0004] 本实用新型的目的是提供一种具有储藏室的领带展示柜，以解决公司展厅、名牌服饰店、展览会和百货商场在使用展示柜的过程中达到能有效放置和展示各种领带产品、衬衫产品、衬衣产品以及袜子产品的问题。本新型的目的由以下技术方案实现：一种具有储藏室的领带展示柜，包括领带展示格、衬衫和衬衣展示区、袜子展示区、储藏室、展示灯，其特征在于：其展示柜的右边设置有第一侧板，左边设置有第二侧板，展示柜上部的衬衣展示区上设置有第一固定式层板，第一固定式层板的下部设置有 N 个领带展示格，领带展示格下部的衬衫展示区上设置有第二固定式层板、第三固定式层板，第三固定式层板下部的袜子展示区上设置有第四固定式层板，第四固定式层板下部的储藏室上设置有第一门板和第一拉手以及第二门板和第二拉手，展示柜的下部设置有底板和脚条，展示柜的后面设置有背板，展示柜上部的顶盖上设置有第一展示灯和第二展示灯。

[0005] 上述设计中，本新型采用领带展示柜装置，以针对公司展厅、名牌服饰店、展览会和百货商场使用的不同需要。如对公司展厅、名牌服饰店、展览会、百货商场需要放置和展示领带的来说，本新型对其启用领带展示格放置处理，如对公司展厅、名牌服饰店、展览会、百货商场需要展示衬衫和衬衣的而言，本新型对其启用衬衫和衬衣展示区放置处理。如对公司展厅、名牌服饰店、展览会、百货商场需要放置和展示袜子的来说，本新型对其启用袜子展示区放置处理。

[0006] 与现有技术（在现有单功能展示柜的基础上）相比，本新型针对单功能展示柜，增加了领带展示格、衬衫展示区、衬衣展示区、袜子展示区、储藏室、展示灯等设置。本新型中，领带展示格能有效放置和展示各种领带产品；衬衫展示区、衬衣展示区可有效放置和展示各种衬衫产品和衬衣产品；袜子展示区能有效放置和展示各种袜子产品；储藏室可有效临时储存各种百货类产品；展示灯能有效照耀产品，提高产品视觉效果，有效将灯光技术运用到产品展示当中，从而达到塑造品牌形象，提高视觉营销的目的；此技术经济实用，外形独特，豪华美观，时尚简约。

[0007] 本新型具有如下特点：1、能有效放置和展示各种领带产品。2、可有效放置和展示各种衬衫产品和衬衣产品。3、能有效放置和展示各种袜子产品。4、可有效临时储存各种百货类产品。5、能有效照耀产品，提高产品视觉效果，有效将灯光技术运用到产品展示当中，从而达到塑造品牌形象，提高视觉营销的目的。6、此专利技术经济实用，外形独特，豪华美观，时尚简约。

[0008] 本新型经济适用，展示效果好，特别适合公司展厅、名牌服饰店、展览会、以及百货商场使用。

## 四、附图说明

[0009] 下面结合附图和具体实施方式对本实用新型作进一步详细的说明：

[0010] 图 1 是本新型一个实施例的装置示意图；

[0011] 图 2 是图 1 所示领带展示柜装置的结构图。

## 五、具体实施方式

[0012] 图 1 示出本新型领带展示柜装置的情况，如对于公司展厅、名牌服饰店、展览会和百货商场使用来说，首先将本新型装置中的领带展示格 2 装上，然后选择合适位置置于本新型装置 1 即可正常使用。

[0013] 图 2 中，领带展示柜装置是由柜体 b 和顶盖 a 组成，柜体 b 和顶盖 a 套件螺丝连接，该展示柜的右边设置有第一侧板 16，左边设置有第二侧板 17，展示柜上部的衬衣展示区上设置有第一固定式层板 19，第一固定式层板的下部设置有 N 个领带展示格 20，领带展示格下部的衬衫展示区上设置有第二固定式层板 21、第三固定式层板 22，第三固定式层板下部的袜子展示区上设置有第四固定式层板 23，第四固定式层板下部的储藏室上设置有第一门板 24 和第一拉手 25 以及第二门板 26 和第二拉手 27，展示柜的下部设置有底板 18 和脚条 28，展示柜的后面设置有背板 29，展示柜上部的顶盖上设置有第一展示灯 30 和第二展示灯 31；上述领带展示柜装置的规格为：高 2900mm× 宽 960mm× 深 255mm。

[0014] 参见图 1，从领带展示柜装置的使用过程来看，使用时，首先将本新型装置中的领带展示格 2 装上，然后选择合适位置置于本新型装置 1 即可正常使用。

[0015] 此外，本新型中的柜体可采用实木材质或高密度纤维板材质，以满足质量要求。

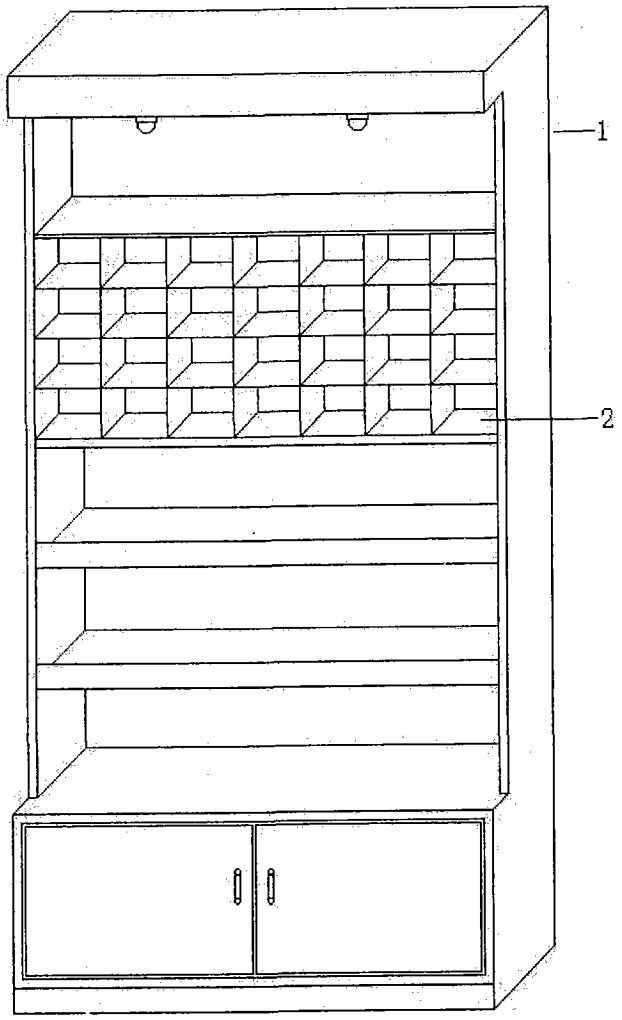


图 1

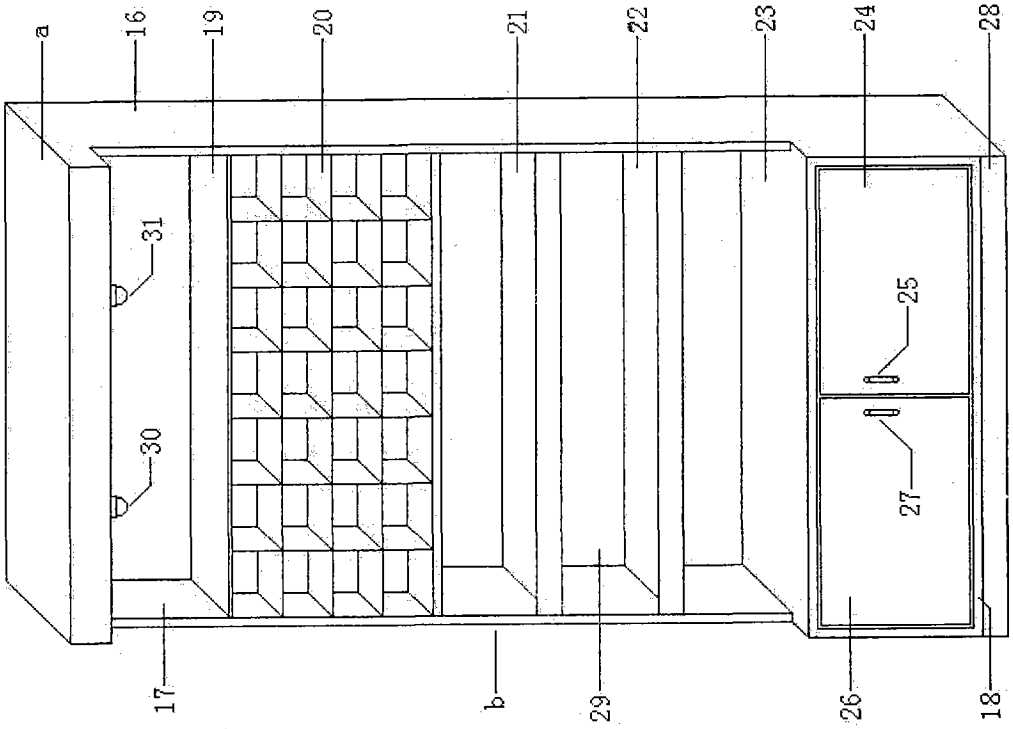


图 2