(19)中华人民共和国国家知识产权局

(12)实用新型专利

(10)授权公告号 CN 208817148 U
(45)授权公告日 2019.05.03

(21)申请号 201821359016.1

(22)申请日 2018.08.22

(73)专利权人 厦门阳光恩耐照明有限公司
地址 361000 福建省厦门市海沧区新阳工业园后祥路88号
专利权人 厦门恩耐照明技术有限公司
浙江阳光照明电器集团股份有限公司

(72)发明人 庄祺雄 周荣彪 方金海 王文亮

(74)专利代理机构 厦门市首创君合专利事务所有限公司 35204
代理人 杨依展

(51)Int.Cl.
F21S 2/00(2016.01)
F21V 23/00(2015.01)

权利要求书1页 说明书3页 附图4页

(54)实用新型名称

一种带WiFi模块的灯具

(57)摘要

本实用新型公开了一种带WiFi模块的灯具，包括灯头部分、光源板和WiFi模块；该灯头部分包括绝缘壳，该绝缘壳内固装有散热体；该光源板固装在灯头部分的散热体，该光源板具有发光面和背向发光面的背面；该散热体内或散热体和光源板之间设有安装腔，该WiFi模块固定位于该安装腔内，且该散热体还设有贯穿安装腔内外的贯穿孔。它具有如下优点：将WiFi模块整体设置于光源板下方，不会影响光源板上光源出光，无暗面，出光效果更佳；节省了光源板上光源的排布空间。

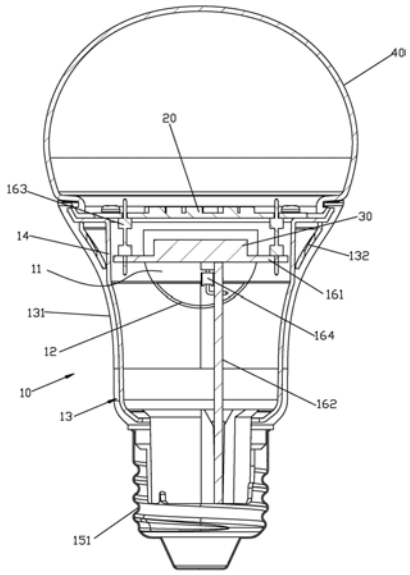

CN 208817148 U

1.一种带WiFi模块的灯具，包括灯头部分、光源板和WiFi模块；该灯头部分包括绝缘壳，该绝缘壳内固装有散热体；该光源板固装在灯头部分的散热体，该光源板具有发光面和背向发光面的背面；其特征在于：该散热体内或散热体和光源板之间设有安装腔，该WiFi模块固定位于该安装腔内，且该散热体还设有贯穿安装腔内外的贯穿孔。

2.根据权利要求1所述的一种带WiFi模块的灯具，其特征在于：该灯头部分还包括驱动板部分，该绝缘壳上固装有两能分别电接外界电源两极的导电部，该两导电部电接驱动板部分，该驱动板部分、光源板和WiFi模块电接；该散热体末端面凹设有安装槽，该光源板固装在该散热体上且封闭安装槽的槽口，该安装槽内构成上述安装腔。

3.根据权利要求1所述的一种带WiFi模块的灯具，其特征在于：该散热体的安装槽的槽口周缘向外延伸形成安装面，该光源板固装在该安装面。

4.根据权利要求2所述的一种带WiFi模块的灯具，其特征在于：该驱动板部分包括第一驱动板，该第一驱动板和WiFi模块集成在一起。

5.根据权利要求4所述的一种带WiFi模块的灯具，其特征在于：该第一驱动板和光源板通过两电接部分电接。

6.根据权利要求5所述的一种带WiFi模块的灯具，其特征在于：该电接部分包括插针，插针一端接电光源板，插针另一端电接第一驱动板。

7.根据权利要求4所述的一种带WiFi模块的灯具，其特征在于：该驱动板部分还包括固装在绝缘壳的第二驱动板，该两导电部电接第二驱动板，该第二驱动板和第一驱动板垂直布置且电接。

8.根据权利要求7所述的一种带WiFi模块的灯具，其特征在于：该第二驱动板和第一驱动板通过公母端子连接配合。

9.根据权利要求1至8中任一项所述的一种带WiFi模块的灯具，其特征在于：该光源板和WiFi模块间隔布置。

10.根据权利要求1至8中任一项所述的一种带WiFi模块的灯具，其特征在于：该贯穿孔个数至少为两个。

11.根据权利要求1至8中任一项所述的一种带WiFi模块的灯具，其特征在于：该贯穿孔个数至少为两个，且至少有两个贯穿孔径向对称设置。

12.根据权利要求1至8中任一项所述的一种带WiFi模块的灯具，其特征在于：该WiFi模块和贯穿孔对齐设置。

一种带WiFi模块的灯具

技术领域

[0001] 本实用新型涉及一种灯具，尤其涉及一种带WiFi模块的灯具。

背景技术

[0002] 现有带WiFi模块的灯具，包括灯头部分、光源板和WiFi模块。该光源板固装在灯头部分，该光源板具有发光面和背向发光面的背面。由于灯头部分具有散热体，散热体(如灯头部分的散热铝杯)会屏蔽WiFi输出信号，因此光源板需开设供WIFI输出信号输出的通孔。现有技术中，光源板开设有上下贯穿的通孔，并将WiFi模块固装在通孔内且WiFi模块至少部分伸出发光面之上。该方案虽然解决了WiFi输出信号的输出问题，但是由于光源板开设有通孔且WiFi模块部分伸出发光面之上，因此存在有如下不足：1、导致泡壳出现暗斑等现象，影响出光效果；2、影响到光源板上光源的排布空间。

实用新型内容

[0003] 本实用新型提供了带WiFi模块的灯具，其克服了背景技术中带WiFi模块的灯具所存在的不足。

[0004] 本实用新型解决其技术问题的所采用的技术方案是：

[0005] 一种带WiFi模块的灯具，包括灯头部分、光源板和WiFi模块；该灯头部分包括绝缘壳，该绝缘壳内固装有散热体；该光源板固装在灯头部分的散热体，该光源板具有发光面和背向发光面的背面；该散热体内或散热体和光源板之间设有安装腔，该WiFi模块固定位于该安装腔内，且该散热体还设有贯穿安装腔内外的贯穿孔。

[0006] 一实施例之中：该灯头部分还包括驱动板部分，该绝缘壳上固装有两能分别电接外界电源两极的导电部，该两导电部电接驱动板部分，该驱动板部分、光源板和WiFi模块电接；该散热体末端面凹设有安装槽，该光源板固装在该散热体上且封闭安装槽的槽口，该安装槽内构成上述安装腔。

[0007] 一实施例之中：该散热体的安装槽的槽口周缘向外延伸形成安装面，该光源板固装在该安装面。

[0008] 一实施例之中：该驱动板部分包括第一驱动板，该第一驱动板和WiFi模块集成在一起。

[0009] 一实施例之中：该第一驱动板和光源板通过两电接部分电接。

[0010] 一实施例之中：该电接部分包括插针，插针一端接电光源板，插针另一端电接第一驱动板。

[0011] 一实施例之中：该驱动板部分还包括固装在绝缘壳的第二驱动板，该两导电部电接第二驱动板，该第二驱动板和第一驱动板垂直布置且电接。

[0012] 一实施例之中：该第二驱动板和第一驱动板通过公母端子连接配合。

[0013] 一实施例之中：该光源板和WiFi模块间隔布置。

[0014] 一实施例之中：该贯穿孔个数至少为两个。

[0015] 一实施例之中:该贯穿孔个数至少为两个,且至少有两个贯穿孔径向对称设置。

[0016] 一实施例之中:该WiFi模块和贯穿孔对齐设置。

[0017] 本技术方案与背景技术相比,它具有如下优点:

[0018] 散热体内或散热体和光源板之间设有安装腔,WiFi模块固定位于该安装腔内,且该散热体还设有贯穿安装腔内外的贯穿孔,因此克服了背景技术所存在的不足且产生如下技术效果:1、将WiFi模块整体设置于光源板下方,不会影响光源板上光源出光,无暗面,出光效果更佳;2、节省了光源板上光源的排布空间。

[0019] 散热体末端面凹设有安装槽,光源板固装在该散热体上且封闭安装槽的槽口,安装槽内构成上述安装腔,结构紧凑、简单。

[0020] 第一驱动板和WiFi模块集成在一起,结构紧凑、简单。

[0021] 电接部分包括插针,插针一端接电光源板,插针另一端电接第一驱动板,方便装配。

[0022] 第二驱动板和第一驱动板垂直布置且电接,布局合理,结构紧凑,能为电子元器件布局提供更大的内部空间。

[0023] 光源板和WiFi模块间隔布置,发光效果更佳。

[0024] 至少有两个贯穿孔径向对称设置,大大提高了WiFi模块信号输出效率。

[0025] 该WiFi模块和贯穿孔对齐设置,大大提高了WiFi模块信号输出效率。

附图说明

[0026] 下面结合附图和具体实施方式对本实用新型作进一步说明。

[0027] 图1是本具体实施方式带WiFi模块的灯具的剖面示意图。

[0028] 图2是本具体实施方式带WiFi模块的灯具之去除光源板、WiFi模块及驱动板部分等的剖面示意图。

[0029] 图3是本具体实施方式带WiFi模块的灯具的立体分解示意图。

[0030] 图4是本具体实施方式带WiFi模块的灯具之散热体的立体示意图。

[0031] 图5是本具体实施方式带WiFi模块的灯具之去除泡壳的立体示意图。

具体实施方式

[0032] 一种带WiFi模块的灯具,请查阅图1至图5,包括灯头部分10、光源板20、WiFi模块30和透明的泡壳40。

[0033] 该灯头部分10包括绝缘壳13和驱动板部分。该绝缘壳13包括壳体131和底座132,该壳体131呈喇叭状,该底座132固装在壳体131之喇叭状的小端口处。该散热体14装设在壳体131内,而且通过底座132将壳体131、散热体14固定装接在一起。该绝缘壳13上固装有两能分别电接外界电源两极的导电部,该两导电部如分别为固定在壳体131的螺纹壳151和固接在壳体131的电接端子,该两导电部电接驱动板部分。该散热体14末端面凹设有安装槽,该散热体14还设有贯穿安装槽内外的贯穿孔12。

[0034] 该光源板20具有发光面和背向发光面的背面,该发光面上设有发光光源21;该光源板20固装在该散热体14上且封闭安装槽的槽口,使该安装槽内构成安装腔11,该贯穿孔12贯穿安装腔11内外。该WiFi模块30固定位于该安装腔11内,且,该驱动板部分、光源板和

WiFi模块电接。

[0035] 具体结构中，该散热体14如为铝制散热杯，该杯腔构成安装槽；该散热体14的安装槽的槽口周缘向外延伸形成安装面141，该光源板20固装在该安装面141；该贯穿孔12个数为两个，两个贯穿孔径向对称设置，而且，该WiFi模块和贯穿孔对齐设置。

[0036] 该光源板20和WiFi模块30平行间隔布置。具体结构中：该驱动板部分包括第一驱动板161和第二驱动板162，第二驱动板162固装在壳体131，该两导电部电接第二驱动板162，该第二驱动板和第一驱动板垂直布置且电接，该第一驱动板和WiFi模块集成在一起，该光源板20和第一驱动板161平行间隔布置；该第一驱动板和光源板通过两电接部分163电接，该电接部分如包括插针，插针一端接电光源板，插针另一端电接第一驱动板；该第二驱动板和第一驱动板通过公母端子164连接配合。本具体实施方式之中：根据需要，该第一驱动板可通过垂直顶抵靠接在第二驱动板之上及两插针的作用固定第一驱动板。

[0037] 根据需要，该泡壳40固定装接在灯头部分且罩接光源板。

[0038] 以上所述，仅为本实用新型较佳实施例而已，故不能依此限定本实用新型实施的范围，即依本实用新型专利范围及说明书内容所作的等效变化与修饰，皆应仍属本实用新型涵盖的范围内。

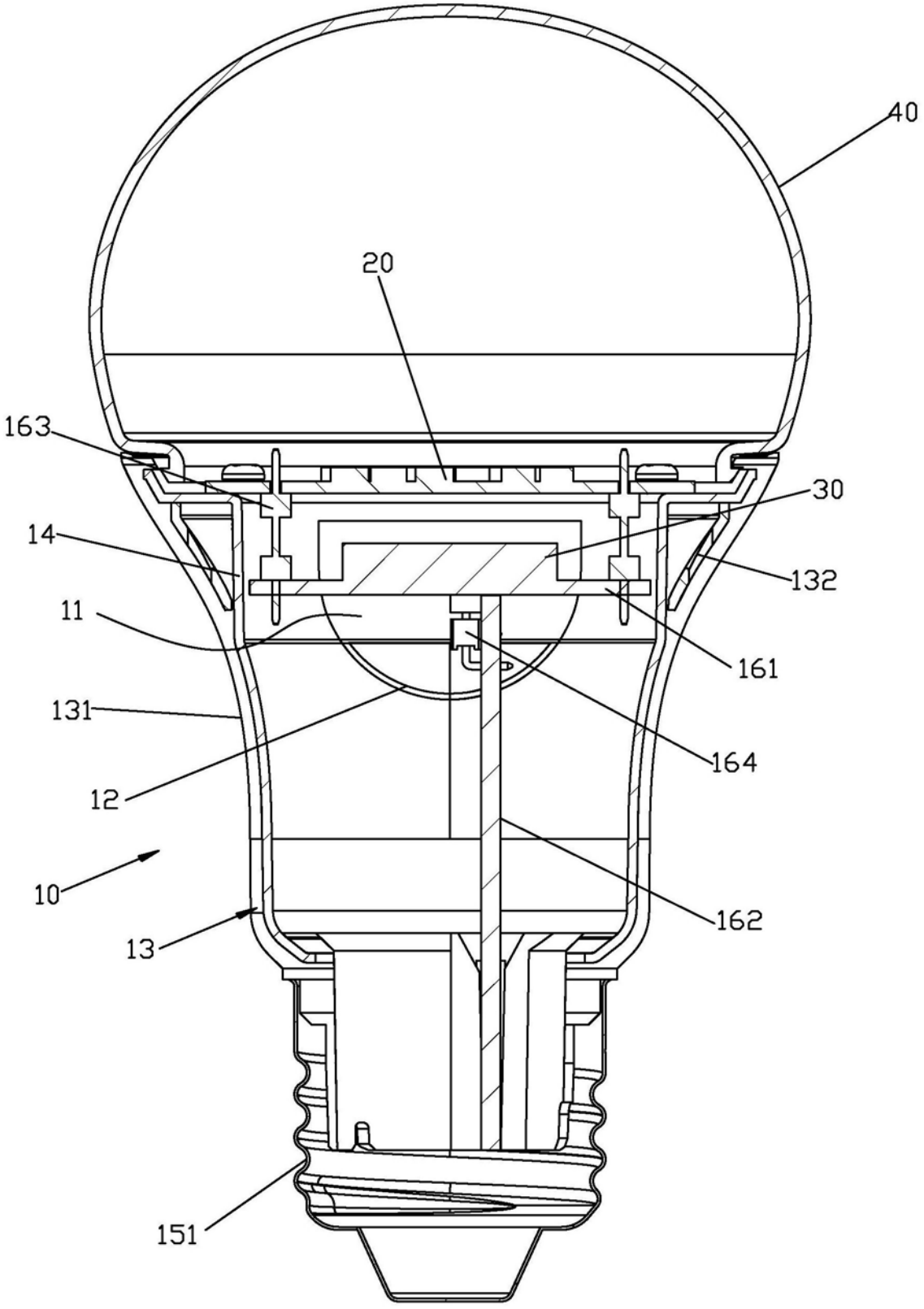

图1

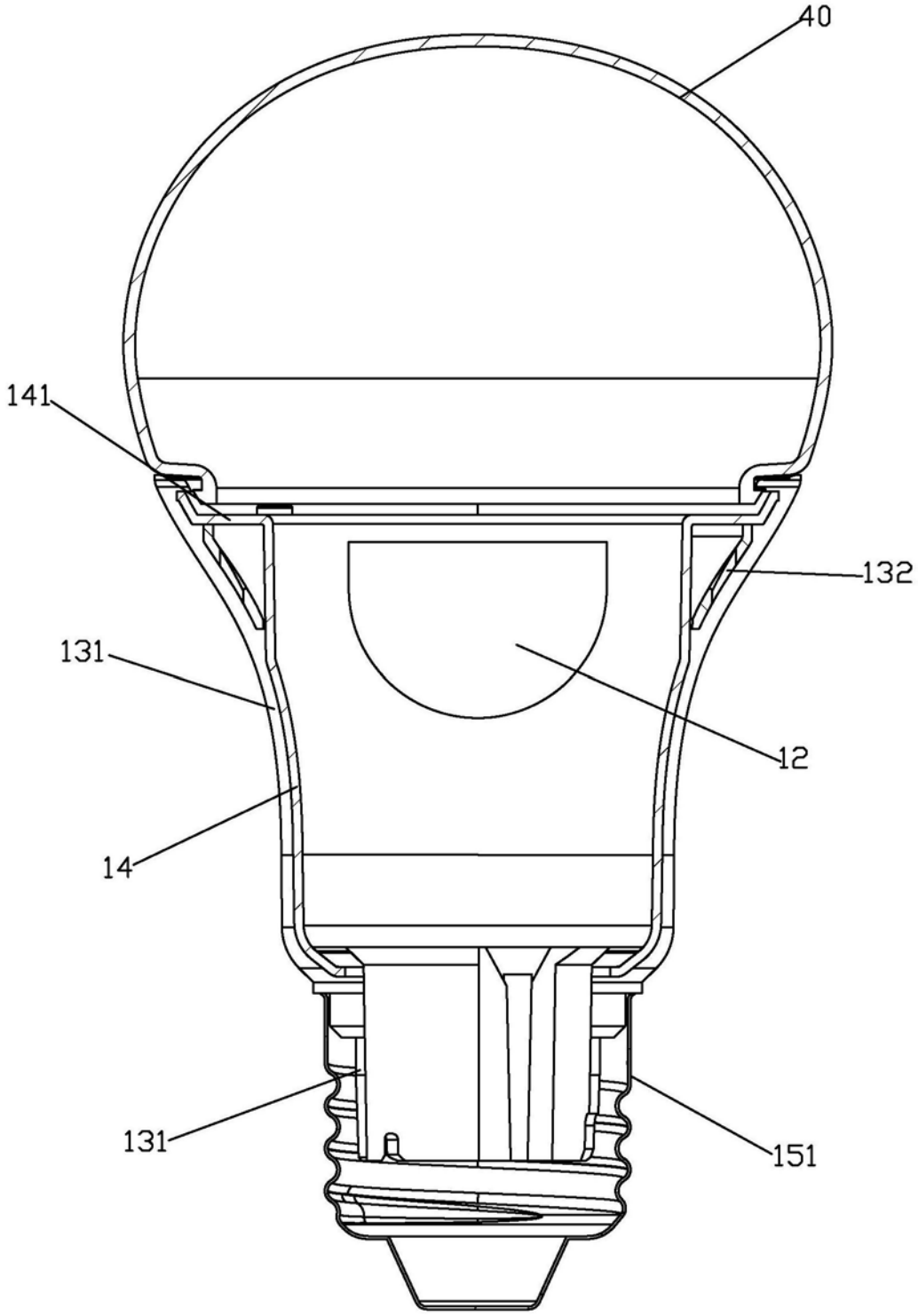

图2

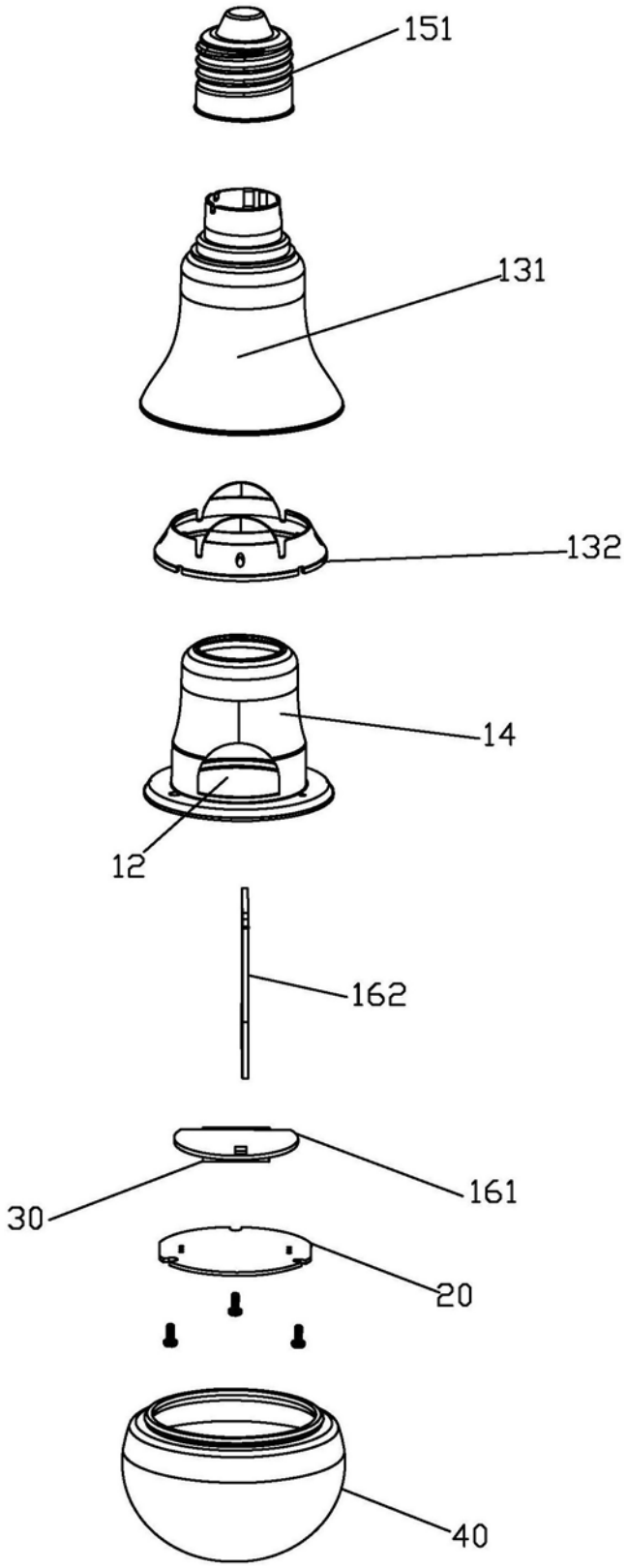

图3

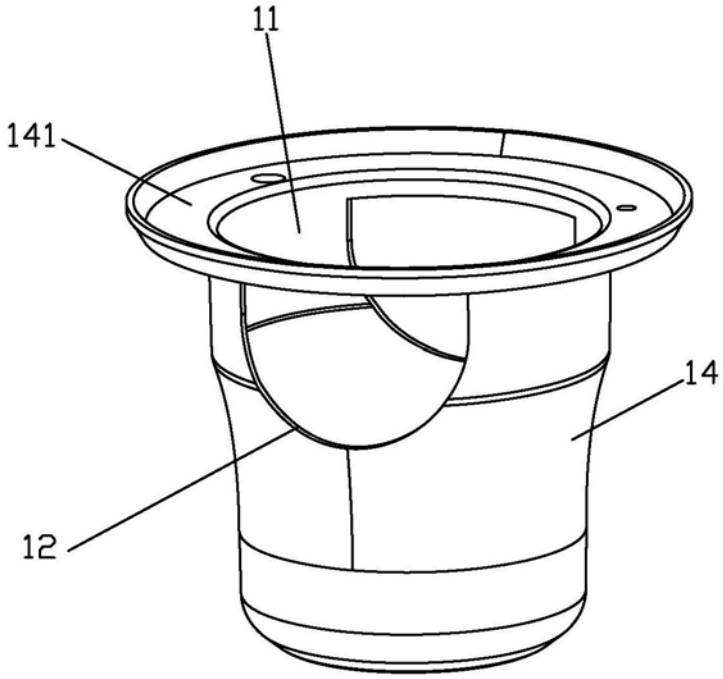

图4

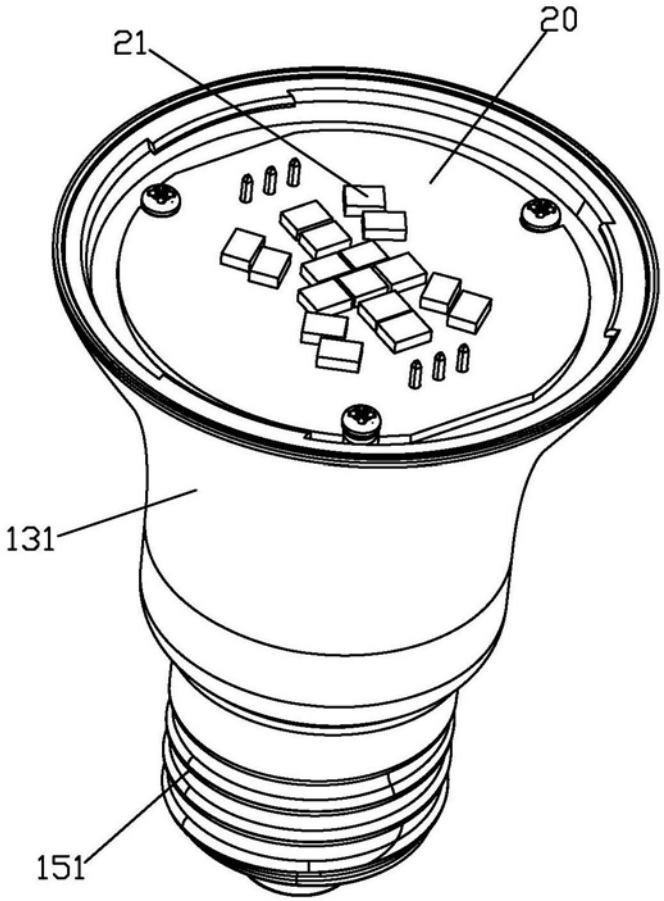

图5