(19)中华人民共和国国家知识产权局

(12)实用新型专利

(10)授权公告号 CN 204605516 U
(45)授权公告日 2015.09.02

(21)申请号 201520176215.9

(22)申请日 2015.03.27

(73)专利权人 芜湖市建鑫汽车零部件有限责任公司

地址 241300 安徽省芜湖市南陵县许镇工业园

(72)发明人 李阿龙 龚少芳 曹少峰 王志钢

(51)Int.Cl.

B60K 23/02(2006.01)

权利要求书1页 说明书2页 附图1页

(54)实用新型名称

一种汽车离合踏板右支架

(57)摘要

本实用新型提供了一种汽车离合踏板右支架，包括主板、副板、折边、加强块、卡槽、定位孔和安装孔，其特征在于：所述的主板与副板连接在一起，并在主板与副板的连接处设置有卡槽，所述的折边设置在主板的一侧，所述的加强块设置在主板与副板的连接处，所述的定位孔分别设置在主板与副板上，所述的安装孔设置在主板上。本实用新型在主板与副板的连接处设置有卡槽、加强块，加强块提高主板与副板之间的连接强度，进而提高了离合踏板右支架的强度，卡槽便于离合踏板右支架的安装，增强离合踏板右支架安装后的牢固度，延长了离合踏板右支架的使用寿命。

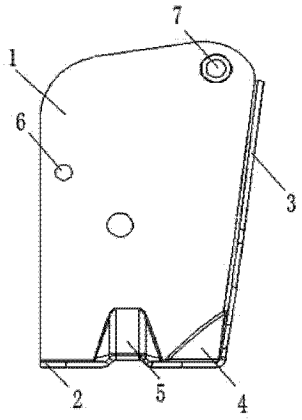

CN 204605516 U

1. 一种汽车离合踏板右支架，包括主板、副板、折边、加强块、卡槽、定位孔和安装孔，其特征在于：所述的主板与副板连接在一起，并在主板与副板的连接处设置有卡槽，所述的折边设置在主板的一侧，所述的加强块设置在主板与副板的连接处，所述的定位孔分别设置在主板与副板上，所述的安装孔设置在主板上。

2. 如权利要求 1 所述的汽车离合踏板右支架，其特征在于：所述的主板与副板之间设置有一定的角度，其角度为 90-105° 。

一种汽车离合踏板右支架

技术领域

[0001] 本实用新型涉一种汽车零部件，具体是涉及一种汽车离合踏板右支架。

背景技术

[0002] 随着人们生活水平的提高，越来越多的人们购买车辆作为其代步工具。对于手动挡汽车而言，离合器踏板是其不可缺少的部分之一，而离合器踏板又是驾驶员频繁使用的汽车部件之一，长时间的使用会造成汽车离合踏板的支架产生松动，仅而导致离合器踏板松动，降低了汽车正常行驶的安全性。

实用新型内容

[0003] 本实用新型的目的是针对现有汽车离合踏板易产生松动、使用寿命短等问题，提供一种质量性能优越、安装便捷、使用寿命长的汽车离合踏板右支架。

[0004] 本实用新型解决其技术问题所采用的技术方案是：

[0005] 一种汽车离合踏板右支架，包括主板、副板、折边、加强块、卡槽、定位孔和安装孔，主板、副板、折边、加强块、卡槽通过一次整体冲压成型，简化了加工步骤，提高了质量性能，其特征在于：所述的主板与副板连接在一起，并在主板与副板的连接处设置有卡槽，卡槽既能提高主板与副板之间的连接强度，进而提高离合踏板右支架的质量强度，又便于离合踏板右支架的安装，所述的折边设置在主板的一侧，所述的加强块设置在主板与副板的连接处，通过折边与加强块进一步提高离合踏板右支架的质量性能，所述的定位孔分别设置在主板与副板上，所述的安装孔设置在主板上，定位孔简化了离合踏板的安装过程，安装孔提高了离合踏板右支架的安装牢固度，延长了离合踏板右支架的使用寿命。

[0006] 所述的主板与副板之间设置有一定的角度，其角度为 90-105° 。

[0007] 有益效果：本实用新型在主板与副板的连接处设置有卡槽、加强块，加强块提高主板与副板之间的连接强度，进而提高了离合踏板右支架的强度，卡槽便于离合踏板右支架的安装，增强离合踏板右支架安装后的牢固度，延长了离合踏板右支架的使用寿命。

附图说明

[0008] 图 1 为本实用新型的结构示意图。

[0009] 图 2 为本实用新型的仰视图。

[0010] 图 3 为本实用新型的左视图。

[0011] 图中：1. 主板、2. 副板、3. 折边、4. 加强块、5. 卡槽、6. 定位孔、7. 安装孔。

具体实施方式

[0012] 如附图所示：一种汽车离合踏板右支架，包括主板 1、副板 2、折边 3、加强块 4、卡槽 5、定位孔 6 和安装孔 7，主板 1、副板 2、折边 3、加强块 4、卡槽 5 通过一次整体冲压成型，简化了加工步骤，提高了质量性能，其特征在于：所述的主板 1 与副板 2 之间设置 90° 的角

度，并在主板 1 与副板 2 的连接处设置有卡槽 5，卡槽 5 既能提高主板 1 与副板 2 之间的连接强度，进而提高离合踏板右支架的质量强度，又便于离合踏板右支架的安装，所述的折边 3 设置在主板 1 的一侧，所述的加强块 4 设置在主板 1 与副板 2 的连接处，通过折边 3 与加强块 4 进一步提高离合踏板右支架的质量性能，所述的定位孔 6 分别设置在主板 1 与副板 2 上，所述的安装孔 7 设置在主板 1 上，定位孔 6 简化了离合踏板的安装过程，安装孔 7 提高了离合踏板右支架的安装牢固度，延长了离合踏板右支架的使用寿命。

[0013] 本实用新型未涉及部分均与现有技术相同或可采用现有技术加以实现。

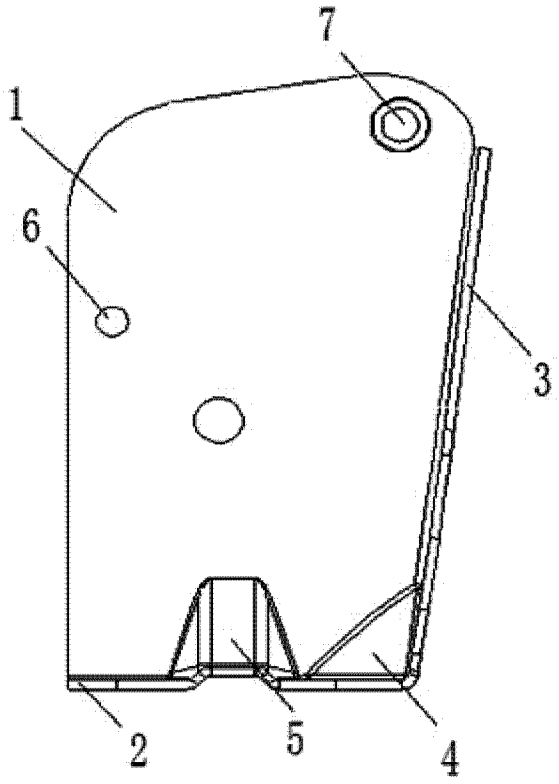

图 1

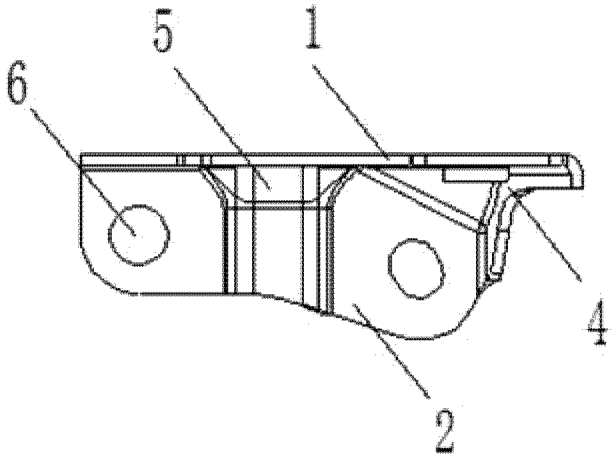

图 2

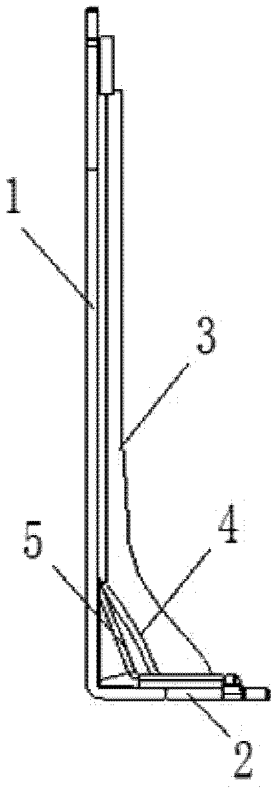

图 3