[19] 中华人民共和国国家知识产权局

[51] Int. Cl.
A46B 7/08 (2006.01)

[12] 实用新型专利说明书

专利号 ZL 200620097420.7

[45] 授权公告日 2007 年 10 月 3 日

[11] 授权公告号 CN 200953925Y

[22] 申请日 2006.6.24

[21] 申请号 200620097420.7

[73] 专利权人 瞿冬军

地址 448001 湖北省荆门市中天街中商百货超市

[72] 设计人 瞿冬军

[74] 专利代理机构 荆门市首创专利事务所

代理人 裴作平

权利要求书 1 页 说明书 2 页 附图 1 页

[54] 实用新型名称

一种旋转牙刷

[57] 摘要

一种旋转牙刷，它由刷头(1)、刷轴(2)、刷柄(3)和刷轴锁紧装置组成；刷柄(3)前端开有刷轴孔，刷轴(2)一端与刷头(1)固定相连，另一端套在轴孔内，刷轴锁紧装置安装在刷柄(3)上；刷轴锁紧装置由销杆(4)和推板(5)组成，在刷柄(3)上开有销杆槽，销杆(4)安装在销杆槽内，推板(5)连接在销杆(4)上。 优点是：它既能使刷毛顺着牙缝刷，也能使刷毛垂直牙缝刷，可将牙缝内的残存食物清除干净，更好地保护牙齿，保持口腔卫生。

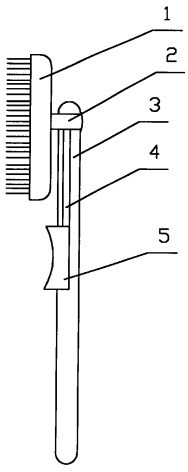

1、一种旋转牙刷，其特征在于它由刷头(1)、刷轴(2)、刷柄(3)和刷轴锁紧装置组成；刷柄(3)前端开有刷轴孔，刷轴(2)一端与刷头(1)固定相连，另一端套在轴孔内，刷轴锁紧装置安装在刷柄(3)上。

2、根据权利要求 1 所述的旋转牙刷，其特征在于刷轴锁紧装置由销杆(4)和推板(5)组成，在刷柄(3)上开有销杆槽，销杆(4)安装在销杆槽内，推板(5)连接在销杆(4)上。

一种旋转牙刷

技术领域

本实用新型涉及日常用品领域，具体地说涉及牙刷。

背景技术

目前，日常所用的牙刷由刷头和刷柄组成，刷头与刷柄固定相连。其不足之处在于刷牙时，刷头上的刷毛运动方向的一般只能与牙缝垂直，不易将牙缝内的残存食物清除干净。

技术内容

本实用新型的目的就是针对现有牙刷上述之不足而提供一种旋转牙刷，它由刷头 1、刷轴 2、刷柄 3 和刷轴锁紧装置组成；刷柄 3 前端开有刷轴孔，刷轴 2 一端与刷头 1 固定相连，另一端套在轴孔内，刷轴锁紧装置安装在刷柄 3 上；刷轴锁紧装置由销杆 4 和推板 5 组成，在刷柄 3 上开有销杆槽，销杆 4 安装在销杆槽内，推板 5 连接在销杆 4 上。

本实用新型的优点是：它既能使刷毛顺着牙缝刷，也能使刷毛垂直牙缝刷，可将牙缝内的残存食物清除干净，更好地保护牙齿，保持口腔卫生。

附图说明

附图 1 为本实用新型结构示意图。

具体实施方式

本实用新型的加工工艺与现有牙刷类似，不同的是在刷柄前端开有刷轴孔，刷头通过刷轴与刷柄活动相连。

刷轴锁紧装置由销杆和推板组成，在刷柄上开销杆槽，销杆安装在销杆槽内，推板连接在销杆上。 其它按说明书及说明书附图连接方式连接即可。使用时，推动推板可使销杆在销杆槽内前后移动，当不需刷头转动时，可用大拇指压住推板向前推，使销杆顶在刷轴上，锁紧刷轴使刷头不再转动。

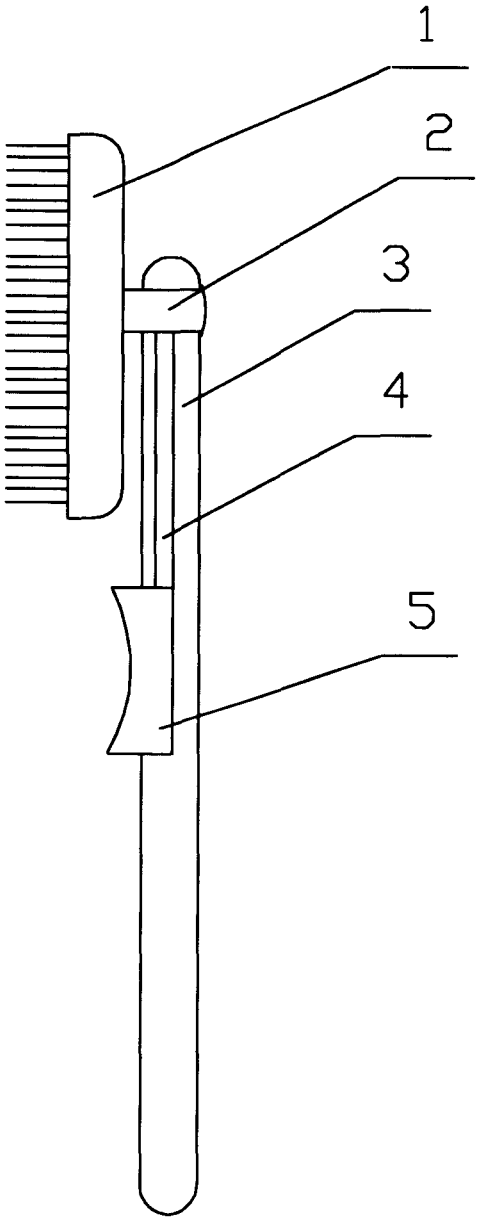

图1