(19)中华人民共和国国家知识产权局

(12)实用新型专利

(10)授权公告号 CN 204112840 U
(45)授权公告日 2015.01.21

(21)申请号 201420607712.5

(22)申请日 2014.10.21

(73)专利权人 南京际华三五二一特种装备有限公司

地址 210007 江苏省南京市白下区海福巷军农路1号

(72)发明人 王莹 杨雷 黄洁 胡一凡 章红霞 隋鑫

(74)专利代理机构 南京汇盛专利商标事务所（普通合伙） 32238

代理人 陈扬

(51)Int.Cl.

E04H 15/02(2006.01)
E04H 15/14(2006.01)
E04H 15/54(2006.01)
E04H 15/44(2006.01)
B32B 27/36(2006.01)
B32B 27/02(2006.01)
B32B 27/12(2006.01)

(ESM)同样的发明创造已同日申请发明专利

权利要求书1页 说明书2页 附图2页

(54)实用新型名称

一种炊事帐篷

(57)摘要

本实用新型公开了一种炊事帐篷，帐篷包括篷架、篷布、隔帘、地布和帐篷固定件，篷布外披在篷架的外部，在篷布的四周均设有窗户；篷布包括一个篷布顶、2个山墙和2个围墙，篷布顶与山墙、围墙为一整体结构；隔帘设置在篷布内，隔帘可拆卸地固定在篷架上；篷布一端山墙窗帘向外侧打开，并由支撑杆支撑；在篷布上设有炊事设备的接口。该帐篷可以满足南北不同气候的区域使用。冬季可以保温，夏季可以隔热，储藏间和炊事间都设有窗户，空气可以在此间层内循环流通，食材可进行生、熟的区分摆放储藏。此帐篷上设有灶台、煤炉、排风扇等设备的接口。该帐篷能与烟囱、灶具连接，形成无缝对接。

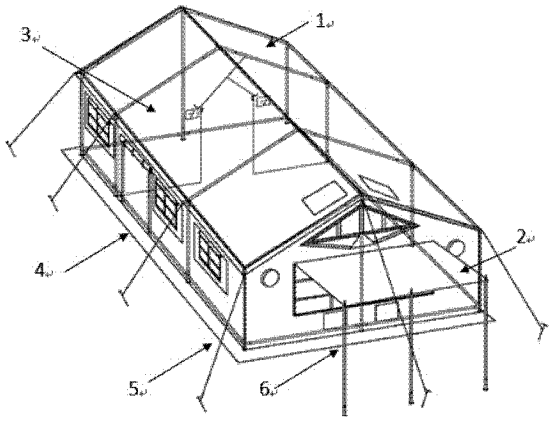

CN 204112840 U

1. 一种炊事帐篷，其特征在于：所述帐篷包括篷架（1）、篷布（2）、隔帘（3）、地布（4）和帐篷固定件（5），篷布（2）外披在篷架（1）的外部，在篷布（2）的四周均设有窗户；篷布（2）包括一个篷布顶、2 个山墙和 2 个围墙，篷布顶与山墙、围墙为一整体结构；隔帘（3）设置在篷布（2）内，隔帘（3）可拆卸地固定在篷架（1）上；篷布（2）一端山墙窗帘向外侧打开，并由支撑杆（6）支撑；在篷布（2）上设有炊事设备的接口。

2. 根据权利要求 1 所述的炊事帐篷，其特征在于：在隔帘（3）正反面都设有透明插袋。

3. 根据权利要求 1 所述的炊事帐篷，其特征在于：篷布（2）面料为 3 层，外层为 600D 迷彩涂层牛津布，里布为白色阻燃涤纶平布，中间层为 200g 针刺毡。

一种炊事帐篷

技术领域

[0001] 本实用新型涉及一种帐篷，具体的说是一种作为炊事室，满足炊事、储藏要求的炊事帐篷。

背景技术

[0002] 目前，帐篷已经被广大用户所熟知，帐篷的种类繁多，主要用于野外作业、淋浴炊事、旅游、抗险救灾、军用等。现有的炊事帐篷空间较小，没有排风扇、烟囱口，四面无法拆卸，且没有储物间，生、熟食无法分开，使炊事作业时闷热且食物不宜保存。

发明内容

[0003] 为了克服现有炊事帐篷的功能性差的缺点，本实用新型的目的是提供一种炊事帐篷，该炊事帐篷稳定性好、多功能、使用环境好。

[0004] 本实用新型的目的是通过以下技术方案来实现的：

[0005] 一种炊事帐篷，其特征在于：所述帐篷包括篷架、篷布、隔帘、地布和帐篷固定件，篷布外披在篷架的外部，在篷布的四周均设有窗户；篷布包括一个篷布顶、2 个山墙和 2 个围墙，篷布顶与山墙、围墙为一整体结构；隔帘设置在篷布内，隔帘可拆卸地固定在篷架上；篷布一端山墙窗帘向外侧打开，并由支撑杆支撑；在篷布上设有炊事设备的接口。

[0006] 本实用新型中，篷布前山墙可拉开支撑，作为凉篷可为帐篷散热遮阳。帐篷根据环境温度或炊事的需要可拆卸帐篷的围墙、山墙。

[0007] 帐篷内空间较大，既能满足野外炊事作业，又有可以储存食物的空间。篷布为防火布，设有外设接口，可连接相应的外接设备，且防火布可根据需要拆卸。配备了排风扇，通过排风扇孔可安装排风扇，使帐篷在炊事作业时空气流通，提高了炊事员的舒适度。能与烟囱、灶具、排风扇形成连接，满足炊事作业时通风排气功能。

[0008] 帐篷顶有专为不同炉灶设置的烟囱孔，烟囱孔用芳纶做防火布，放置烟囱过热引燃篷布。烟囱帘用尼龙搭扣粘黏，烟囱不用时，可拉下烟囱帘，使用烟囱时可卷起烟囱帘。

[0009] 帐篷围墙面有 6 扇窗，窗帘为大小双层式，在炊事作业时，可卷起大窗帘，加大通风性能，平时没有炊事作业时可只卷起小窗帘。此外，帐篷围墙面的门为可连接通道，可通用连接其他帐篷构成炊事组合帐篷；在不连接帐篷时，可将连接通道卷起。

[0010] 帐篷内设有隔帘，隔帘可固定在篷架上牢固不易变形且易拆卸，使帐篷根据需要拥有储藏食物的空间。隔帘正反面都设有透明插袋，使用者可将食物名称插入袋内用以记录和标记。

[0011] 篷布面料为 3 层，外层为 600D 迷彩涂层牛津布，并具有抗拉、防雨等性能，里布为白色阻燃涤纶平布，中间层为 200g 针刺毡。此帐篷可满足冬季保温，夏季隔热的功能。

[0012] 该结构中篷布主要由一个篷布顶、2 个山墙、2 个围墙组合而成。篷布顶与篷布山墙、篷布围墙为一整体结构；地布、隔帘和防火布单独制作。为了通风功能，在篷布前山墙面设置排风扇孔、灶台孔，防火布也有对应的灶台、电缆孔，篷布顶设置烟囱孔。篷布前山墙面

窗帘可拉开用支杆撑起做遮阳凉篷，也可根据天气情况卷起。

[0013] 此帐篷结构为了满足南北地区气候差异的特点，在帐篷的四周均设置了透气窗户，且此帐篷配备了较全的分件式附件，如窗纱、门纱、防火布等，通过附件上的粘贴件与粘贴连接。使用这些附件能有效的提高帐篷内的环境。

[0014] 篷架由横杆、支杆组成，包含檐通、顶通和底通、钢丝绳。其中檐通、顶通、底通的两侧均设有连接横杆的连接件和连接钢丝绳的挂钩，满足连接横杆和钢丝绳，起到稳固篷架的作用。篷架的横杆为两个尺寸，一种尺寸为立杆，另一种尺寸为顶斜杆、横杆通用。支杆顶端为蜡烛头形，可支撑起篷布前山墙的窗帘。

[0015] 此帐篷为框架式结构。篷布采用外篷外披结构。山墙端篷布可拉开支撑，作为凉篷可为帐篷散热遮阳。帐篷根据环境温度或炊事的需要可拆卸帐篷的围墙、山墙。空间较大，既能满足野外炊事作业，又有可以储存食物的空间。篷布是防火布，设有灶台孔，可连接灶具，且防火布可根据需要拆卸。配备了排风扇，通过排风扇孔可安装排风扇，使帐篷在炊事作业时空气流通，提高了炊事员的舒适度。帐篷内增加隔帘使帐篷达到炊事和储藏食物的功能。

[0016] 与现有技术相比，本实用新型结构新颖、可操作性强、易安装、易拆卸、易包装、易维修，稳定性强。

附图说明

[0017] 图 1 是本实用新型的结构示意图；

[0018] 图 2 是本本实用新型中篷布整体结构示意图；

[0019] 图 3 是本实用新型中篷架整体结构示意图。

具体实施方式

[0020] 一种新型炊事帐篷结构，包括篷架 1、篷布 2、隔帘 3、地布 4 和帐篷固定件 5，篷布外披在篷架的外部，在篷布的四周均设有窗户；篷布包括一个篷布顶 401、2 个山墙 402 和 2 个围墙 403，篷布顶与山墙、围墙为一整体结构；隔帘设置在篷布内，隔帘可拆卸地固定在篷架上；篷布一端山墙窗帘向外侧打开，并由支撑杆 6 支撑；篷架支撑杆顶端为蜡烛头形，可支撑起篷布前山墙的窗帘。篷布前山墙可拉开支撑，作为凉篷可为帐篷散热遮阳，也可根据天气情况卷起。帐篷根据环境温度或炊事的需要可拆卸帐篷的围墙、山墙。在篷布上设有炊事设备的接口。

[0021] 篷架由横杆 101、立杆 102、支杆 103、钢丝绳 104 组成，各个通的两侧均设有连接横杆、立杆的连接件。篷架的横杆为两个尺寸，一种尺寸为立杆，另一种尺寸为顶斜杆、横杆通用。

[0022] 本实用新型帐篷内的空间尺寸较大，能满足多人同时炊事而不拥挤。可根据温度变化或实际需要拆卸帐篷的围墙面、山墙面，前山墙面窗帘可卷起或支撑形成凉篷。帐篷的附件均与篷体分离单独制作，通过连接粘扣粘贴，大大提高了其维修性。

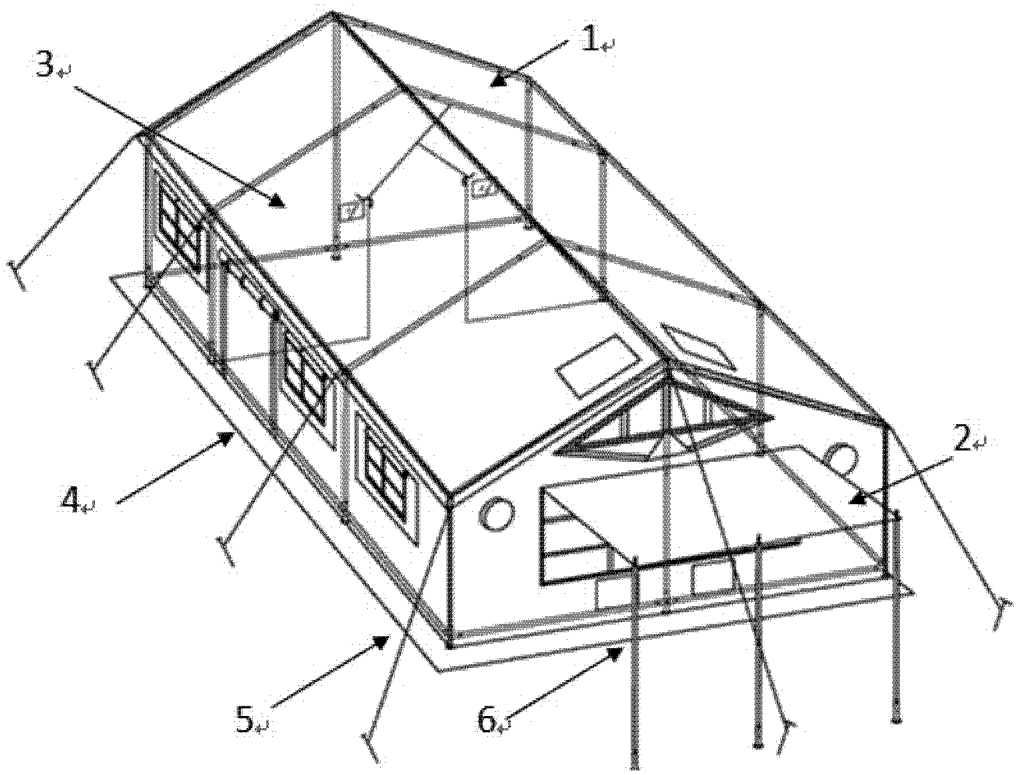

图 1

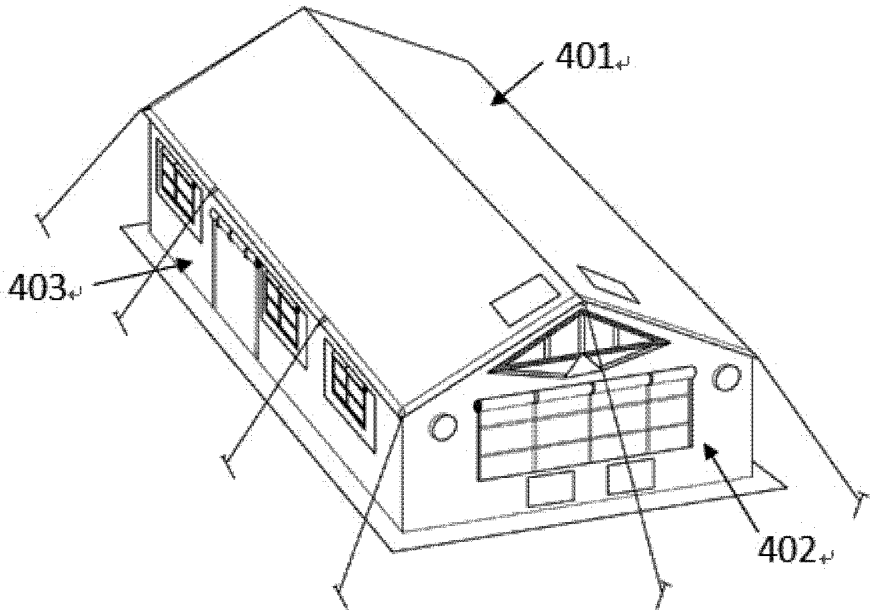

图 2

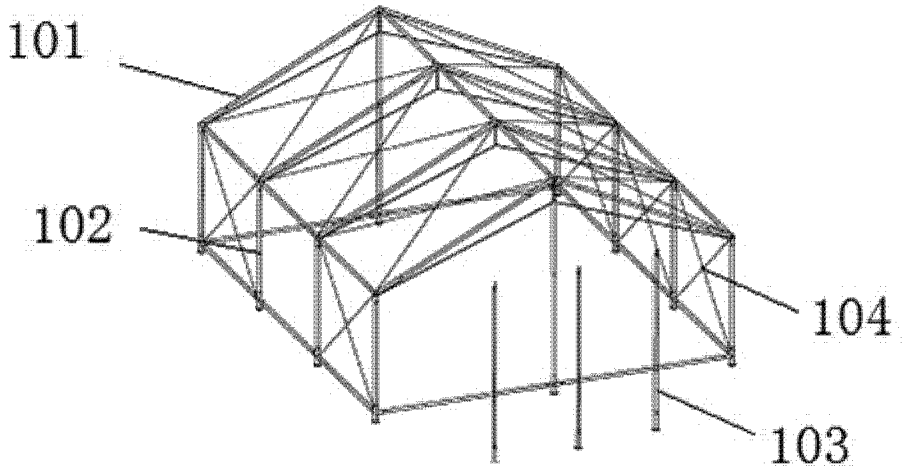

图 3