(19)中华人民共和国国家知识产权局

(12)实用新型专利

(10)授权公告号 CN 213621236 U
(45)授权公告日 2021.07.06

(21)申请号 202021515068.0

(22)申请日 2020.07.28

(73)专利权人 上海创元化妆品有限公司
地址 201499 上海市奉贤区北环路869号

(72)发明人 袁久伟 周峰 崔晓华 杨莹 曾四立 徐金萍

(74)专利代理机构 上海和华启核知识产权代理有限公司 31339
代理人 王仙子

(51)Int.Cl.
B65D 47/06(2006.01)
B65D 41/28(2006.01)

权利要求书1页 说明书3页 附图5页

(54)实用新型名称

一种按压挤出容器

(57)摘要

本实用新型涉及容器技术领域，尤其涉及一种按压挤出容器，包括容器瓶、肩套、内塞、弹性机构、出液杆、出液头和盖子；所述肩套装配于容器瓶，所述容器瓶的顶部一体成型设有瓶口，所述内塞装配于瓶口，所述出液杆依次穿过内塞、瓶口，并伸入容器瓶内，所述弹簧设置于内塞与出液杆之间，所述出液头套设于出液杆上端，且与所述内塞卡合固定，所述出液头上设有出液孔，所述盖子可拆卸的设置于容器瓶上端，且将所述瓶口、肩套、内塞、弹性机构、出液杆、出液头包裹在内；本实用新型密封效果好，由于此容器单向出液，避免挤出容器的料体二次回流到容器中，更加卫生，有效的防止漏液。

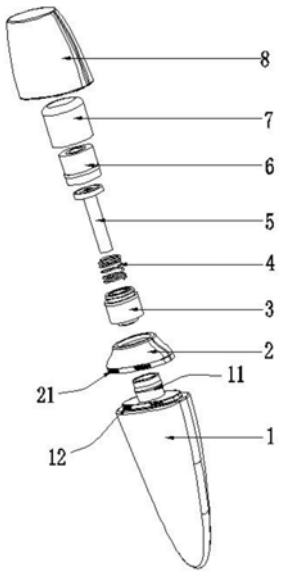

CN 213621236 U

1.一种按压挤出容器，其特征在于，包括容器瓶(1)、肩套(2)、内塞(3)、弹性机构(4)、出液杆(5)、出液头和盖子(8)；所述肩套(2)装配于容器瓶(1)，所述容器瓶(1)的顶部一体成型设有瓶口(11)，所述内塞(3)装配于瓶口(11)，所述出液杆(5)依次穿过内塞(3)、瓶口(11)，并伸入容器瓶(1)内，所述弹性机构(4)设置于内塞(3)与出液杆(5)之间，所述出液头套设于出液杆(5)上端，且与所述内塞(3)卡合固定，所述出液头上设有出液孔(63)，所述盖子(8)可拆卸的设置于容器瓶(1)上端，且将所述瓶口(11)、肩套(2)、内塞(3)、弹性机构(4)、出液杆(5)、出液头包裹在内。

2.根据权利要求1所述的一种按压挤出容器，其特征在于，所述瓶口(11)的外侧设有上卡勾A(13)，所述内塞(3)上设有与所述上卡勾A(13)相适配的下卡勾A(31)，用于将内塞(3)固定卡合于瓶口(11)，所述内塞(3)嵌入瓶口(11)的部分设有密封圈(32)。

3.根据权利要求1所述的一种按压挤出容器，其特征在于，所述出液头包括但不限于出液盖(6)和棉头(7)，所述出液盖(6)套设于出液杆(5)上端，所述出液盖(6)与所述内塞(3)卡合固定，所述棉头(7)套设在出液盖(6)外侧，所述出液盖(6)上设有出液孔(63)。

4.根据权利要求3所述的一种按压挤出容器，其特征在于，所述内塞(3)的顶部设有卡口(34)和上卡勾B(33)，所述弹性机构(4)的下端置于所述卡口(34)内，所述出液盖(6)下端设有下卡勾B(62)，所述下卡勾B(62)与上卡勾B(33)相适配，用于将出液盖(6)固定卡合于内塞(3)。

5.根据权利要求3所述的一种按压挤出容器，其特征在于，所述出液盖(6)的外壁设有凸环结构(61)，所述棉头(7)的内壁设有凹环结构(71)，所述凸环结构(61)与凹环结构(71)相适配，用于将所述棉头(7)卡合固定于出液盖(6)。

6.根据权利要求1所述的一种按压挤出容器，其特征在于，所述容器瓶(1)上端外壁设有凸块(12)，所述肩套(2)下端内壁设有凹口(21)，所述凸块(12)与凹口(21)相适配，用于将所述肩套(2)卡合固定于容器瓶(1)。

7.根据权利要求1所述的一种按压挤出容器，其特征在于，所述出液杆(5)呈“T”型结构。

8.根据权利要求1所述的一种按压挤出容器，其特征在于，所述出液头采用塑胶材质或具有出液功能的材质。

9.根据权利要求3所述的一种按压挤出容器，其特征在于，所述弹性机构在非使用状态下保证出液杆(5)与出液盖(6)紧配密封，使用状态保证出液杆(5)与出液盖(6)之间存在间隙。

10.根据权利要求9所述的一种按压挤出容器，其特征在于，所述弹性机构(4)为弹簧。

一种按压挤出容器

技术领域

[0001] 本实用新型涉及容器技术领域，尤其涉及一种按压挤出容器。

背景技术

[0002] 化妆品是指以涂抹、喷洒或者其他类似方法，散布于人体表面的任何部位，如皮肤、毛发、指趾甲、唇齿等，以达到清洁、保养、美容、修饰和改变外观，或者修正人体气味，保持良好状态为目的的化学工业品或精细化工产品。

[0003] 化妆品的使用方式有很多种，有需要借助化妆工具上装的，有直接用手指涂抹上装的，这两种方式在使用上或多或少会带来不方便或者不卫生；

[0004] 因此，本申请所要解决的问题是如何设计一种按压挤出容器。

实用新型内容

[0005] (一)实用新型目的

[0006] 为解决背景技术中存在的技术问题，本实用新型提出一种按压挤出容器，直接涂抹上装的化妆品容器。

[0007] (二)技术方案

[0008] 为解决上述问题，本实用新型提供了一种按压挤出容器，包括容器瓶、肩套、内塞、弹性机构、出液杆、出液头和盖子；所述肩套装配于容器瓶，所述容器瓶的顶部一体成型设有瓶口，所述内塞装配于瓶口，所述出液杆依次穿过内塞、瓶口，并伸入容器瓶内，所述弹性机构设置于内塞与出液杆之间，所述出液头套设于出液杆上端，且与所述内塞卡合固定，所述出液头上设有出液孔，所述盖子可拆卸的设置于容器瓶上端，且将所述瓶口、肩套、内塞、弹性机构、出液杆、出液头包裹在内。

[0009] 优选的，所述瓶口的外侧设有上卡勾A，所述内塞上设有与所述上卡勾A相适配的下卡勾A，用于将内塞固定卡合于瓶口，所述内塞嵌入瓶口的部分设有密封圈。

[0010] 优选的，所述出液头包括但不限于出液盖和棉头，所述出液盖套设于出液杆上端，所述出液盖与所述内塞卡合固定，所述棉头套设在出液盖外侧，所述出液盖上设有出液孔。

[0011] 优选的，所述内塞的顶部设有卡口和上卡勾B，所述弹性机构的下端置于所述卡口内，所述出液盖下端设有下卡勾B，所述下卡勾B与上卡勾B相适配，用于将出液盖固定卡合于内塞。

[0012] 优选的，所述出液盖的外壁设有凸环结构，所述棉头的内壁设有凹环结构，所述凸环结构与凹环结构相适配，用于将所述棉头卡合固定于出液盖。

[0013] 优选的，所述容器瓶上端外壁设有凸块，所述肩套下端内壁设有凹口，所述凸块与凹口相适配，用于将所述肩套卡合固定于容器瓶。

[0014] 优选的，所述出液杆呈“T”型结构。

[0015] 优选的，所述出液头采用塑胶材质或其他具有出液功能的材质。

[0016] 优选的，所述弹性机构在非使用状态下保证出液杆与出液盖紧配密封，使用状态

保证出液杆与出液盖之间存在间隙。

[0017] 优选的，所述弹性机构为弹簧。

[0018] 本实用新型的上述技术方案具有如下有益的技术效果：

[0019] 本实用新型密封效果好，方便卫生，有效的防止漏液。

附图说明

[0020] 图1为本实用新型的整体爆炸结构示意图；

[0021] 图2为本实用新型剖视结构示意图；

[0022] 图3为本实用新型中瓶口局部结构示意图；

[0023] 图4为本实用新型中肩套结构示意图；

[0024] 图5为本实用新型中内塞局部结构示意图；

[0025] 图6为本实用新型中出液盖、出液杆以及棉头局部装配结构示意图。

[0026] 标注说明：

[0027] 1、容器瓶；11、瓶口；12、凸块；13、上卡勾A；2、肩套；21、凹口；3、内塞；31、下卡勾A；32、密封圈；33、上卡勾B；34、卡口；4、弹性机构；5、出液杆；6、出液盖；61、凸环结构；62、下卡勾B；63、出液孔；7、棉头；71、凹环结构；8、盖子。

具体实施方式

[0028] 为使本实用新型的目的、技术方案和优点更加清楚明了，下面结合具体实施方式并参照附图，对本实用新型进一步详细说明。应该理解，这些描述只是示例性的，而并非要限制本实用新型的范围。此外，在以下说明中，省略了对公知结构和技术的描述，以避免不必要地混淆本实用新型的概念。

[0029] 如图1-6所示，本实用新型提出的一种按压挤出容器，包括容器瓶1、肩套 2、内塞3、弹性机构4、出液杆5、出液盖6、棉头7和盖子8；所述肩套2装配于容器瓶1，所述容器瓶1的顶部一体成型设有瓶口11，所述内塞3装配于瓶口11，所述出液杆5依次穿过内塞3、瓶口11，并伸入容器瓶1内，所述弹性机构4设置于内塞3与出液杆5之间，所述出液盖6套设于出液杆5上端，且与所述内塞3卡合固定，所述棉头7套设在出液盖6外侧，所述出液盖6上设有出液孔63，所述出液孔63与棉头7贴合，所述盖子8可拆卸的设置于容器瓶1上端，且将所述瓶口11、肩套2、内塞3、弹性机构4、出液杆5、出液盖 6、棉头7包裹在内。

[0030] 具体的，在本实施例中，所述瓶口11的外侧设有上卡勾A13，所述内塞3 上设有与所述上卡勾A13相适配的下卡勾A31，用于将内塞3固定卡合于瓶口 11，所述内塞3嵌入瓶口11的部分设有密封圈32。

[0031] 所述内塞3的顶部设有卡口34和上卡勾B33，所述弹性机构4的下端置于所述卡口34内，所述出液盖6下端设有下卡勾B62，所述下卡勾B62与上卡勾 B33相适配，用于将出液盖6固定卡合于内塞3。

[0032] 进一步的，所述出液杆5呈“T”型结构，弹性机构4设置在下端设在卡口 34，上端套设在“T”型结构的出液杆5上，出液杆5的内部是中空状态，用于供容器瓶1内的液体穿过。

[0033] 所述出液盖6的外壁设有凸环结构61，所述棉头7的内壁设有凹环结构71，所述凸环结构61与凹环结构71相适配，用于将所述棉头7卡合固定于出液盖6。

[0034] 所述容器瓶1上端外壁设有凸块12，所述肩套2下端内壁设有凹口21，所述凸块12与凹口21相适配，用于将所述肩套2卡合固定于容器瓶1。

[0035] 需要说明的是，盖子8与容器瓶1之间连接方式是采用本领域常用的盖子与瓶的可拆卸的连接方式，例如常见的螺纹结构连接，卡合结构连接等等，在此不做赘述。

[0036] 该种按压挤出容器的装配方式是，将肩套2通过凹口21与凸块12配合，固定在容器瓶1上，再将内塞3对准瓶口11挤压，使得密封圈32紧密与瓶口 11内壁贴合，下卡勾A31与上卡勾A13卡合，再将弹性机构4置于卡口34内，将出液杆5的下端长杆结构穿过弹性机构4、内塞3，与此同时，出液盖6套设于出液杆5，如图6所示，出液杆5的顶部设有两个开口结构，出液盖6上的出液孔63与上述的开口结构位置相对应，紧压出液盖6，出液杆5同步向下挤压弹性机构4，直至出液盖6下端的下卡勾B62与内塞3上端的上卡勾B33卡合，再将棉头7套在出液盖6上，使得出液盖6上的凸环结构61与棉头7内壁的凹环结构卡合，在完成装配状态下，出液杆5的进料端，位于容器瓶1内，最后套上盖子8。

[0037] 需要说明的是，本申请中采用的肩套2、内塞3、出液盖6、棉头7，在一个实施例中，采用具有一定弹性的塑料制成。以便于上述卡合结构的实现。

[0038] 工作原理：拔下盖子8，实用状态下，增加容器瓶1内的液压，容器瓶1内料体随着挤压用力进入到中空的出液杆5空腔，料体由于挤压产生的液压力克服弹性机构4的弹力，使得弹性机构4被下压，出液杆5随之向下微移，从而料体进入出液孔63，流向棉头7上，即可实现上妆。静止状态下，弹性机构4压缩，在弹力的作用下，将出液杆5的上端压紧至出液盖6，使出液杆5和出液盖 6之间无缝隙，实现密封的效果。

[0039] 需要说明的是，在本实施例中，容器瓶1采用软质瓶，以实现挤压容器瓶1 的过程中使得容器瓶的液压增加。

[0040] 可以理解的是，也可通过其他结构以增加容器瓶1内液压的方式，来实现料体进入出液孔63。

[0041] 以上显示和描述了本实用新型的基本原理、主要特征和本实用新型的优点。本行业的技术人员应该了解，本实用新型不受上述实施例的限制，上述实施例和说明书中描述的仅为本实用新型的优选例，并不用来限制本实用新型，在不脱离本实用新型精神和范围的前提下，本实用新型还会有各种变化和改进，这些变化和改进都落入要求保护的本实用新型范围内。本实用新型要求保护范围由所附的权利要求书及其等效物界定。

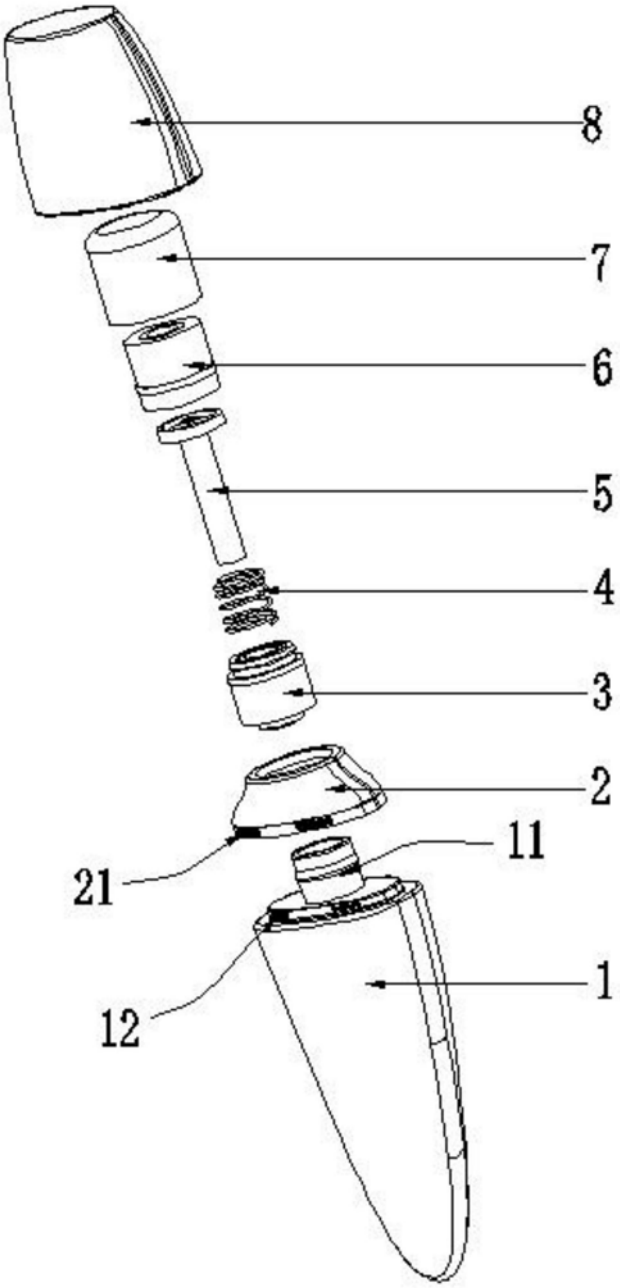

图1

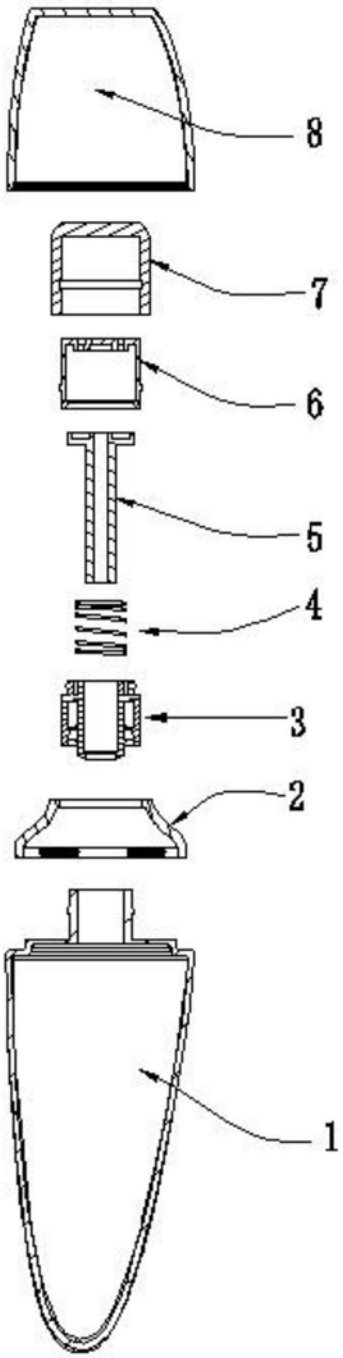

图2

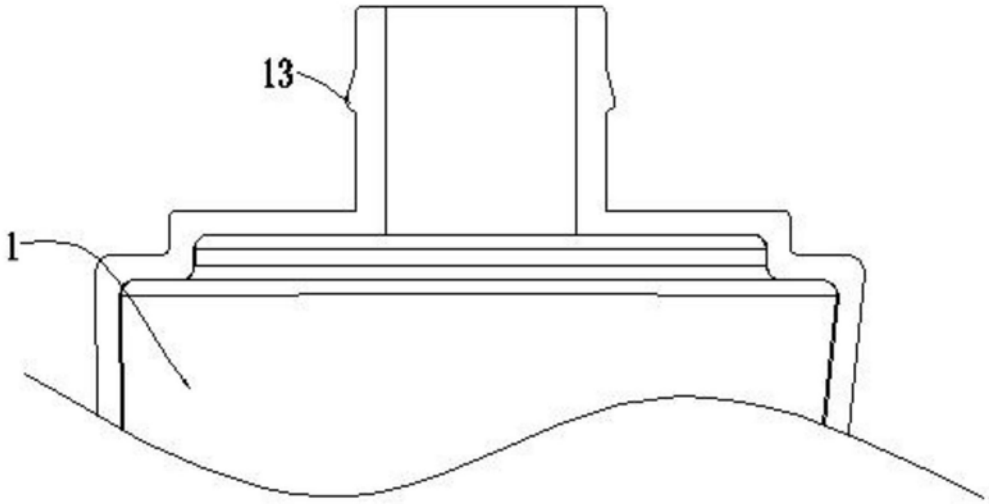

图3

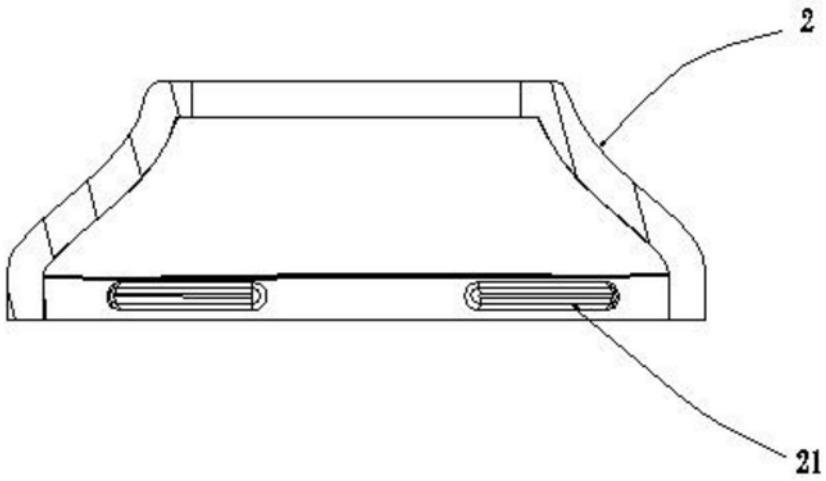

图4

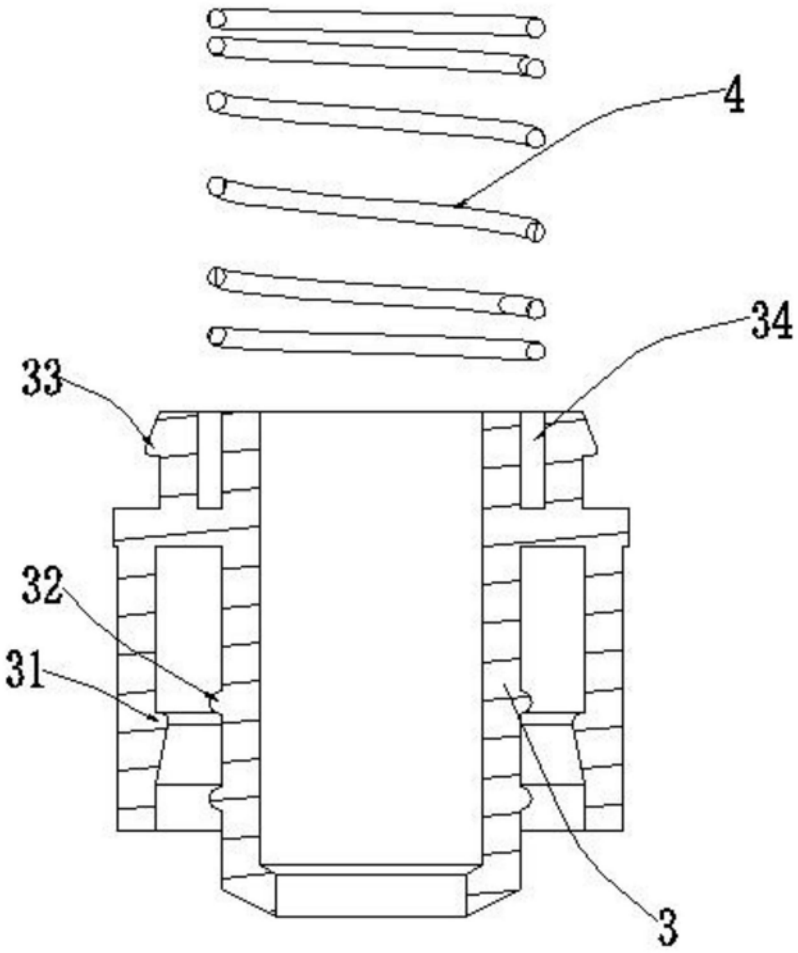

图5

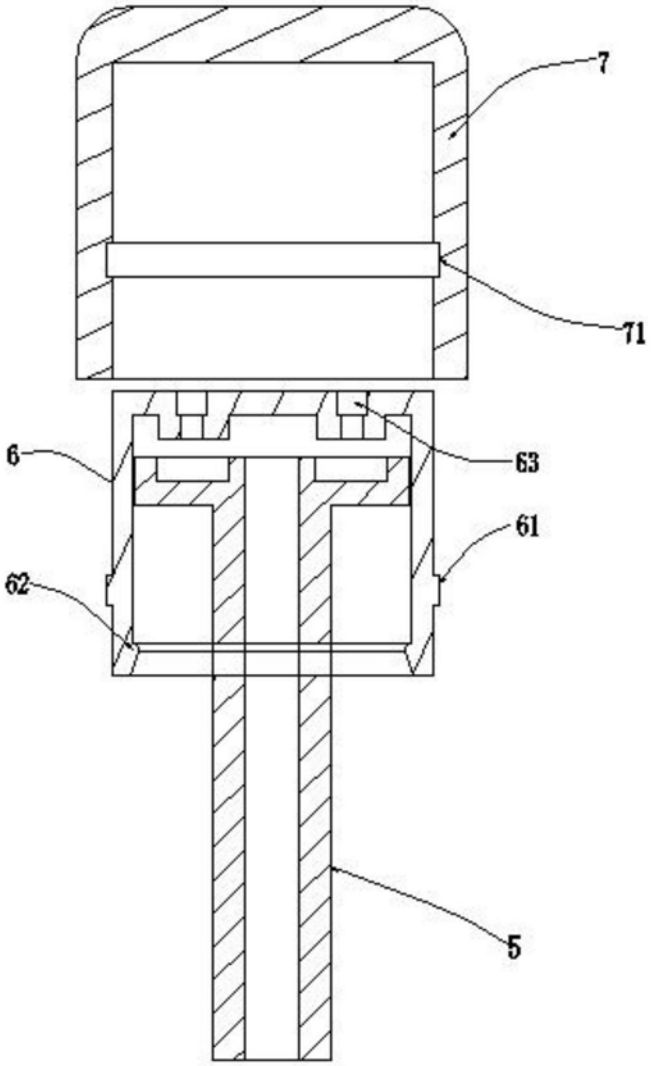

图6