(19)国家知识产权局

(12)实用新型专利

(10)授权公告号 CN 221864832 U
(45)授权公告日 2024.10.22

(21)申请号 202421124783.X

(22)申请日 2024.05.22

(73)专利权人 定州市新年华鞋业有限公司
地址 073000 河北省保定市定州市明月店镇侯家洼村

(72)发明人 杨盛鑫

(74)专利代理机构 北京金瀚腾知识产权代理有限公司 16180
专利代理师 倪丽军

(51)Int.Cl.
*A43B 3/10*(2006.01)
*A43B 13/18*(2006.01)
*A43B 13/22*(2006.01)
*A43B 13/04*(2006.01)
*A43B 7/08*(2022.01)

权利要求书1页 说明书3页 附图2页

(54)实用新型名称

一种eva鞋底的弹性拖鞋

(57)摘要

本实用新型公开了一种eva鞋底的弹性拖鞋,包括拖鞋主体,所述拖鞋主体底部安装有鞋底,所述鞋底的底部连接有防滑结构,所述鞋底表面开设有凹槽;所述鞋底包括外底,所述外底内部设有内底,所述内底内部设有网状支撑结构;所述防滑结构包括防滑底,所述防滑底底部左侧设有若干个相对设置的防滑条,所述防滑底底部右侧设有防滑圆片。本实用具备舒适性好的优点,解决了现有的拖鞋在使用的过程中,鞋底的弹性缓冲效果较差,会使脚部肌肉行走时受到的冲击力过高,降低了使用者行走过程中舒适性的问题。

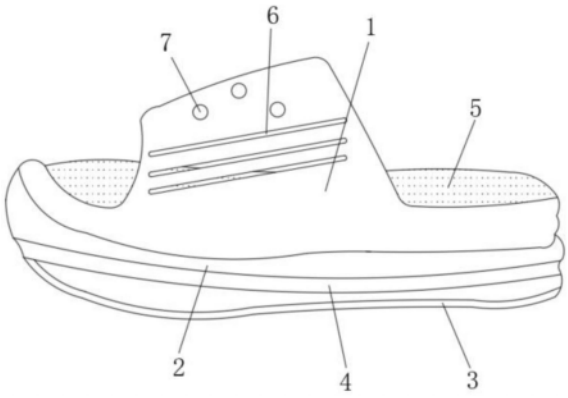


CN 221864832 U

1.一种eva鞋底的弹性拖鞋,包括拖鞋主体(1),所述拖鞋主体(1)底部安装有鞋底(2),其特征在于:所述鞋底(2)的底部连接有防滑结构(3),所述鞋底(2)表面开设有凹槽(4);

所述鞋底(2)包括外底(201),所述外底(201)内部设有内底(202),所述内底(202)内部设有网状支撑结构(203);

所述防滑结构(3)包括防滑底(301),所述防滑底(301)底部左侧设有若干个相对设置的防滑条(302),所述防滑底(301)底部右侧设有防滑圆片(303)。

2.根据权利要求1所述的一种eva鞋底的弹性拖鞋,其特征在于:所述拖鞋主体(1)内壁底部设有防滑圆点(5)。

3.根据权利要求1所述的一种eva鞋底的弹性拖鞋,其特征在于:所述拖鞋主体(1)顶部开设有圆形通风孔(7),所述拖鞋主体(1)前后两侧均开设有条形通风孔(6)。

4.根据权利要求1所述的一种eva鞋底的弹性拖鞋,其特征在于:所述拖鞋主体(1)和外底(201)均为低密度发泡eva材料,所述内底(202)为高密度发泡eva材料。

5.根据权利要求1所述的一种eva鞋底的弹性拖鞋,其特征在于:所述网状支撑结构(203)为热塑性聚氨酯材料。

6.根据权利要求1所述的一种eva鞋底的弹性拖鞋,其特征在于:所述防滑条(302)为倾斜设置。

7.根据权利要求1所述的一种eva鞋底的弹性拖鞋,其特征在于:所述防滑底(301)底部设有若干个环绕防滑条(302)和防滑圆片(303)的防滑圆形凸起(304)。

# 一种eva鞋底的弹性拖鞋

## 技术领域

[0001] 本实用新型涉及鞋类技术领域,具体为一种eva鞋底的弹性拖鞋。

## 背景技术

[0002] 拖鞋属于鞋类的一种,是一种特殊的鞋子设计,其主要特点为后跟全空,通常只有前面有鞋头覆盖,便于穿脱,无需系鞋带。它们多为平底,设计追求轻便与舒适。拖鞋的制作材料广泛,常见的有轻软的皮料、塑料、布料等,根据不同场合和功能需求,选用的材质也会有所不同。

[0003] eva鞋底的弹性拖鞋是指使用乙烯-醋酸乙烯共聚物作为鞋底材料的拖鞋。eva是一种轻质、柔软且高度弹性的橡塑发泡材料,通过化学发泡工艺使其内部形成封闭的泡孔结构,这不仅让鞋底变得非常轻盈,还赋予了良好的弹性。

[0004] 现有的拖鞋在使用的过程中,鞋底的弹性缓冲效果较差,会使脚部肌肉行走时受到的冲击力过高,降低了使用者行走过程中的舒适性。

## 实用新型内容

[0005] 本实用新型的目的在于提供一种eva鞋底的弹性拖鞋,具备舒适性好的优点,解决了现有的拖鞋在使用的过程中,鞋底的弹性缓冲效果较差,会使脚部肌肉行走时受到的冲击力过高,降低了使用者行走过程中舒适性的问题。

[0006] 为实现上述目的,本实用新型提供如下技术方案:一种eva鞋底的弹性拖鞋,包括拖鞋主体,所述拖鞋主体底部安装有鞋底,所述鞋底的底部连接有防滑结构,所述鞋底表面开设有凹槽;

[0007] 所述鞋底包括外底,所述外底内部设有内底,所述内底内部设有网状支撑结构;

[0008] 所述防滑结构包括防滑底,所述防滑底底部左侧设有若干个相对设置的防滑条,所述防滑底底部右侧设有防滑圆片。

[0009] 作为本实用新型的一种eva鞋底的弹性拖鞋优选的,所述拖鞋主体内壁底部设有防滑圆点。

[0010] 作为本实用新型的一种eva鞋底的弹性拖鞋优选的,所述拖鞋主体顶部开设有圆形通风孔,所述拖鞋主体前后两侧均开设有条形通风孔。

[0011] 作为本实用新型的一种eva鞋底的弹性拖鞋优选的,所述拖鞋主体和外底均为低密度发泡eva材料,所述内底为高密度发泡eva材料。

[0012] 作为本实用新型的一种eva鞋底的弹性拖鞋优选的,所述网状支撑结构为热塑性聚氨酯材料。

[0013] 作为本实用新型的一种eva鞋底的弹性拖鞋优选的,所述防滑条为倾斜设置。

[0014] 作为本实用新型的一种eva鞋底的弹性拖鞋优选的,所述防滑底底部设有若干个环绕防滑条和防滑圆片的防滑圆形凸起。

[0015] 与现有技术相比,本实用新型的有益效果如下:

[0016] 1、本实用新型采用不同密度的eva材料，拖鞋主体和外底均为低密度发泡eva材料，内底为高密度发泡eva材料，高密度发泡eva材料可以提供支撑，以增强缓冲效果，低密度发泡eva材料可以增加柔软触感，这样的分层结构能够更好地分散压力，提升弹性。

[0017] 2、本实用新型通过在内底的内部设置热塑性聚氨酯材料的网状支撑结构，可以增强鞋底的横向和纵向稳定性，同时保持良好的弹性回复性，使得鞋底更耐久且反应迅速，热塑性聚氨酯材料结合了塑料的硬度和橡胶的弹性，既轻便又具有出色的拉伸强度和耐磨性，能够在提供良好支撑的同时保持弹性。

[0018] 3、本实用新型设置的防滑条和防滑圆片在不同位置形成了多样化的接触点，能够有效增加与地面的摩擦力，减少滑倒的风险，左侧的防滑条适合于抓住平整或略微粗糙的表面，而右侧的防滑圆片则能在不规则或更光滑的地面上提供额外的抓力，环绕防滑条和防滑圆片的防滑圆形凸起进一步增强了整体防滑性能，尤其是当拖鞋以不同角度接触地面时，能提供额外的支撑点，确保任何方向上的步态都稳固可靠，防滑结构底部的间隙有助于快速排水和排除泥沙，保持清洁，减少滑动的可能性，通过分散压力和磨损，这种多元素的防滑设计可以更均匀地消耗防滑结构，防止某一部位过早磨损，从而延长拖鞋的使用寿命，而且这种设计在行走时也能通过分散地面反作用力，减轻脚部和腿部的负担，提升穿着的舒适体验。

[0019] 4、本实用新型设置的圆形通风孔和条形通风孔的提高了拖鞋主体内部的空气流通性。圆形通风孔位于顶部，可以直接促进拖鞋主体内热气的排放，保持脚部干爽，而条形通风孔分布在前后两侧，有助于空气在拖鞋主体内外自由流通，减少汗液积聚，减少脚臭和细菌滋生，良好的透气性能使脚部保持凉爽干燥，减少了因闷热导致的不适感，长时间穿着也能保持较高的舒适度，防滑圆点可以增加脚与拖鞋主体之间的摩擦力，有效防止脚部的滑动，提升了穿着时的稳定性和控制感。

## 附图说明

[0020] 图1为本实用新型主视图；

[0021] 图2为本实用新型鞋底主视剖视图；

[0022] 图3为本实用新型防滑结构仰视图。

[0023] 图中：1、拖鞋主体；2、鞋底；201、外底；202、内底；203、网状支撑结构；3、防滑结构；301、防滑底；302、防滑条；303、防滑圆片；304、防滑圆形凸起；4、凹槽；5、防滑圆点；6、条形通风孔；7、圆形通风孔。

## 具体实施方式

[0024] 请参阅图1-图3，一种eva鞋底的弹性拖鞋，包括拖鞋主体1，拖鞋主体1底部安装有鞋底2，鞋底2的底部连接有防滑结构3。

[0025] 进一步的，鞋底2表面开设有凹槽4。

[0026] 凹槽4可以在一定程度上起到减震缓冲的作用，当脚部落地时，凹槽4可以分散和吸收部分冲击力，保护脚部关节。

[0027] 进一步的，拖鞋主体1顶部开设有圆形通风孔7，拖鞋主体1前后两侧均开设有条形通风孔6。

[0028] 圆形通风孔7和条形通风孔6的提高了拖鞋主体1内部的空气流通性。圆形通风孔7位于顶部,可以直接促进拖鞋主体1内热气的排放,保持脚部干爽,而条形通风孔6分布在前后两侧,有助于空气在拖鞋主体1内外自由流通,减少汗液积聚,减少脚臭和细菌滋生,良好的透气性能使脚部保持凉爽干燥,减少了因闷热导致的不适感,长时间穿着也能保持较高的舒适度。

[0029] 进一步的,拖鞋主体1内壁底部设有防滑圆点5。

[0030] 防滑圆点5可以增加脚与拖鞋主体1之间的摩擦力,有效防止脚部的滑动,提升了穿着时的稳定性和控制感。

[0031] 进一步的,鞋底2包括外底201,外底201内部设有内底202,内底202内部设有网状支撑结构203。

[0032] 进一步的,拖鞋主体1和外底201均为低密度发泡eva材料,内底202为高密度发泡eva材料。

[0033] 进一步的,网状支撑结构203为热塑性聚氨酯材料。

[0034] 采用不同密度的eva材料,拖鞋主体1和外底201均为低密度发泡eva材料,内底202为高密度发泡eva材料,高密度发泡eva材料可以提供支撑,以增强缓冲效果,低密度发泡eva材料可以增加柔软触感,这样的分层结构能够更好地分散压力,提升弹性。

[0035] 通过在内底202的内部设置热塑性聚氨酯材料的网状支撑结构203,可以增强鞋底2的横向和纵向稳定性,同时保持良好的弹性回复性,使得鞋底2更耐久且反应迅速,热塑性聚氨酯材料结合了塑料的硬度和橡胶的弹性,既轻便又具有出色的拉伸强度和耐磨性,能够在提供良好支撑的同时保持弹性。

[0036] 进一步的,防滑结构3包括防滑底301,防滑底301底部左侧设有若干个相对设置的防滑条302,防滑底301底部右侧设有防滑圆片303。

[0037] 进一步的,防滑条302为倾斜设置。

[0038] 进一步的,防滑底301底部设有若干个环绕防滑条302和防滑圆片303的防滑圆形凸起304。

[0039] 防滑条302和防滑圆片303在不同位置形成了多样化的接触点,能够有效增加与地面的摩擦力,减少滑倒的风险,左侧的防滑条302适合于抓住平整或略微粗糙的表面,而右侧的防滑圆片303则能在不规则或更光滑的地面上提供额外的抓力,环绕防滑条302和防滑圆片303的防滑圆形凸起304进一步增强了整体防滑性能,尤其是当拖鞋以不同角度接触地面时,能提供额外的支撑点,确保任何方向上的步态都稳固可靠,防滑结构3底部的间隙有助于快速排水和排除泥沙,保持清洁,减少滑动的可能性,通过分散压力和磨损,这种多元素的防滑设计可以更均匀地消耗防滑结构3,防止某一部位过早磨损,从而延长拖鞋的使用寿命,而且这种设计在行走时也能通过分散地面反作用力,减轻脚部和腿部的负担,提升穿着的舒适体验。

[0040] 进一步的,外底201安装于拖鞋主体1底部,防滑底301安装于外底201底部。

[0041] 以上仅为本实用新型的较佳实施例而已,并不用以限制本实用新型,凡在本实用新型的精神和原则之内所作的任何修改、等同替换和改进等,均应包含在本实用新型的保护范围之内。

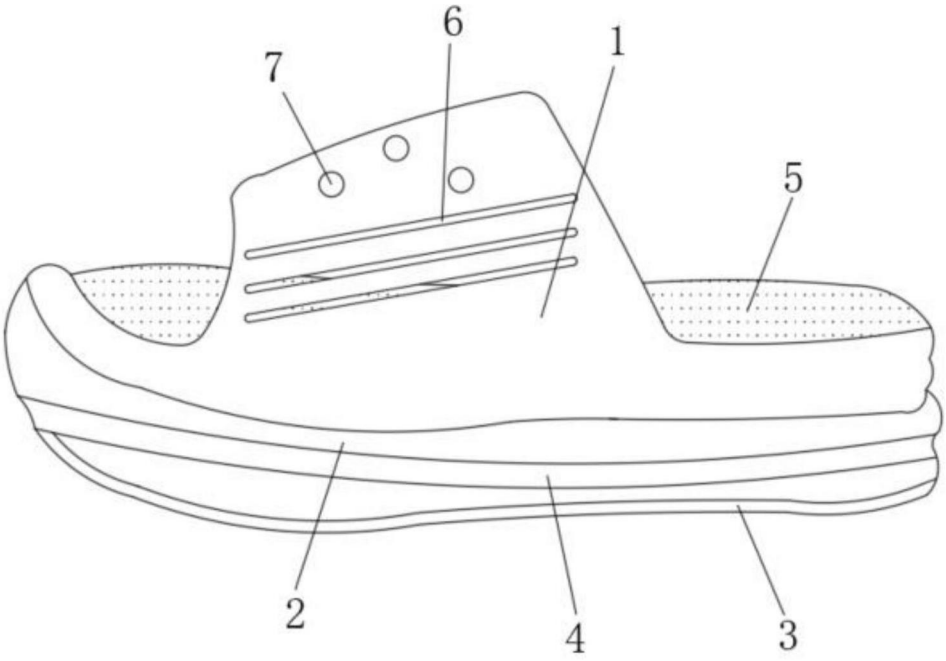


图1

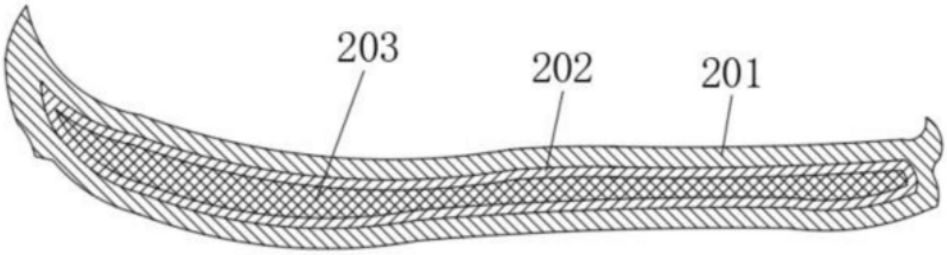


图2

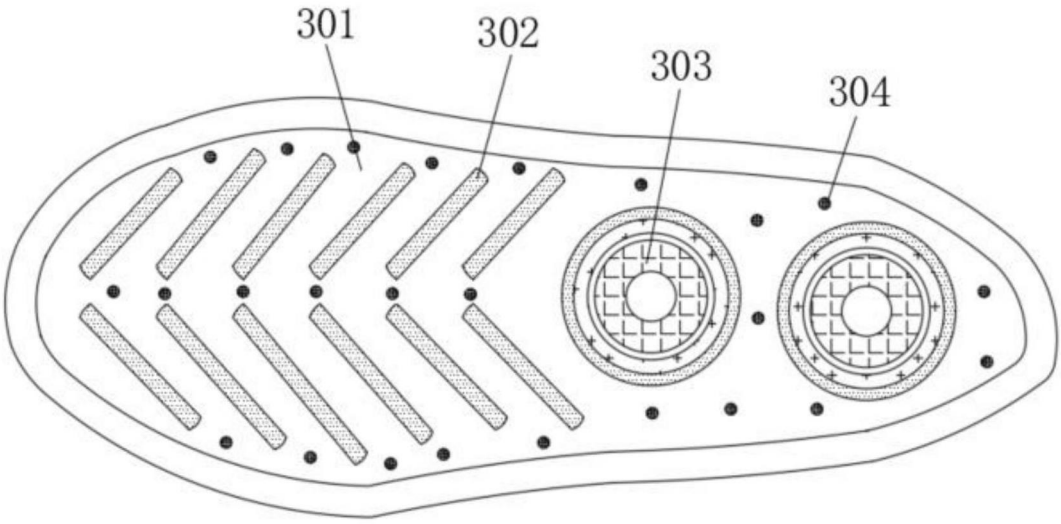


图3