(19)国家知识产权局

(12)实用新型专利

(10)授权公告号 CN 219165829 U
(45)授权公告日 2023.06.13

(21)申请号 202223339473.3

(22)申请日 2022.12.12

(73)专利权人 王治荔
地址 053290 河北省衡水市冀州区迎宾北大街邮政局家属楼北楼一单元101室

(72)发明人 王治荔

(74)专利代理机构 北京盛询知识产权代理有限公司 11901
专利代理师 张先蓉

(51)Int.Cl.
A45C 5/04(2006.01)
A45C 5/14(2006.01)
A45C 13/00(2006.01)
A45C 13/02(2006.01)

权利要求书1页 说明书5页 附图5页

(54)实用新型名称

一种拉杆箱

(57)摘要

本实用新型属于箱包领域，提供一种拉杆箱，包括前箱体和后箱体，前箱体的一长边侧壁边部和后箱体的一长边侧壁边部相铰接，前箱体的铰接边侧壁上和后箱体的铰接边侧壁上分别固定连接有若干支撑胶垫，前箱体的上部开设有开口，开口的底部铰接有前箱盖，前箱盖与开口相适配，前箱体内设置有副收纳部，副收纳部的开口端与开口对应设置，后箱体的一侧壁上设置有水杯收纳组件，水杯收纳组件与支撑胶垫位于后箱体的同侧且平齐设置。本实用新型可以根据用户的使用需求随时展开或收回副收纳空间，同时提供独立的水杯收纳空间，提升了使用灵活性，改善用户的使用体验。

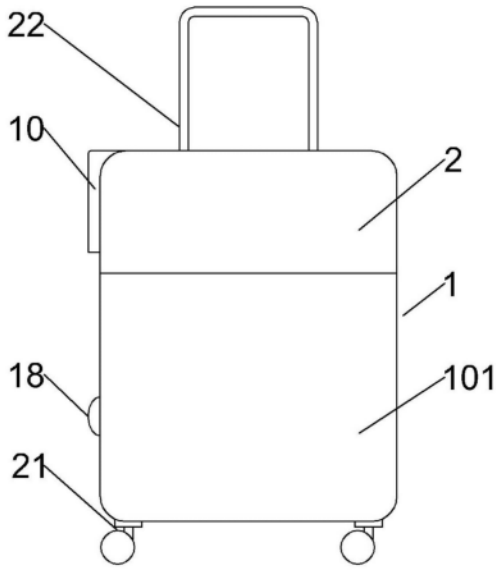

CN 219165829 U

1.一种拉杆箱,包括箱体(1),所述箱体(1)的顶部设置有手拉组件,所述箱体(1)的底部设置有移动组件,其特征在于:所述箱体(1)包括前箱体(101)和后箱体(102),所述前箱体(101)的一长边侧壁和所述后箱体(102)的一长边侧壁铰接,所述前箱体(101)的铰接边侧壁上和所述后箱体(102)的铰接边侧壁上分别固定连接有若干支撑胶垫(18),所述前箱体(101)的上部开设有开口(19),所述开口(19)的底部铰接有前箱盖(2),所述前箱盖(2)与所述开口(19)相适配,所述前箱体(101)内设置有副收纳部,所述副收纳部的开口端与所述开口(19)对应设置,所述后箱体(102)的一侧壁上设置有水杯收纳组件,所述水杯收纳组件与所述支撑胶垫(18)位于所述后箱体(102)的同侧且平齐设置。

2.根据权利要求1所述的一种拉杆箱,其特征在于:所述副收纳部包括固定板(4),所述固定板(4)的一长边边部和所述开口(19)的顶端边部相铰接,所述固定板(4)的剩余边部与所述前箱体(101)的内侧壁之间固定连接有衬布(3),所述衬布(3)靠近所述开口(19)的一侧上固定连接有第一放置槽(7),所述固定板(4)上固定贯穿有若干卡接槽座(5),所述前箱体(101)的内侧顶壁上转动连接有若干后一字旋杆(6),若干所述卡接槽座(5)和若干所述后一字旋杆(6)分别对应设置。

3.根据权利要求1所述的一种拉杆箱,其特征在于:所述水杯收纳组件包括水杯槽(10),所述水杯槽(10)嵌设在所述后箱体(102)靠近所述支撑胶垫(18)的侧壁上,所述水杯槽(10)的顶部为开口端,所述开口端和所述后箱体(102)的顶端平齐,所述开口端内螺纹连接有水杯槽盖(11),所述水杯槽(10)的内侧底部竖向固定连接有伸缩杆(15),所述伸缩杆(15)的顶端固定连接有水杯举升座(14),所述伸缩杆(15)上套设有弹簧(16),所述弹簧(16)抵接在所述水杯槽(10)的内侧底部和所述水杯举升座(14)的底部之间,所述水杯举升座(14)的顶部固定连接有橡胶垫(13),所述水杯槽(10)的外端和若干所述支撑胶垫(18)平齐,所述水杯槽盖(11)的底部转动连接有旋转盘(12)。

4.根据权利要求3所述的一种拉杆箱,其特征在于:所述水杯槽(10)的底部开设有透水孔(17),所述透水孔(17)连通在所述后箱体(102)的侧壁外。

5.根据权利要求2所述的一种拉杆箱,其特征在于:所述前箱盖(2)的内侧顶部转动连接有若干前一字旋杆(20),若干所述前一字旋杆(20)和若干所述卡接槽座(5)分别对应设置。

6.根据权利要求1所述的一种拉杆箱,其特征在于:所述前箱盖(2)的两相对内侧壁和所述开口(19)的边部之间固定连接有两组限位带(8)。

7.根据权利要求1所述的一种拉杆箱,其特征在于:所述前箱盖(2)的内侧固定连接有若干第二放置槽(9)。

一种拉杆箱

技术领域

[0001] 本实用新型属于箱包领域，尤其涉及一种拉杆箱。

背景技术

[0002] 市场现有的拉杆箱多只有一个大的空间，像钱包，卡片或电脑等随时需要取用的物品，只能都堆在一起放置，在取出时需要专门腾出地方，将整个拉杆箱放倒，打开整个箱体，操作非常不便。为解决该问题，出现了在内部增设副容纳空间的拉杆箱，方便上述物品的取用。

[0003] 例如公开号为CN202664539U的专利，公开了一种便于整理物品的拉杆箱，除主箱体外，还在外箱体内设置了用于放置公文袋的第一箱体和放置电脑的第二箱体，虽然方便了公文、电脑等的取用。但是第一箱体和第二箱体会侵占主箱体的内部容纳空间，当外出不需要携带电脑、公文等物品时，该拉杆箱由于主箱体内的收纳空间被挤占，实用性将大大降低。同时，对于水杯这种既重又容易出现漏水情况的物品，现有拉杆箱无法做到专门独立收纳。因此，亟需一种可以根据使用需求随时展开或收回副收纳空间同时可以提供独立水杯收纳空间的拉杆箱。

实用新型内容

[0004] 本实用新型的目的是提供一种拉杆箱，以解决上述问题，达到根据用户的使用需求随时展开或收回副收纳空间同时提供独立的水杯收纳空间的目的。

[0005] 为实现上述目的，本实用新型提供了如下方案：一种拉杆箱，包括箱体，所述箱体的顶部设置有手拉组件，所述箱体的底部设置有移动组件，所述箱体包括前箱体和后箱体，所述前箱体的一长边侧壁和所述后箱体的一长边侧壁铰接，所述前箱体的铰接边侧壁上和所述后箱体的铰接边侧壁上分别固定连接有若干支撑胶垫，所述前箱体的上部开设有开口，所述开口的底部铰接有前箱盖，所述前箱盖与所述开口相适配，所述前箱体内设置有副收纳部，所述副收纳部的开口端与所述开口对应设置，所述后箱体的一侧壁上设置有水杯收纳组件，所述水杯收纳组件与所述支撑胶垫位于所述后箱体的同侧且平齐设置。

[0006] 优选的，所述副收纳部包括固定板，所述固定板的一长边边部和所述开口的顶端边部相铰接，所述固定板的剩余边部与所述前箱体的内侧壁之间固定连接有衬布，所述衬布靠近所述开口的一侧上固定连接有第一放置槽，所述固定板上固定贯穿有若干卡接槽座，所述前箱体的内侧顶壁上转动连接有若干后一字旋杆，若干所述卡接槽座和若干所述后一字旋杆分别对应设置。

[0007] 优选的，所述水杯收纳组件包括水杯槽，所述水杯槽嵌设在所述后箱体靠近所述支撑胶垫的侧壁上，所述水杯槽的顶部为开口端，所述开口端和所述后箱体的顶端平齐，所述开口端内螺纹连接有水杯槽盖，所述水杯槽的内侧底部竖向固定连接有伸缩杆，所述伸缩杆的顶端固定连接有水杯举升座，所述伸缩杆上套设有弹簧，所述弹簧抵接在所述水杯槽的内侧底部和所述水杯举升座的底部之间，所述水杯举升座的顶部固定连接有橡胶垫，

所述水杯槽的外端和若干所述支撑胶垫平齐，所述水杯槽盖的底部转动连接有旋转盘。

[0008] 优选的，所述水杯槽的底部开设有透水孔，所述透水孔连通在所述后箱体的侧壁外。

[0009] 优选的，所述前箱盖的内侧顶部转动连接有若干前一字旋杆，若干所述前一字旋杆和若干所述卡接槽座分别对应设置。

[0010] 优选的，所述前箱盖的两相对内侧壁和所述开口的边部之间固定连接有两组限位带。

[0011] 优选的，所述前箱盖的内侧固定连接有若干第二放置槽。

[0012] 本实用新型具有如下技术效果：支撑胶垫的主要作用是在箱体以侧立位状态放置时，防止箱体和底面直接接触，划伤箱体；副收纳部的主要作用是在需要时展开收纳空间，方便放置电脑、文件、钱包等会随时取用的物品，在不需要携带电脑、文件等物品时，收回收纳空间，避免过度侵占箱体内的主容纳空间；水杯收纳组件的主要作用是独立收纳水杯，既减轻携带的负担，又能防止水浸湿内部物品，同时在箱体侧立状态放置时，与若干支撑胶垫共同起支撑作用。整体上，本实用新型可以根据用户的使用需求随时展开或收回副收纳空间，同时提供独立的水杯收纳空间，提升了使用灵活性，改善用户的使用体验。

附图说明

[0013] 为了更清楚地说明本实用新型实施例或现有技术中的技术方案，下面将对实施例中所需要使用的附图作简单地介绍，显而易见地，下面描述中的附图仅仅是本实用新型的一些实施例，对于本领域普通技术人员来讲，在不付出创造性劳动的前提下，还可以根据这些附图获得其他的附图。

[0014] 图1为本实用新型的主视图；

[0015] 图2为本实用新型的右视图；

[0016] 图3为本实用新型的左视图；

[0017] 图4为本实用新型的俯视图；

[0018] 图5为本实用新型的仰视图；

[0019] 图6为图2中的A局部放大图；

[0020] 图7为图3中的B局部放大图；

[0021] 图8为本实用新型卡接槽座和后一字旋杆的示意图；

[0022] 其中，1、箱体；101、前箱体；102、后箱体；2、前箱盖；3、衬布；4、固定板；5、卡接槽座；6、后一字旋杆；7、第一放置槽；8、限位带；9、第二放置槽；10、水杯槽；11、水杯槽盖；12、旋转盘；13、橡胶垫；14、水杯举升座；15、伸缩杆；16、弹簧；17、透水孔；18、支撑胶垫；19、开口；20、前一字旋杆；21、万向轮；22、手拉杆。

具体实施方式

[0023] 下面将结合本实用新型实施例中的附图，对本实用新型实施例中的技术方案进行清楚、完整地描述，显然，所描述的实施例仅仅是本实用新型一部分实施例，而不是全部的实施例。基于本实用新型中的实施例，本领域普通技术人员在没有做出创造性劳动前提下所获得的所有其他实施例，都属于本实用新型保护的范围。

[0024] 为使本实用新型的上述目的、特征和优点能够更加明显易懂，下面结合附图和具体实施方式对本实用新型作进一步详细的说明。

[0025] 参照图1-8所示，本实用新型提供了一种拉杆箱，包括箱体1，箱体1的顶部设置有手拉组件，箱体1的底部设置有移动组件，箱体1包括前箱体101和后箱体102，前箱体101的一长边侧壁和后箱体102的一长边侧壁铰接，前箱体101的铰接边侧壁上和后箱体102的铰接边侧壁上分别固定连接有若干支撑胶垫18，前箱体101的上部开设有开口19，开口19的底部铰接有前箱盖2，前箱盖2与开口19相适配，前箱体101内设置有副收纳部，副收纳部的开口端与开口19对应设置，后箱体102的一侧壁上设置有水杯收纳组件，水杯收纳组件与支撑胶垫18位于后箱体102的同侧且平齐设置。

[0026] 手拉组件包括固定连接在后箱体102顶部的可伸缩的手拉杆22，移动组件包括固定连接在箱体1底部四角的四组万向轮21，前箱体101和后箱体102之间除铰接边外，其他边通过拉链进行连接；支撑胶垫18的主要作用是在箱体以侧立位状态放置时，防止箱体1和底面直接接触，划伤箱体1；前箱盖2和开口19之间除铰接边外，其他边通过拉链进行连接；副收纳部的主要作用是在需要时展开收纳空间，方便放置电脑、文件、钱包等会随时取用的物品，在不需要携带电脑、文件等物品时，收回收纳空间，避免过度侵占箱体1内的主容纳空间；水杯收纳组件的主要作用是独立收纳水杯，既减轻携带的负担，又能防止水浸湿内部物品，同时在箱体1侧立状态放置时，与若干支撑胶垫18共同起支撑作用。整体上，本实用新型可以根据用户的使用需求随时展开或收回副收纳空间，同时提供独立的水杯收纳空间，提升了使用灵活性，改善用户的使用体验。

[0027] 进一步优化方案，副收纳部包括固定板4，固定板4的一长边边部和开口19的顶端边部相铰接，固定板4的剩余边部与前箱体101的内侧壁之间固定连接有衬布3，衬布3靠近开口19的一侧上固定连接有第一放置槽7，固定板4上固定贯穿有若干卡接槽座5，前箱体101的内侧顶壁上转动连接有若干后一字旋杆6，若干卡接槽座5和若干后一字旋杆6分别对应设置。

[0028] 固定板4在沿铰接边往复转动时，可以带动衬布3一同移动。当需要展开收纳空间时，将固定板4转动到前箱体101的内侧顶部方向，使若干个后一字旋杆6穿过对应的卡接槽座5中间的凹槽，再依次将后一字旋杆6转动90°，使后一字旋杆6卡住卡接槽座5，最终使固定板4固定在前箱体101的内侧顶部，固定板4拉伸衬布3，在衬布3、前箱体101和前箱盖2之间形成副收纳空间，利用第一放置槽7和形成的收纳空间可以放置电脑，文件等物品。当需要取用时，只需拉开前箱盖2和开口19之间的拉链，即可打开前箱盖2进行取用。

[0029] 进一步优化方案，水杯收纳组件包括水杯槽10，水杯槽10嵌设在后箱体102靠近支撑胶垫18的侧壁上，水杯槽10的顶部为开口端，开口端和后箱体102的顶端平齐，开口端内螺纹连接有水杯槽盖11，水杯槽10的内侧底部竖向固定连接有伸缩杆15，伸缩杆15的顶端固定连接有水杯举升座14，伸缩杆15上套设有弹簧16，弹簧16抵接在水杯槽10的内侧底部和水杯举升座14的底部之间，水杯举升座14的顶部固定连接有橡胶垫13，水杯槽10的外端和若干支撑胶垫18平齐，水杯槽盖11的底部转动连接有旋转盘12。

[0030] 水杯槽10的一部分在后箱体102外部并与支撑胶垫18外端平齐，既可以避免侵占太多主容纳空间又可以对箱体1起到支撑作用，避免了影响拉杆箱的正常使用。在放置高度较挨的水杯时，水杯举升座14可以托举住水杯，防止出现水杯掉入水杯槽10内且无法拿出

的情况。当拧紧水杯槽盖11时，水杯槽盖11通过旋转盘12向下压水杯，水杯通过橡胶垫13和水杯举升座14使伸缩杆15收缩并压缩弹簧16，水杯挤压在橡胶垫13和旋转盘12之间，可以稳固水杯，防止在搬运拉杆箱的过程中水杯在水杯槽10内过分晃动。橡胶垫的主要作用是增加与水杯底部的摩擦力，提高存放水杯的稳固性，旋转盘12的主要作用是避免水杯槽盖11在拧紧过程中与水杯盖的直接摩擦，减小拧动的阻力并保护水杯。

[0031] 进一步优化方案，水杯槽10的底部开设有透水孔17，透水孔17连通在后箱体102的侧壁外。

[0032] 在水杯出现漏水情况时，可以通过透水孔17将水排出到后箱体102外，避免水渍在水杯槽10内堆积。

[0033] 进一步优化方案，前箱盖2的内侧顶部转动连接有若干前一字旋杆20，若干前一字旋杆20和若干卡接槽座5分别对应设置。

[0034] 当不需要副收纳空间时，将固定板4转动到前箱盖2的内侧顶部方向，使若干个前一字旋杆20穿过对应的卡接槽座5中间的凹槽，再依次将前一字旋杆20转动90°，使前一字旋杆20卡住卡接槽座5，最终使固定板4固定在前箱盖2的内侧顶部，固定板4拉伸衬布3，使衬布3紧贴前箱盖2和前箱体101的内壁，实现收回副收纳空间，保证了主容纳空间可以充分利用。

[0035] 进一步优化方案，前箱盖2的两相对内侧壁和开口19的边部之间固定连接有两组限位带8。

[0036] 两组限位带8分别与所对应的前箱盖2的两相对侧壁平行设置，限位带8的主要作用是在前箱盖2打开时，限制前箱盖2的开启角度。

[0037] 进一步优化方案，前箱盖2的内侧固定连接有若干第二放置槽9。

[0038] 第二放置槽9内设置有多个相互隔开的放置物品的空间，可以为用户提供额外的放置空间，进行物品分类放置。

[0039] 本实施例的工作过程如下：当需要展开收纳空间时，将固定板4转动到前箱体101的内侧顶部方向，利用后一字旋杆6将固定板4固定在前箱体101的内侧顶部，在衬布3、前箱体101和前箱盖2之间形成副收纳空间，可以放置电脑，文件等物品。当需要取用时，只需拉开前箱盖2和开口19之间的拉链，即可打开前箱盖2进行取用。当不需要副收纳空间时，将固定板4转动到前箱盖2的内侧顶部方向，利用前一字旋杆20将固定板4固定在前箱盖2的内侧顶部，使衬布3紧贴前箱盖2和前箱体101的内壁，收回副收纳空间，保证了主容纳空间可以充分利用。当需要取用水杯时，拧开水杯槽盖11，水杯举升座14在弹簧16的弹力作用下沿伸缩杆15上升，举出水杯，方便取用，需要放回水杯时，只需将水杯放入水杯槽10内，通过水杯槽盖11下压水杯并拧紧即可。

[0040] 在本实用新型的描述中，需要理解的是，术语“纵向”、“横向”、“上”、“下”、“前”、“后”、“左”、“右”、“竖直”、“水平”、“顶”、“底”、“内”、“外”等指示的方位或位置关系为基于附图所示的方位或位置关系，仅是为了便于描述本实用新型，而不是指示或暗示所指的装置或元件必须具有特定的方位、以特定的方位构造和操作，因此不能理解为对本实用新型的限制。

[0041] 以上所述的实施例仅是对本实用新型的优选方式进行描述，并非对本实用新型的范围进行限定，在不脱离本实用新型设计精神的前提下，本领域普通技术人员对本实用新

型的技术方案做出的各种变形和改进，均应落入本实用新型权利要求书确定的保护范围内。

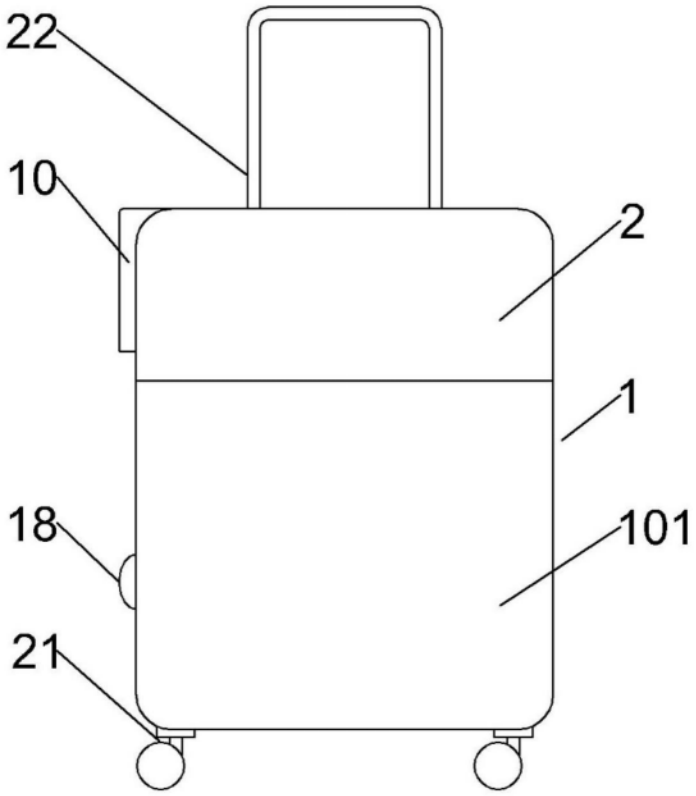

图1

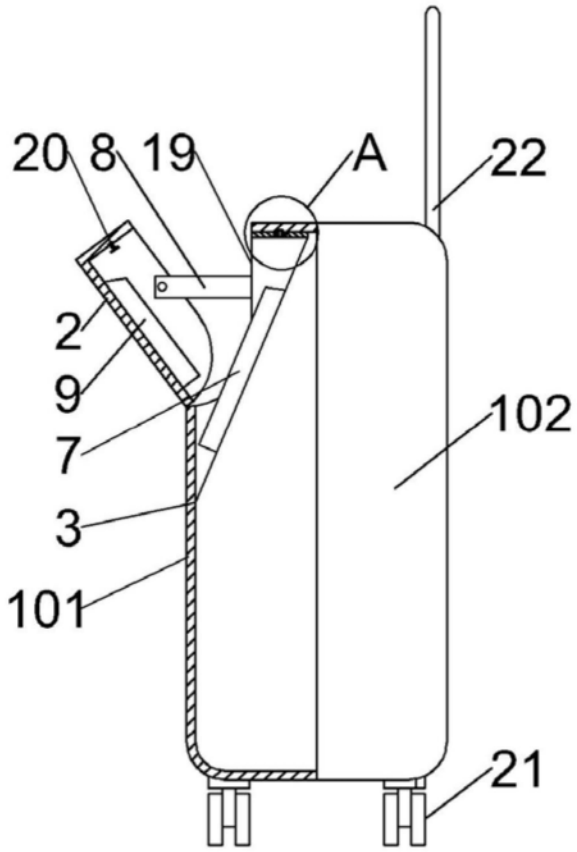

图2

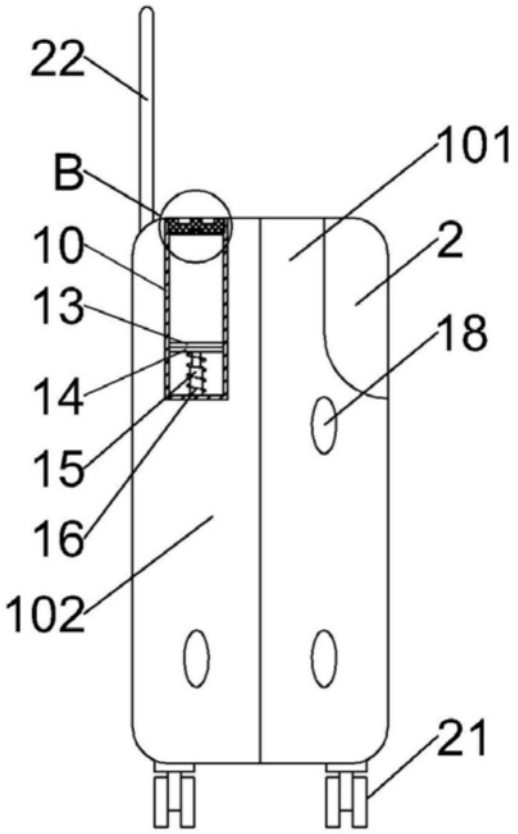

图3

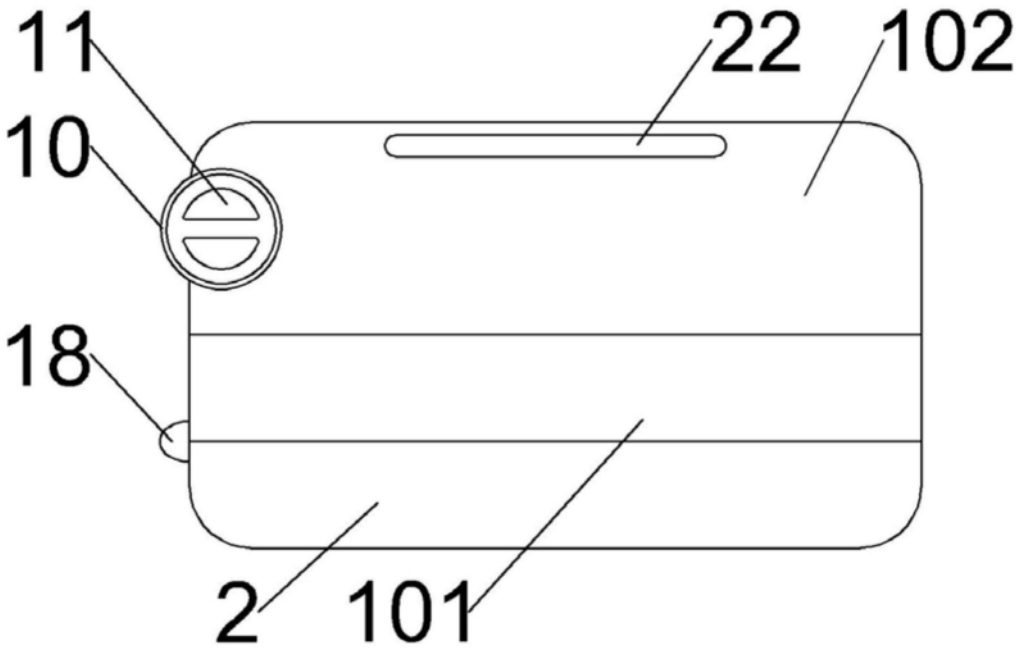

图4

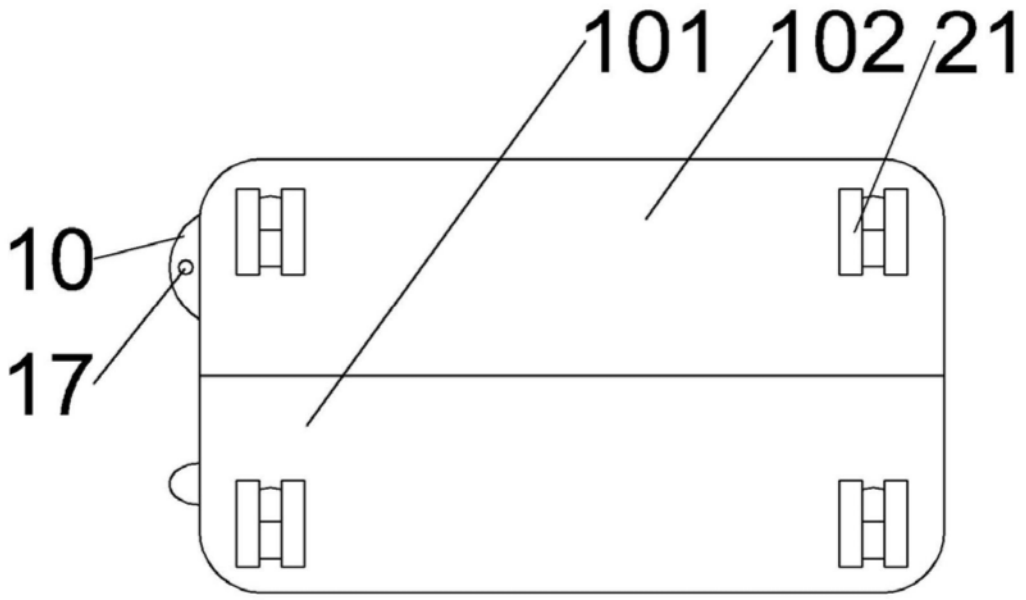

图5

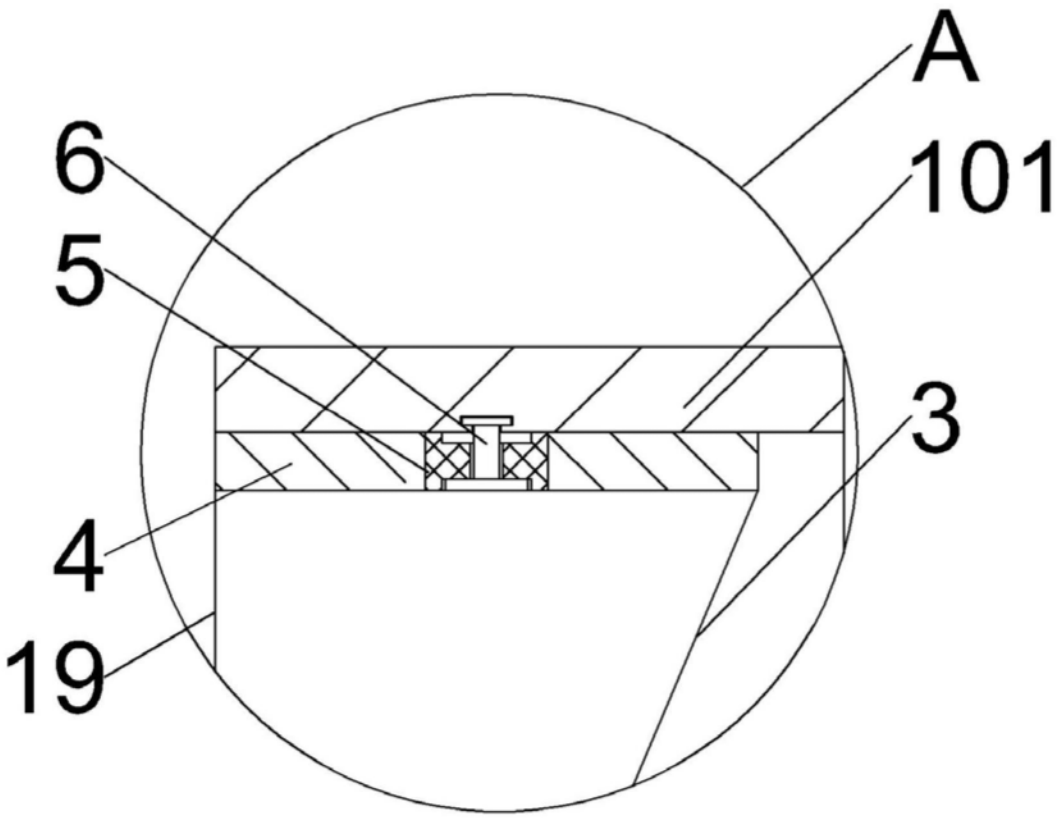

图6

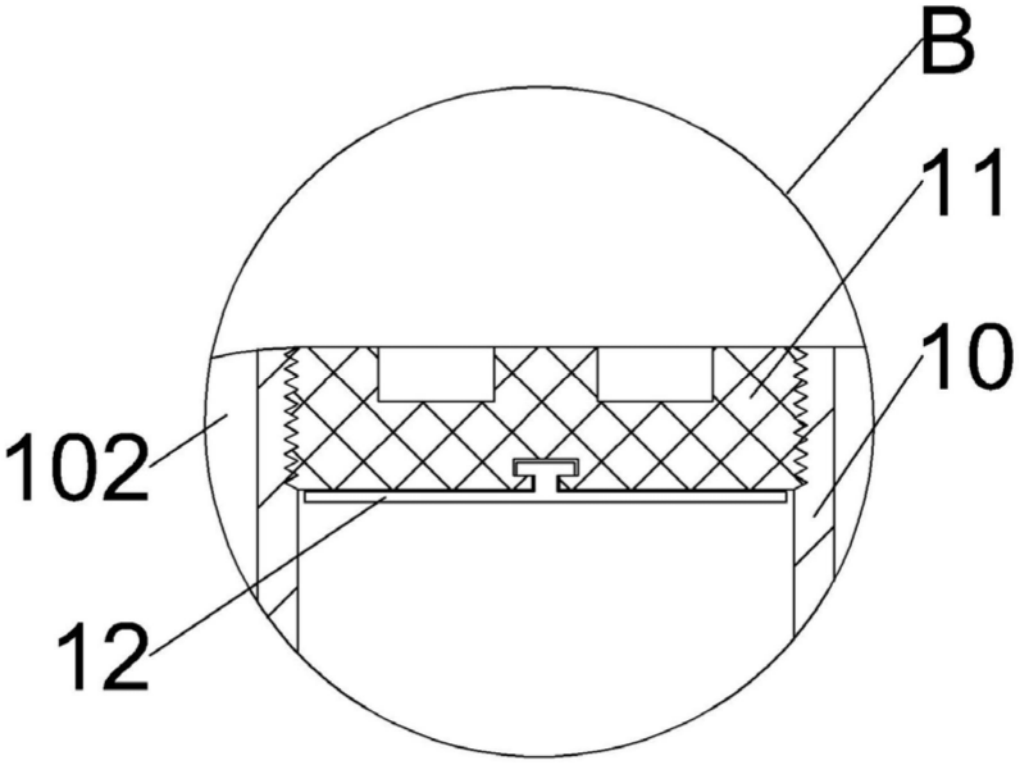

图7

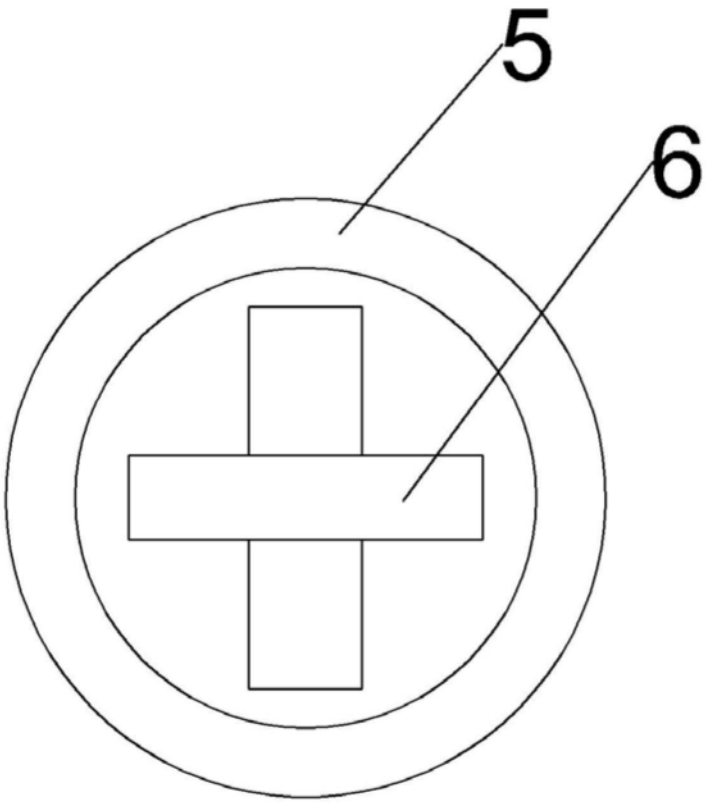

图8