(19)国家知识产权局

(12)实用新型专利

(10)授权公告号 CN 219229839 U
(45)授权公告日 2023.06.23

(21)申请号 202320117794.4

(22)申请日 2023.02.06

(73)专利权人 江苏潘塔光学科技有限公司
地址 214028 江苏省无锡市新吴区长江北路76-203

(72)发明人 吴作志 戴娟

(74)专利代理机构 池州优佐知识产权代理事务所(普通合伙) 34198
专利代理师 刘尔才

(51)Int.Cl.
A61B 3/04(2006.01)

权利要求书1页 说明书3页 附图2页

(54)实用新型名称

一种屈光不正验光配镜用的装置

(57)摘要

本实用新型涉及一种屈光不正验光配镜用的装置，包括数量为两个的眼镜架，所述眼镜架的外侧设置有调节组件，所述眼睛架的外侧铰接有镜腿，所述调节组件包括一端与眼镜架的外侧固定连接的连接杆，所述连接杆的外侧滑动连接有套筒，所述套筒的上端部固定连接有支撑杆，所述支撑杆的上端部固定连接有支撑架。该屈光不正验光配镜用的装置，通过螺杆与衔接杆的配合，使验光人员佩戴试镜架时，衔接杆与佩戴人员鼻子贴合后，会受到挤压，向靠近眼镜架的一侧转动，而复位的扭簧则可带动衔接杆上的鼻托与佩戴人员鼻子紧密贴合，来方便佩戴人员佩戴后，通过调节螺杆调节两个眼镜架方位，从而提高佩戴舒适度。

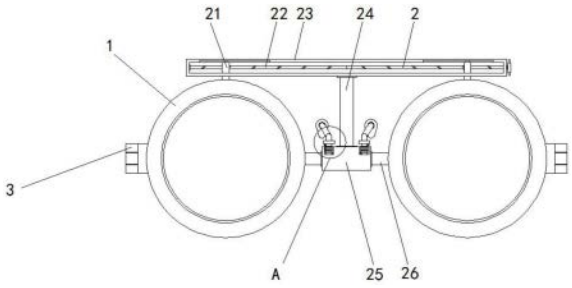

CN 219229839 U

1.一种屈光不正验光配镜用的装置,包括数量为两个的眼镜架(1),其特征在于:所述眼镜架(1)的外侧设置有调节组件(2),所述眼镜架(1)的外侧铰接有镜腿(3);

所述调节组件(2)包括一端与眼镜架(1)的外侧固定连接的连接杆(26),所述连接杆(26)的外侧滑动连接有套筒(25),所述套筒(25)的上端部固定连接有支撑杆(24),所述支撑杆(24)的上端部固定连接有支撑架(23),所述支撑架(23)的内侧壁转动连接有一端贯穿并延伸至支撑架(23)外侧的调节螺杆(22),所述眼镜架(1)的外侧固定连接有一端贯穿并延伸至支撑架(23)内侧且位于调节螺杆(22)外侧的连接块(21),所述套筒(25)的上端部开设有连接槽(210),所述连接槽(210)的内侧转动连接有衔接杆(27),所述衔接杆(27)的外侧固定连接有挡块(29),所述挡块(29)的下端部与连接槽(210)的内侧之间固定设置有扭簧(211),所述衔接杆(27)远离连接槽(210)的一端固定安装有鼻托(28)。

2.根据权利要求1所述的一种屈光不正验光配镜用的装置,其特征在于:所述衔接杆(27)为L字形,所述衔接杆(27)的L端为倾斜状。

3.根据权利要求1所述的一种屈光不正验光配镜用的装置,其特征在于:所述连接块(21)的内部开设有位于调节螺杆(22)外侧的螺纹孔,所述螺纹孔与调节螺杆(22)外侧的螺纹相互配合,所述调节螺杆(22)外侧的螺纹为两段,且两段螺纹对称分布。

4.根据权利要求1所述的一种屈光不正验光配镜用的装置,其特征在于:所述连接块(21)的上端部固定连接有一端延伸至支撑架(23)内部的滑块,所述支撑架(23)的内顶壁开设有滑槽,所述滑槽与滑块滑动连接。

5.根据权利要求1所述的一种屈光不正验光配镜用的装置,其特征在于:所述支撑架(23)的下端部开设有位于连接块(21)外侧的穿孔,所述穿孔的规格大于连接块(21)的规格。

6.根据权利要求1所述的一种屈光不正验光配镜用的装置,其特征在于:所述镜腿(3)远离眼镜架(1)的一端滑动连接有延长腿(7),所述镜腿(3)远离眼镜架(1)的一端固定连接有一端延伸至延长腿(7)内部的延长杆(4),所述延长杆(4)的外侧固定连接有橡胶圈(5),所述延长腿(7)的外侧固定连接有橡胶块(6)。

7.根据权利要求6所述的一种屈光不正验光配镜用的装置,其特征在于:所述延长腿(7)靠近镜腿(3)的一端开设有位于延长杆(4)外侧的衔接槽,所述延长腿(7)的内部开设有一端与衔接槽连通且位于橡胶圈(5)外侧的环形槽。

一种屈光不正验光配镜用的装置

技术领域

[0001] 本实用新型涉及验光配镜技术领域，具体为一种屈光不正验光配镜用的装置。

背景技术

[0002] 眼睛在放松状态时，平行的光线会聚焦在视网膜上，如果平行光线经过眼睛的折射系统后，没有准确的聚焦在视网膜上时，称为屈光不正，根据成像位置与视网膜的关系，屈光不正可以分为近视、远视和散光。

[0003] 人们在对近视和远视进行检测验光时，通常需要使用到试镜架，如公告号为CN217793002U公开的一种组装式验光眼镜，包括左眼镜架与右眼镜架，所述左眼镜架与所述右眼镜架上固定连接有移动套，两个所述移动套内插接有连接棱，两个所述移动套之间设置有调节机构，所述左眼镜架与所述右眼镜架上均开设有多个安装槽，所述安装槽内可插接有验光镜片，对两个移动套之间的距离进行调节，从而带动左眼镜架与右眼镜架进行移动，对两个眼镜架之间的距离进行调节，从而对不同配镜者进行佩戴，增加了佩戴时的舒适度。

[0004] 然而上述申请中的验光眼睛在使用过程中，由于镜腿长度以及鼻托尺寸规格不能符合每一个人的尺寸，有些人佩戴起来会有不适感，而且还会出现由于试镜架的倾斜角和原来眼镜倾斜角不一样而产生不适的棱镜效应，故而提出一种屈光不正验光配镜用的装置来解决上述问题。

实用新型内容

[0005] 针对现有技术的不足，本实用新型提供了一种屈光不正验光配镜用的装置，具备佩戴舒适等优点，解决了佩戴舒适效果不佳的问题。

[0006] 为实现上述目的，本实用新型提供如下技术方案：一种屈光不正验光配镜用的装置，包括数量为两个的眼镜架，所述眼镜架的外侧设置有调节组件，所述眼睛架的外侧铰接有镜腿；

[0007] 所述调节组件包括一端与眼镜架的外侧固定连接的连接杆，所述连接杆的外侧滑动连接有套筒，所述套筒的上端部固定连接有支撑杆，所述支撑杆的上端部固定连接有支撑架，所述支撑架的内侧壁转动连接有一端贯穿并延伸至支撑架外侧的调节螺杆，所述眼镜架的外侧固定连接有一端贯穿并延伸至支撑架内侧且位于调节螺杆外侧的连接块，所述套筒的上端部开设有连接槽，所述连接槽的内侧转动连接有衔接杆，所述衔接杆的外侧固定连接有挡块，所述挡块的下端部与连接槽的内侧之间固定设置有扭簧，所述衔接杆远离连接槽的一端固定安装有鼻托。

[0008] 进一步，所述衔接杆为L字形，所述衔接杆的L端为倾斜状。

[0009] 进一步，所述连接块的内部开设有位于调节螺杆外侧的螺纹孔，所述螺纹孔与调节螺杆外侧的螺纹相互配合，所述调节螺杆外侧的螺纹为两段，且两段螺纹对称分布。

[0010] 进一步，所述连接块的上端部固定连接有一端延伸至支撑架内部的滑块，所述支

撑架的内顶壁开设有滑槽,所述滑槽与滑块滑动连接。

[0011] 进一步,所述支撑架的下端部开设有位于连接块外侧的穿孔,所述穿孔的规格大于连接块的规格。

[0012] 进一步,所述镜腿远离眼镜架的一端滑动连接有延长腿,所述镜腿远离眼镜架的一端固定连接有一端延伸至延长腿内部的延长杆,所述延长杆的外侧固定连接有橡胶圈,所述延长腿的外侧固定连接有橡胶块。

[0013] 进一步,所述延长腿靠近镜腿的一端开设有位于延长杆外侧的衔接槽,所述延长腿的内部开设有一端与衔接槽连通且位于橡胶圈外侧的环形槽。

[0014] 与现有技术相比,本申请的技术方案具备以下有益效果:

[0015] 1、该屈光不正验光配镜用的装置,通过螺杆与衔接杆的配合,使验光人员佩戴试镜架时,衔接杆与佩戴人员鼻子贴合后,会受到挤压,向靠近眼镜架的一侧转动,而复位的扭簧则可带动衔接杆上的鼻托与佩戴人员鼻子紧密贴合,来方便佩戴人员佩戴后,通过调节螺杆调节两个眼镜架方位,从而提高佩戴舒适度。

[0016] 2、该屈光不正验光配镜用的装置,通过延长杆与延长腿的配合,可方便佩戴人员通过拉动延长腿进行调节镜腿的长度,在通过橡胶块的阻挡,使整个试镜架佩戴后更为贴合紧致,从而降低佩戴人员佩戴后出现不适感的可能,以及降低佩戴不适而棱镜效应的可能。

附图说明

[0017] 图1为本实用新型整体结构示意图;

[0018] 图2为本实用新型图1中A处放大图;

[0019] 图3为本实用新型镜腿结构侧视图。

[0020] 图中:1眼镜架、2调节组件、21连接块、22调节螺杆、23支撑架、24支撑杆、25套筒、26连接杆、27衔接杆、28鼻托、29挡块、210连接槽、211扭簧、3镜腿、4延长杆、5橡胶圈、6橡胶块、7延长腿。

具体实施方式

[0021] 下面将结合本实用新型实施例中的附图,对本实用新型实施例中的技术方案进行清楚、完整地描述,显然,所描述的实施例仅仅是本实用新型一部分实施例,而不是全部的实施例。基于本实用新型中的实施例,本领域普通技术人员在没有做出创造性劳动前提下所获得的所有其他实施例,都属于本实用新型保护的范围。

[0022] 请参阅图1,本实施例中的一种屈光不正验光配镜用的装置,包括数量为两个的眼镜架1,眼镜架1的外侧设置有调节组件2,眼睛架1的外侧铰接有镜腿3。

[0023] 本实施例中的,通过调节组件2跟根据佩戴人员鼻子大小进行适配贴合,提高佩戴人员的舒适度,降低佩戴不适而棱镜效应的可能。

[0024] 请参阅图2-3,本实施例中调节组件2包括一端与眼镜架1的外侧固定连接的连接杆26,连接杆26的外侧滑动连接有套筒25,套筒25的上端部固定连接有支撑杆24,支撑杆24的上端部固定连接有支撑架23,支撑架23的内侧壁转动连接有一端贯穿并延伸至支撑架23外侧的调节螺杆22,眼镜架1的外侧固定连接有一端贯穿并延伸至支撑架23内侧且位于调

节螺杆22外侧的连接块21，套筒25的上端部开设有连接槽210，连接槽210的内侧转动连接有衔接杆27，衔接杆27的外侧固定连接有挡块29，挡块29的下端部与连接槽210的内侧之间固定设置有扭簧211，衔接杆27远离连接槽210的一端固定安装有鼻托28。

[0025] 本实施例中的，验光人员佩戴试镜架时，衔接杆27与佩戴人员鼻子贴合后，会受到挤压，向靠近眼镜架1的一侧转动，而复位的扭簧211则可带动衔接杆27上的鼻托28与佩戴人员鼻子紧密贴合，来方便佩戴人员佩戴后，通过调节螺杆22调节两个眼镜架1方位。

[0026] 其中，衔接杆27为L字形，衔接杆27的L端为倾斜状，使两个衔接杆27上的鼻托28来对佩戴人员鼻子进行支撑。

[0027] 另外，连接块21的内部开设有位于调节螺杆22外侧的螺纹孔，螺纹孔与调节螺杆22外侧的螺纹相互配合，调节螺杆22外侧的螺纹为两段，且两段螺纹对称分布，使转动的调节螺杆22能够带动左右两侧的连接块21靠近或远离。

[0028] 其次，连接块21的上端部固定连接有一端延伸至支撑架23内部的滑块，支撑架23的内顶壁开设有滑槽，滑槽与滑块滑动连接，使横向移动的连接块21更为稳定。

[0029] 然后，支撑架23的下端部开设有位于连接块21外侧的穿孔，穿孔的规格大于连接块21的规格，使贯穿支撑架23的连接块21拥有横向移动的空间。

[0030] 接着，镜腿3远离眼镜架1的一端滑动连接有延长腿7，镜腿3远离眼镜架1的一端固定连接有一端延伸至延长腿7内部的延长杆4，延长杆4的外侧固定连接有橡胶圈5，延长腿7的外侧固定连接有橡胶块6。

[0031] 最后，延长腿7靠近镜腿3的一端开设有位于延长杆4外侧的衔接槽，延长腿7的内部开设有一端与衔接槽连通且位于橡胶圈5外侧的环形槽，增加延长腿7在延长杆4上拉动时的阻尼感。

[0032] 上述实施例的工作原理为：

[0033] 验光人员佩戴试镜架时，衔接杆27与佩戴人员鼻子贴合后，验光人员在推动眼镜架1的过程中，衔接杆27上的鼻托28会受到挤压，向靠近眼镜架1的一侧转动，而复位的扭簧211则可带动衔接杆27上的鼻托28与佩戴人员鼻子紧密贴合，来方便佩戴人员佩戴后，通过调节螺杆22调节两个眼镜架1方位，从而提高佩戴舒适度，而由于延长腿7可在延长杆4上拉动延长，可方便佩戴人员通过拉动延长腿7进行调节镜腿3的长度，在通过橡胶块6的阻挡，使整个试镜架佩戴后更为贴合紧致，从而降低佩戴人员佩戴后出现不适感的可能，以及降低佩戴不适而棱镜效应的可能。

[0034] 需要说明的是，在本文中，诸如第一和第二等之类的关系术语仅仅用来将一个实体或者操作与另一个实体或操作区分开来，而不一定要求或者暗示这些实体或操作之间存在任何这种实际的关系或者顺序。而且，术语“包括”、“包含”或者其任何其他变体意在涵盖非排他性的包含，从而使得包括一系列要素的过程、方法、物品或者设备不仅包括那些要素，而且还包括没有明确列出的其他要素，或者是还包括为这种过程、方法、物品或者设备所固有的要素。在没有更多限制的情况下，由语句“包括一个……”限定的要素，并不排除在包括所述要素的过程、方法、物品或者设备中还存在另外的相同要素。

[0035] 尽管已经示出和描述了本实用新型的实施例，对于本领域的普通技术人员而言，可以理解在不脱离本实用新型的原理和精神的情况下可以对这些实施例进行多种变化、修改、替换和变型，本实用新型的范围由所附权利要求及其等同物限定。

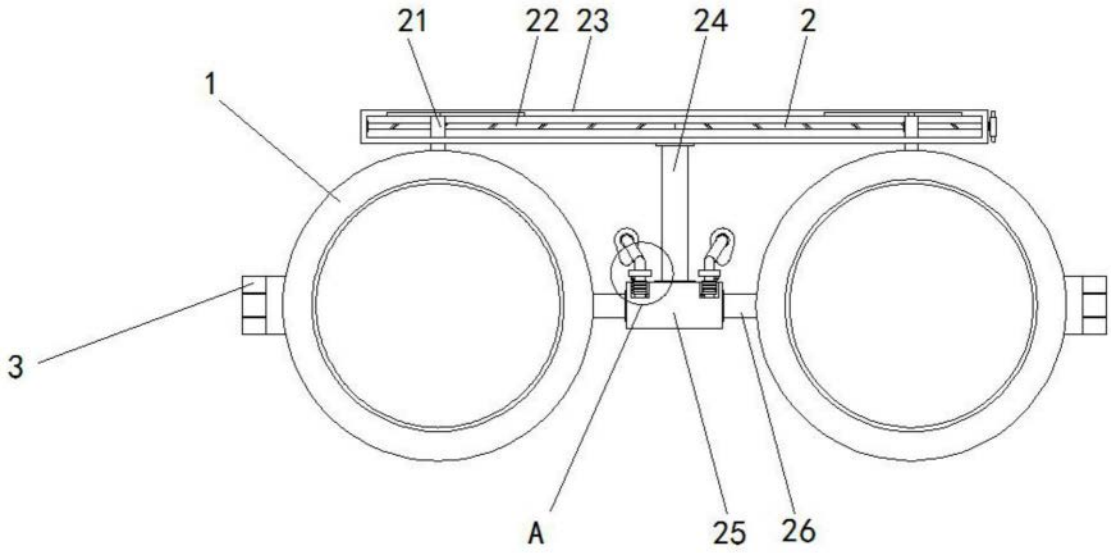

图1

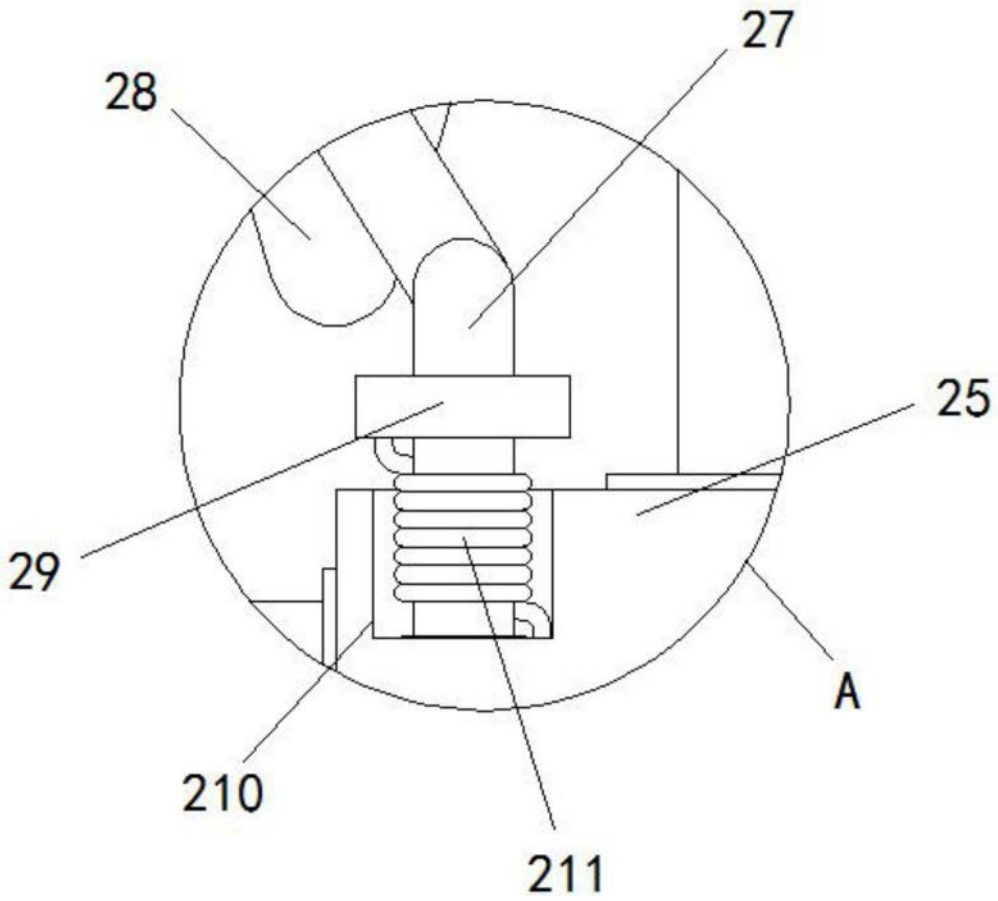

图2

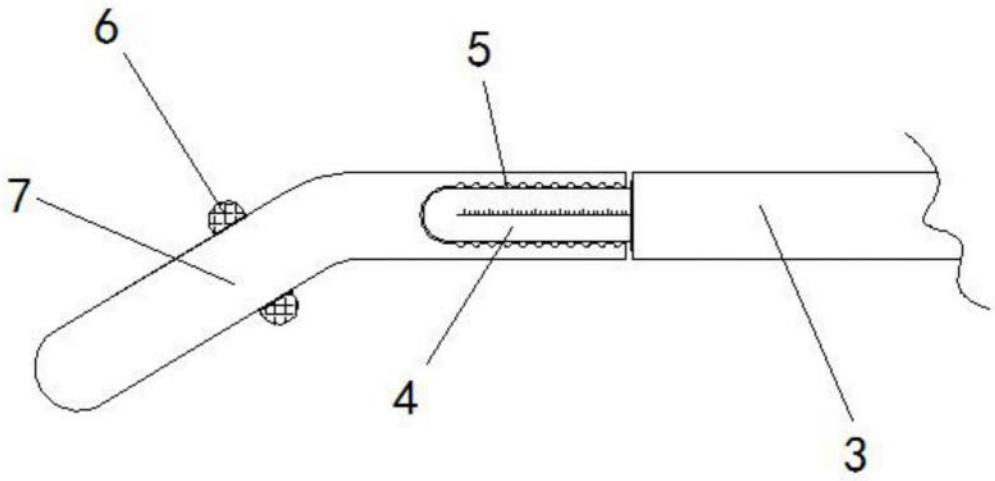

图3