(19)中华人民共和国国家知识产权局

(12)实用新型专利

(10)授权公告号 CN 210285300 U
(45)授权公告日 2020.04.10

(21)申请号 201920745581.X

(22)申请日 2019.05.23

(73)专利权人 北京一撕得物流技术有限公司
地址 100070 北京市丰台区科学城星火路11号3幢2038室(园区)

(72)发明人 常江

(51)Int.Cl.
B65D 77/32(2006.01)
B65D 25/28(2006.01)
B65D 85/80(2006.01)

权利要求书2页 说明书6页 附图3页

(54)实用新型名称

一种快速开启的包装箱

(57)摘要

本实用新型涉及一种快速开启的包装箱，包括箱体，所述箱体的一侧表面设置有易撕条，所述易撕条两端的两侧均设置有缺口，与设置易撕条的箱体侧壁相邻的两个侧壁上设置有刀线，在设置所述刀线的箱体侧壁相邻的一侧侧壁且与设置易撕条的箱体侧壁相对的一侧侧壁上设置有第一压痕线，所述刀线一端连接缺口一端，另一端与所述第一压痕线的一端连接，本申请的包装箱解决了开启慢，物品呈现效果差，外形传统的问题。

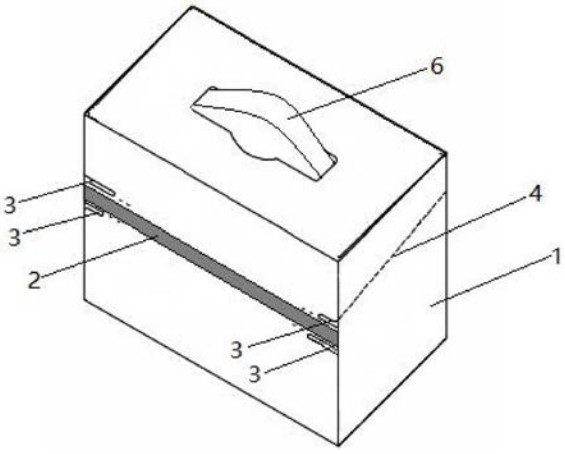

CN 210285300 U

1.一种快速开启的包装箱,其特征在于:包括箱体(1),所述箱体(1)的一侧表面设置有易撕条(2),所述易撕条(2)两端的两侧均设置有缺口(3),与设置易撕条(2)的箱体侧壁相邻的两个侧壁上设置有刀线(4),在设置所述刀线(4)的箱体侧壁相邻的一侧侧壁且与设置易撕条(2)的箱体侧壁相对的一侧侧壁上设置有第一压痕线(5),所述刀线(4)一端连接缺口(3)一端,另一端与所述第一压痕线(5)的一端连接。

2.根据权利要求1所述的快速开启的包装箱,其特征在于:所述易撕条(2)水平设置在箱体侧壁内表面上且所述易撕条(2)长度与所述在箱体侧壁表面长度相等,设置在两个侧壁的所述刀线(4)位置对称且平行。

3.根据权利要求2所述的快速开启的包装箱,其特征在于:所述箱体(1)表面设置有提手(6)。

4.根据权利要求3所述的快速开启的包装箱,其特征在于:所述箱体(1)包括依次通过第二压痕线(7)连接的第一侧板(8)、第二侧板(9)、第三侧板(10)、第四侧板(11)和接舌(12),所述接舌(12)的一侧表面与所述第一侧板(8)表面粘接,所述第一压痕线(5)水平设置在所述第一侧板(8)上且两端与第一侧板(8)两侧平齐,所述易撕条(2)水平设置在所述第三侧板(10)上且两端与所述第三侧板(10)两侧平齐,在所述接舌(12)上设置有第三压痕线(13),所述第三压痕线(13)与所述第一压痕线(5)重合,所述第二侧板(9)和所述第四侧板(11)上均设置有一条刀线(4),设置在所述第二侧板(9)上的刀线(4)一端与易撕条(2)一侧的缺口(3)连接另一端与所述第一压痕线(5)一端连接,设置在所述第四侧板(11)上的刀线(4)一端与所述易撕条(2)另一端缺口(3)连接,设置在第四侧板(11)上的刀线(4)的另一端与所述第三压痕线(13)的一端连接;

所述第一侧板(8)两端分别通过第二压痕线(7)连接第一顶板(14)和第一底板(15),所述第二侧板(9)两端分别通过第二压痕线(7)连接第一盖板(16)和第二底板(17),所述第三侧板(10)两端分别通过第二压痕线(7)连接第二顶板(18)和第三底板(19),所述第四侧板(11)两端分别通过第二压痕线(7)连接第二盖板(20)和第四底板(21),所述第二顶板(18)远离第三侧板(10)的一侧边缘处设置有胶条(22),所述第二顶板(18)的内表面通过胶条(22)与所述第一顶板(14)外表面粘接,所述第三底板(19)远离第三侧板(10)一侧边缘设置有胶条(22),所述第三底板(19)的内表面与所述第一底板(15)的外表面通过胶条(22)粘接。

5.根据权利要求3所述的快速开启的包装箱,其特征在于:所述箱体(1)包括依次通过第二压痕线(7)连接的第一侧板(8)、第二侧板(9)、第三侧板(10)、第四侧板(11)和接舌(12),所述接舌(12)的一侧表面与所述第一侧板(8)表面粘接,所述第一压痕线(5)水平设置在所述第一侧板(8)上且两端与第一侧板(8)两侧平齐,所述易撕条(2)水平设置在所述第三侧板(10)上且两端与所述第三侧板(10)两侧平齐,在所述接舌(12)上设置有第三压痕线(13),所述第三压痕线(13)与所述第一压痕线(5)重合,所述第二侧板(9)和所述第四侧板(11)上均设置有一条刀线(4),设置在所述第二侧板(9)上的刀线(4)一端与易撕条(2)一侧的缺口(3)连接另一端与所述第一压痕线(5)一端连接,设置在所述第四侧板(11)上的刀线(4)一端与所述易撕条(2)另一端缺口(3)连接,设置在第四侧板(11)上的刀线(4)的另一端与所述第三压痕线(13)的一端连接;

所述第一侧板(8)两端分别通过第二压痕线(7)连接第一顶板(14)和第一底板(15),所

述第二侧板(9)两端分别通过第二压痕线(7)连接第一盖板(16)和第二底板(17)，所述第三侧板(10)两端分别通过第二压痕线(7)连接第二顶板(18)和第三底板(19)，所述第四侧板(11)两端分别通过第二压痕线(7)连接第二盖板(20)和第四底板(21)，所述第一底板(15)包括第三盖板(23)和第一连接板(24)，所述第三底板(19)包括第四盖板(25)和第二连接板(26)，所述第一连接板(24)的内表面与所述第二底板(17)的外表面粘接，所述第三盖板(23)远离所述第一连接板(24)的一端外表面与所述第四底板(21)内表面相接触，所述第四底板(21)的外表面与所述第二连接板(26)内表面粘接，所述第四盖板(25)远离所述第二连接板(26)一端的外表面与所述第二底板(17)内表面相接触。

6.根据权利要求4或5任意一项所述的快速开启的包装箱，其特征在于：所述提手(6)两端粘接在所述第二顶板(18)的外表面。

7.根据权利要求4或5任意一项所述的快速开启的包装箱，其特征在于：所述第一顶板(14)对称设置有两个第一通孔(27)，所述第二顶板(18)外表面开设有条形通孔(28)，所述提手(6)两端穿过条形通孔(28)后卡接在所述第一通孔(27)内。

8.根据权利要求7所述的快速开启的包装箱，其特征在于：所述第一盖板(16)和第二盖板(20)远离所述第二侧板(9)和所述第四侧板(11)一端的端面上开设凹槽(29)。

9.根据权利要求8所述的快速开启的包装箱，其特征在于：所述第一顶板(14)远离第一侧板(8)一端端面设置有弧形凹槽(30)。

10.根据权利要求9所述的快速开启的包装箱，其特征在于：所述包装箱由纸板制成。

一种快速开启的包装箱

技术领域

[0001] 本实用新型涉及包装用品领域，尤其涉及一种快速开启的包装箱。

背景技术

[0002] 目前，在市面上使用的包装箱均会使用胶带缠绕粘贴的方式封箱，这样的方式不仅费时费力，而且在拆箱时更是需要开箱人借助其他工具辅助开箱，使得包装箱的开启很慢，此外拆除的胶带还会对周围环境造成一定的影响，不仅如此，现在的包装箱结构比较传统缺乏新颖性从而使得物品的呈现效果受到影响，对此我们需要解决上述问题。

实用新型内容

[0003] 本实用新型所要解决的技术问题是提供一种快速开启的包装箱，解决了开启慢，物品呈现效果差，外形传统的问题。

[0004] 本实用新型解决上述技术问题的技术方案如下：一种快速开启的包装箱，包括箱体，所述箱体的一侧表面设置有易撕条，所述易撕条两端的两侧均设置有缺口，与设置易撕条的箱体侧壁相邻的两个侧壁上设置有刀线，在设置所述刀线的箱体侧壁相邻的一侧侧壁且与设置易撕条的箱体侧壁相对的一侧侧壁上设置有第一压痕线，所述刀线一端连接缺口一端，另一端与所述第一压痕线的一端连接。

[0005] 进一步，所述易撕条水平设置在箱体侧壁内表面上且所述易撕条长度与所述在箱体侧壁表面长度相等，设置在两个侧壁的所述刀线位置对称且平行。

[0006] 进一步，所述箱体表面设置有提手。

[0007] 进一步，所述箱体包括依次通过第二压痕线连接的第一侧板、第二侧板、第三侧板、第四侧板和接舌，所述接舌的一侧表面与所述第一侧板表面粘接，所述第一压痕线水平设置在所述第一侧板上且两端与第一侧板两侧平齐，所述易撕条水平设置在所述第三侧板上且两端与所述第三侧板两侧平齐，在所述接舌上设置有第三压痕线，所述第三压痕线与所述第一压痕线重合，所述第二侧板和所述第四侧板上均设置有一条刀线，设置在所述第二侧板上的刀线一端与易撕条一侧的缺口连接另一端与所述第一压痕线一端连接，设置在所述第四侧板上的刀线一端与所述易撕条另一端缺口连接，设置在第四侧板上的刀线的另一端与所述第三压痕线的一端连接；

[0008] 所述第一侧板两端分别通过第二压痕线连接第一顶板和第一底板，所述第二侧板两端分别通过第二压痕线连接第一盖板和第二底板，所述第三侧板两端分别通过第二压痕线连接第二顶板和第三底板，所述第四侧板两端分别通过第二压痕线连接第二盖板和第四底板，所述第二顶板远离第三侧板的一侧边缘处设置有胶条，所述第二顶板的内表面通过胶条与所述第一顶板外表面粘接，所述第三底板远离第三侧板一侧边缘设置有胶条，所述第三底板的内表面与所述第一底板的外表面通过胶条粘接。

[0009] 进一步，所述箱体包括依次通过第二压痕线连接的第一侧板、第二侧板、第三侧板、第四侧板和接舌，所述接舌的一侧表面与所述第一侧板表面粘接，所述第一压痕线水平

设置在所述第一侧板上且两端与第一侧板两侧平齐，所述易撕条水平设置在所述第三侧板上且两端与所述第三侧板两侧平齐，在所述接舌上设置有第三压痕线，所述第三压痕线与所述第一压痕线重合，所述第二侧板和所述第四侧板上均设置有一条刀线，设置在所述第二侧板上的刀线一端与易撕条一侧的缺口连接另一端与所述第一压痕线一端连接，设置在所述第四侧板上的刀线一端与所述易撕条另一端缺口连接，设置在第四侧板上的刀线的另一端与所述第三压痕线的一端连接；

[0010] 所述第一侧板两端分别通过第二压痕线连接第一顶板和第一底板，所述第二侧板两端分别通过第二压痕线连接第一盖板和第二底板，所述第三侧板两端分别通过第二压痕线连接第二顶板和第三底板，所述第四侧板两端分别通过第二压痕线连接第二盖板和第四底板，所述第一底板包括第三盖板和第一连接板，所述第三底板包括第四盖板和第二连接板，所述第一连接板的内表面与所述第二底板的外表面粘接，所述第三盖板远离所述第一连接板的一端外表面与所述第四底板内表面相接触，所述第四底板的外表面与所述第二连接板内表面粘接，所述第四盖板远离所述第二连接板一端的外表面与所述第二底板内表面相接触。

[0011] 进一步，所述提手两端粘接在所述第二顶板的外表面。

[0012] 进一步，所述第一顶板对称设置有两个第一通孔，所述第二顶板外表面开设有条形通孔，所述提手两端穿过条形通孔后卡接在所述第一通孔内。

[0013] 进一步，所述第一盖板和第二盖板远离所述第二侧板和所述第四侧板一端的端面上开设凹槽。

[0014] 进一步，所述第一顶板远离第一侧板一端端面设置有弧形凹槽。

[0015] 进一步，所述包装箱由纸板制成。

[0016] 上述技术方案带来的有益效果至少包括：结构简单新颖、使用方便，快速组装、封箱和开启，可重复使用，保证剩余物品的存放环境，底面可折叠节省包装箱本身的存放空间方便回收，具有防盗功能。

附图说明

[0017] 图1为本实用新型一种快速开启的包装箱整体结构示意图；

[0018] 图2为本实用新型一种快速开启的包装箱使用状态示意图；

[0019] 图3为本实用新型一种快速开启的包装箱整体结构的展开示意图；

[0020] 图4为本实用新型一种快速开启的包装箱整体结构的展开示意图。

[0021] 附图中，各标号所代表的部件列表如下：

[0022] 1、箱体，2、易撕条，3、缺口，4、刀线，5、第一压痕线，6、提手，7、第二压痕线，8、第一侧板，9、第二侧板，10、第三侧板，11、第四侧板，12、接舌，13、第三压痕线，14、第一顶板，15、第一底板，16、第一盖板，17、第二底板，18、第二顶板，19、第三底板，20、第二盖板，21、第四底板，22、胶条，23、第三盖板，24、第一连接板，25、第四盖板，26、第二连接板，27、第一通孔，28、条形通孔，29、凹槽，30、弧形凹槽。

具体实施方式

[0023] 以下结合附图对本实用新型的原理和特征进行描述，所举实例只用于解释本实用

新型，并非用于限定本实用新型的范围。

[0024] 在本实用新型的描述中，需要理解的是，术语“上”、“下”、“中心”、“内”、“外”、“顶”、“底”等指示的方位或位置关系为基于附图所示的方位或位置关系，仅是为了便于描述本实用新型和简化描述，而不是指示或暗示所指的装置或元件必须具有特定的方位、以特定的方位构造和操作，因此不能理解为对本实用新型的限制。

[0025] 在本实用新型的描述中，需要说明的是，除非另有明确的规定和限定，术语“安装”、“相连”、“连接”应做广义理解，例如，可以是固定连接，也可以是可拆卸连接，或一体地连接；可以是机械连接，也可以是电连接；可以是直接相连，也可以通过中间媒介间接相连，可以是两个元件内部的连通。对于本领域的普通技术人员而言，可以具体情况理解上述术语在本实用新型中的具体含义。

[0026] 如图1至2所示，本实用新型提供一种快速开启的包装箱，包括箱体1，所述箱体1的一侧表面设置有易撕条2，所述易撕条2两端的两侧均设置有缺口3，与设置易撕条2的箱体1侧壁相邻的两个侧壁上设置有刀线4，在设置所述刀线4的箱体1侧壁相邻的一侧侧壁且与设置易撕条2的箱体1侧壁相对的一侧侧壁上设置有第一压痕线5，所述刀线4一端连接缺口3一端，另一端与所述第一压痕线5的一端连接，本申请的包装箱具有上下两个底面和四个侧壁，在箱体1的一侧表面设置易撕条2为了使开箱人更方便的将包装箱开启，需要打开包装箱必须是将易撕条2自一端的缺口3沿着易撕条2的轨迹拉断，拉断的易撕条2在此处侧壁上留下一个开口，此开口为条状，开口的大小并不能直接将箱内的物品取出，由于缺口3的两端均连接有刀线4，刀线4为全穿的刀线4，既有一定的防盗功能并且在易撕条2被破坏后留下的开口向远离箱体1底面的方向翻折，自条形的缺口3处沿着刀线4撕开，形成了类似箱盖的结构，并且沿着刀线4与箱体1侧壁分离的部分沿着第一压痕线5进一步的向远离箱体1形成开口处的方向翻折，最终形成了可以取物的开口，本申请的包装箱具有快速开启的作用，并且在箱体1的外部没有设置箱盖，当箱体1封箱后必须要从易撕条2处开启，而易撕条2为一次性破坏具有防盗作用，这样，进一步的增加了包装箱的密封性以及保证了箱内物品的安全性，此外，结构更加新颖，一撕即开不仅使得开箱的速度加快，并且使箱内的物品呈现效果更好，需要说明的是，易撕条2与第一压痕线5设置在箱体1的两个相对的侧壁上，当易撕条2被一次性破坏后，易撕条2、刀线4和第一压痕线5围成的箱体1顶部的部分可以视为是箱盖，并且箱盖的部分与箱体1形成的开口处边缘也是通过第一压痕线5铰接。

[0027] 本实用新型的快速开启的包装箱，如图1至2所示，在前面描述的技术方案的基础上还可以是：所述易撕条2水平设置在箱体1侧壁内表面上且所述易撕条2长度与所述在箱体1侧壁表面长度相等，设置在两个侧壁的所述刀线4位置对称且平行，使得包装箱外表面更加美观整洁，并且当易撕条2的长度与所在侧壁的长度相等时，在需要打开包装箱时直接将易撕条2自缺口3处沿着轨迹拉断后在侧壁表面留下的条形开口较长，在进一步从开口处沿着刀线4处破坏时更加轻松，使得易撕条2、刀线4和第一压痕线5围成的箱体1顶部形成的箱盖部分外形更加美观，并且当本申请的包装盒在装盒装牛奶等食品时，对数是不能一次性取出所有的物品的，针对这种情况，可以继续将箱盖的部分沿着第一压痕线5向靠近箱体1取物开口方向靠近，将其余的物品继续保存在包装箱内，有了箱盖部分的遮挡，不仅扣合更加方便，而且避免灰尘进入包装箱内，保证了包装箱内的存放环境。

[0028] 本实用新型的快速开启的包装箱，如图1至2所示，在前面描述的技术方案的基础

上还可以是：箱体1表面设置有提手6，提手6为了方便将包装箱提起移动，提手6可以设置在箱体1的任意侧壁及箱体1的顶部外表面，最优选的是设置在箱体1的顶面上，提手6可以是粘接，可以是插接可以是卡接等其他结构。

[0029] 本实用新型的快速开启的包装箱，如图3所示，在前面描述的技术方案的基础上还可以是：箱体1包括依次通过第二压痕线7连接的第一侧板8、第二侧板9、第三侧板10、第四侧板11和接舌12，所述接舌12的一侧表面与所述第一侧板8表面粘接，所述第一压痕线5水平设置在所述第一侧板8上且两端与第一侧板8两侧平齐，所述易撕条2水平设置在所述第三侧板10上且两端与所述第三侧板10两侧平齐，在所述接舌12上设置有第三压痕线13，所述第三压痕线13与所述第一压痕线5重合，所述第二侧板9和所述第四侧板11上均设置有一条刀线4，设置在所述第二侧板9上的刀线4一端与易撕条2一侧的缺口3连接另一端与所述第一压痕线5一端连接，设置在所述第四侧板11上的刀线4一端与所述易撕条2另一端缺口3连接，设置在第四侧板11上的刀线4的另一端与所述第三压痕线13的一端连接；

[0030] 所述第一侧板8两端分别通过第二压痕线7连接第一顶板14和第一底板15，所述第二侧板9两端分别通过第二压痕线7连接第一盖板16和第二底板17，所述第三侧板10两端分别通过第二压痕线7连接第二顶板18和第三底板19，所述第四侧板11两端分别通过第二压痕线7连接第二盖板20和第四底板21，所述第二顶板18远离第三侧板10的一侧边缘处设置有胶条22，所述第二顶板18的内表面通过胶条22与所述第一顶板14外表面粘接，所述第三底板19远离第三侧板10一侧边缘设置有胶条22，所述第三底板19的内表面与所述第一底板15的外表面通过胶条22粘接，在包装箱成型时首先将第一侧板8、第二侧板9、第三侧板10、第四侧板11和接舌12沿着第二压痕线7向同一个方向翻折，然后将接舌12的一侧表面与第一侧板8的一侧表面粘接，优选的是将接舌12置于箱体1内，这样箱体1的四个侧壁组装完成，进一步的将第二底板17和第四底板21沿着与第二侧板9和第四侧板11之间的第二压痕线7向箱体1内部方向翻折，盖住箱体1底部形成的开口端，进一步的将第一底板15沿着与第一侧板8之间的第二压痕线7向箱体1内部方向翻折盖在第一底板15和第二底板17的外表面上，然后将第三底板19沿着与第三侧板10之间的第二压痕线7向靠近第一侧板8外表面方向翻折，使第三底板19的内表面与第一底板15的外表面通过胶条22粘接，第一底板15、第二底板17、第三底板19和第四底板21形成了箱体1的底面，此时在顶面没有封口前将需要装的物品从开口端放入，然后将第一盖板16和第二盖板20沿着与第二侧板9和第四侧板11之间的第二压痕线7向箱体1内部方向翻折盖在开口端，进一步的将第一顶板14沿着与第一侧板8之间的第二压痕线7向箱体1内部方向翻折盖在第一盖板16和第二盖板20的外表面上，最后将第二顶板18沿着与第三侧板10之间的第二压痕线7向箱体1内部方向翻折盖在第一顶板14的外表面，使得第二顶板18的内表面与第一顶板14的外表面通过胶条22粘接，包装箱的封箱完成，箱子的密封性完全得到保证，当人们需要打开包装箱取出物品时，从缺口3处将易撕条2拉开，在形成的开口处继续将第一顶板14和第二顶板18向上翻折，使第二侧板9和第四侧板11上的刀线4断裂，最终形成取物开口，第一顶板14、第二顶板18、第一盖板16、第二盖板20、第一压痕线5与顶板之间的第一侧板8，刀线4与第一盖板16之间的第二侧板9、易撕条2与第二顶板18之间的第三侧板10、刀线4与第二盖板20之间的第四侧板11形成了箱盖结构，相当于箱盖的一端与第一侧板8通过第一压痕线5连接，由于第三压痕线13与第一压痕线5在箱体1成型后重叠，因此箱盖结构在沿着第一压痕线5翻折时第三压痕线13同样翻

折，本申请的包装箱具有快速开启的作用，当物品没有一次性取出时还可以将箱盖结构继续扣合起来，避免灰尘进入，保证了剩余物品的存放环境，需要说明的是：第一顶板14与第二顶板18之间位置可以调换，第一底板15与第三底板19之间位置可以调换。

[0031] 本实用新型的快速开启的包装箱，如图4所示，在前面描述的技术方案的基础上还可以是：箱体1包括依次通过第二压痕线7连接的第一侧板8、第二侧板9、第三侧板10、第四侧板11和接舌12，所述接舌12的一侧表面与所述第一侧板8表面粘接，所述第一压痕线5水平设置在所述第一侧板8上且两端与第一侧板8两侧平齐，所述易撕条2水平设置在所述第三侧板10上且两端与所述第三侧板10两侧平齐，在所述接舌12上设置有第三压痕线13，所述第三压痕线13与所述第一压痕线5重合，所述第二侧板9和所述第四侧板11上均设置有一条刀线4，设置在所述第二侧板9上的刀线4一端与易撕条2一侧的缺口3连接另一端与所述第一压痕线5一端连接，设置在所述第四侧板11上的刀线4一端与所述易撕条2另一端缺口3连接，设置在第四侧板11上的刀线4的另一端与所述第三压痕线13的一端连接；

[0032] 所述第一侧板8两端分别通过第二压痕线7连接第一顶板14和第一底板15，所述第二侧板9两端分别通过第二压痕线7连接第一盖板16和第二底板17，所述第三侧板10两端分别通过第二压痕线7连接第二顶板18和第三底板19，所述第四侧板11两端分别通过第二压痕线7连接第二盖板20和第四底板21，所述第一底板15包括第三盖板23和第一连接板24，所述第三底板19包括第四盖板25和第二连接板26，所述第一连接板24的内表面与所述第二底板17的外表面粘接，所述第三盖板23远离所述第一连接板24的一端外表面与所述第四底板21内表面相接触，所述第四底板21的外表面与所述第二连接板26内表面粘接，所述第四盖板25远离所述第二连接板26一端的外表面与所述第二底板17内表面相接触，在包装箱成型时首先将第一侧板8、第二侧板9、第三侧板10、第四侧板11和接舌12沿着第二压痕线7向同一个方向翻折，然后将接舌12的一侧表面与第一侧板8的一侧表面粘接，优选的是将接舌12置于箱体1内，这样箱体1的四个侧壁组装完成，进一步的将第一底板15沿着与第一侧板8之间的第二压痕线7向箱体1内部方向翻折，盖在箱体1底部的开口端，然后将第二底板17沿着与第二侧板9之间的第二压痕线7向箱体1内部翻折使得第二底板17的部分外表面与第一连接板24内表面粘接，进一步的将第三底板19沿着与第三侧板10之间的第二压痕线7向箱体1内部方向翻折使得第四盖板25远离第二连接板26一端外表面与第二底板17内表面相接触，最后将第四底板21沿着与第四侧板11之间的第二压痕线7向箱体1内部方向翻折，使得第四底板21部分外表面与第二连接板26的内表面粘接同时第三盖板23远离第一连接板24一端部分外表面与第四底板21部分内表面相接触，需要说明的是：在第三盖板23和第四盖板25远离第一侧板8和第三侧板10的一端设置有交叉缺口3，用于第三盖板23与第四盖板25更好的交错过渡，进一步保证包装箱的密封性，此外，此技术方案使得包装箱具有底面折叠的作用，大大节省了存放空间，当包装箱未组装成型前可以在包装箱的底面稍稍用力向箱体1内部方向按压，箱体1底面会沿着各处压痕线折叠，节省占地面积，方便运输，第三盖板23、第一连接板24、第二底板17、第四盖板25、第二连接板26和第四底板21形成了箱体1的底面，此时在顶面没有封口前将需要装的物品从开口端放入，然后将第一盖板16和第二盖板20沿着与第二侧板9和第四侧板11之间的第二压痕线7向箱体1内部方向翻折盖在开口端，进一步的将第一顶板14沿着与第一侧板8之间的第二压痕线7向箱体1内部方向翻折盖在第一盖板16和第二盖板20的外表面上，最后将第二顶板18沿着与第三侧板10之间的第二压痕线7向

箱体1内部方向翻折盖在第一顶板14的外表面，使得第二顶板18的内表面与第一顶板14的外表面通过胶条22粘接，包装箱的封箱完成，箱子的密封性完全得到保证，当人们需要打开包装箱取出物品时，从缺口3处将易撕条2拉开，在形成的开口处继续将第一顶板14和第二顶板18向上翻折，使第二侧板9和第四侧板11上的刀线4断裂，最终形成取物开口，第一顶板14、第二顶板18、第一盖板16、第二盖板20、第一压痕线5与顶板之间的第一侧板8，刀线4与第一盖板16之间的第二侧板9、易撕条2与第二顶板18之间的第三侧板10、刀线4与第二盖板20之间的第四侧板11形成了箱盖结构，相当于箱盖的一端与第一侧板8通过第一压痕线5连接，由于第三压痕线13与第一压痕线5在箱体1成型后重叠，因此箱盖结构在沿着第一压痕线5翻折时第三压痕线13同样翻折，本申请的包装箱具有快速开启的作用，当物品没有一次性取出时还可以将箱盖结构继续扣合起来，避免灰尘进入，保证了剩余物品的存放环境，当包装箱使用完毕后，可以将顶部箱盖结构打开，将底部折叠，这样便于收纳同时也便于回收处理，需要说明的是：第一顶板14与第二顶板18之间位置可以调换，第一底板15与第三底板19之间位置可以调换。

[0033] 本实用新型的快速开启的包装箱，在前面描述的技术方案的基础上还可以是：所述提手6两端粘接在所述第二顶板18的外表面，方便人们提拉并移动包装箱。

[0034] 本实用新型的快速开启的包装箱，如图3至4所示，在前面描述的技术方案的基础上还可以是：所述第一顶板14对称设置有两个第一通孔27，所述第二顶板18外表面开设有条形通孔28，所述提手6两端穿过条形通孔28后卡接在所述第一通孔27内，两个第一通孔27位于条形通孔28内且位于条形通孔28两端，提手6方便人们提拉并移动包装箱。

[0035] 本实用新型的快速开启的包装箱，如图3至4所示，在前面描述的技术方案的基础上还可以是：第一盖板16和第二盖板20远离所述第二侧板9和所述第四侧板11一端的端面上开设凹槽29，两个凹槽29在包装箱成型后使得提手6可以实现伸缩功能，当需要提手6移动包装箱时，将提手6从条形通孔28内拉起，当不需要提手6时，可以将提手6向下按压使提手6回缩在条形通孔28内，外表美观，实用性高。

[0036] 本实用新型的快速开启的包装箱，如图3至4所示，在前面描述的技术方案的基础上还可以是：第一顶板14远离第一侧板8一端端面设置有弧形凹槽30，弧形凹槽30可以在封箱前更好的调整第一顶板14的位置。

[0037] 本实用新型的快速开启的包装箱，在前面描述的技术方案的基础上还可以是：包装箱由纸板制成，材料环保可回收，制造成本低，本申请的包装箱具有结构简单新颖、使用方便，快速组装、封箱和开启，可重复使用，保证剩余物品的存放环境，底面可折叠节省包装箱本身的存放空间方便回收，防盗效果好等有益效果，需要说明的是本申请的包装箱上下底面和侧面均为矩形。

[0038] 以上所述仅为本实用新型的较佳实施例，并不用以限制本实用新型，凡在本实用新型的精神和原则之内，所作的任何修改、等同替换、改进等，均应包含在本实用新型的保护范围之内。

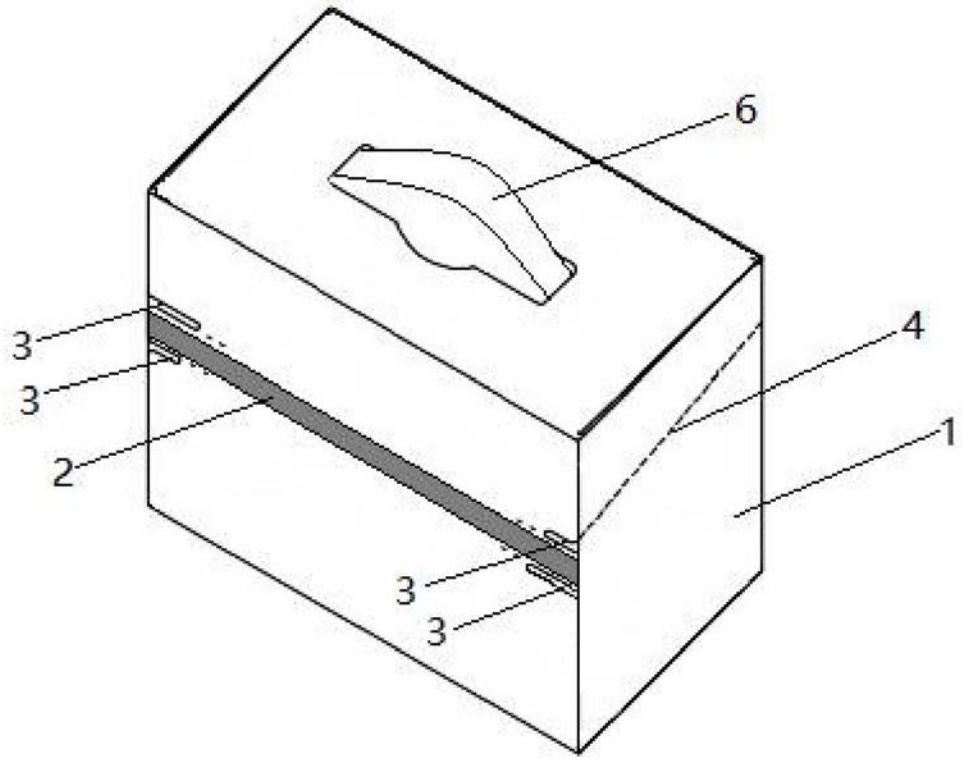

图1

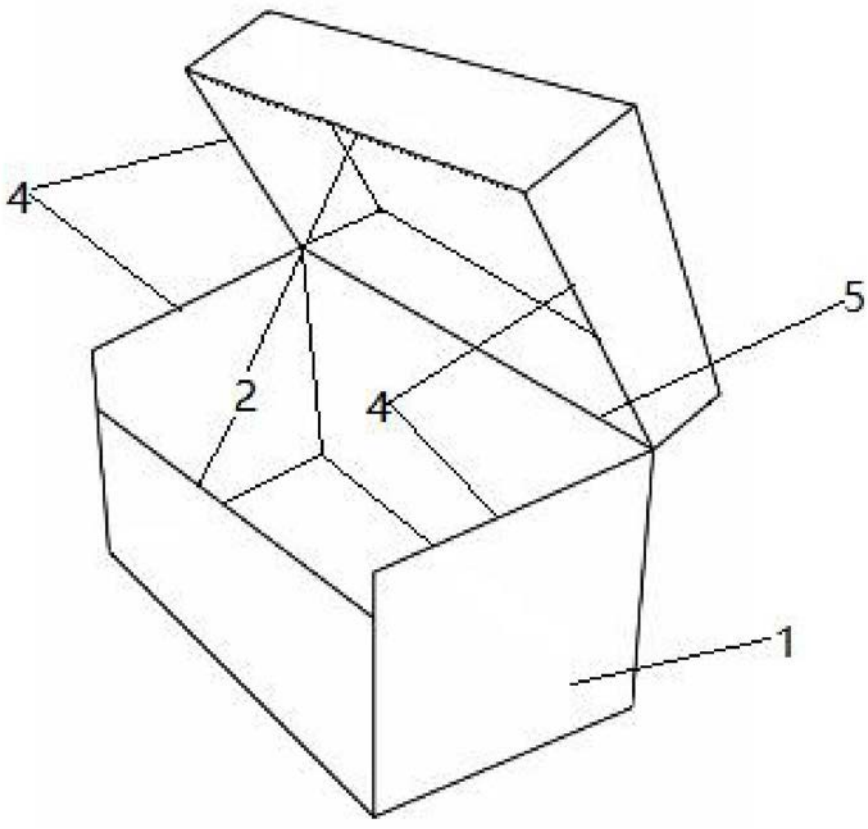
4
5
2
4
1

图2

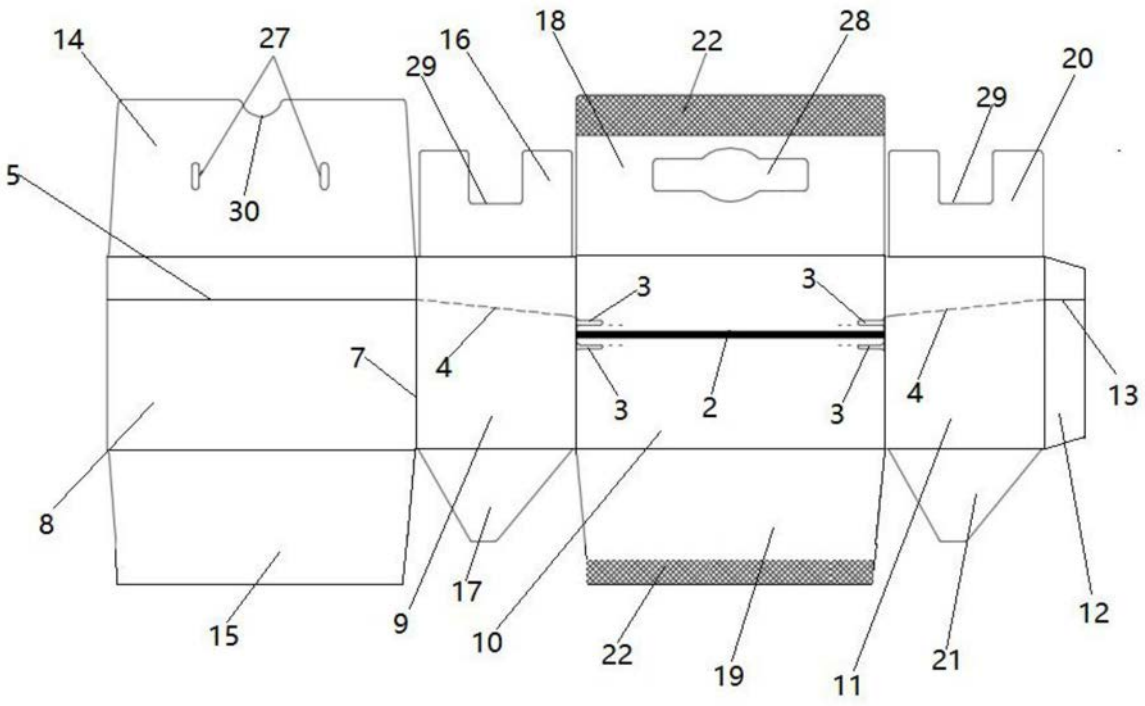
14
27
16
18
22
28
20
29
29
5
30
3
3
7
4
3
2
3
4
13
8
17
9
10
22
19
11
21
12
15

图3

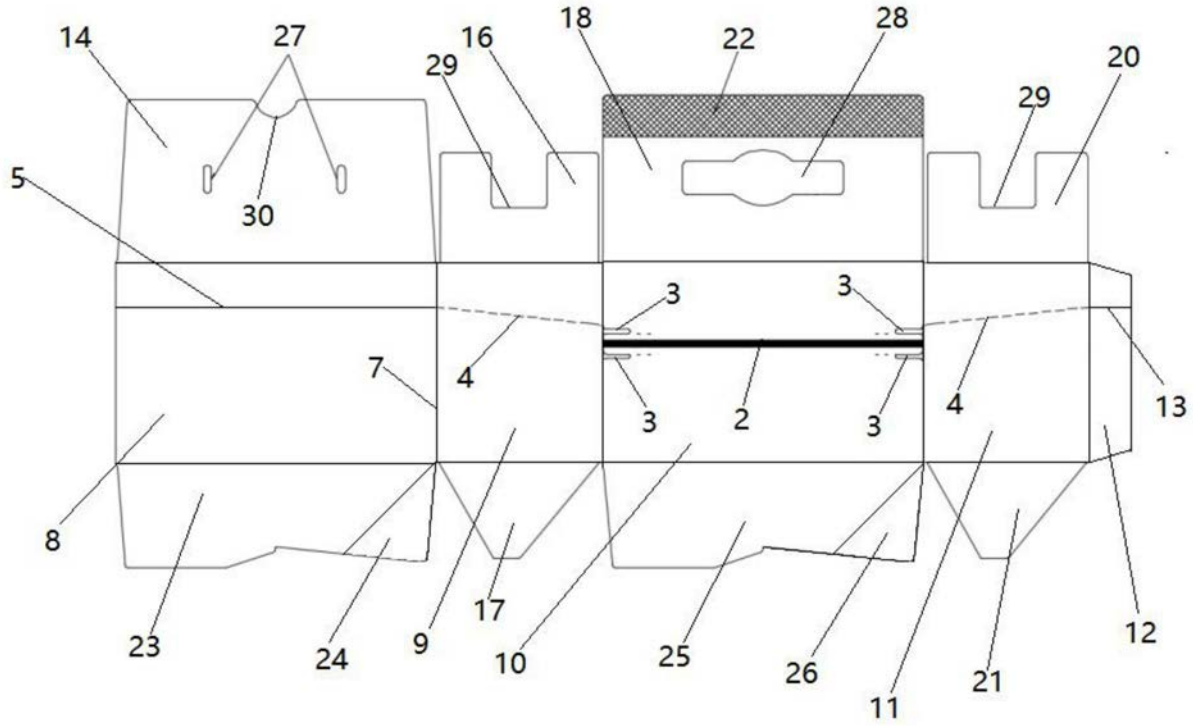
14
27
16
18
22
28
20
29
29
5
30
3
3
7
4
4
13
3
2
3
8
23
24
9
17
10
25
26
11
21
12

图4