(19)中华人民共和国国家知识产权局

(12)实用新型专利

(10)授权公告号 CN 205341384 U
(45)授权公告日 2016.06.29

(21)申请号 201620058287.8

(22)申请日 2016.01.21

(73)专利权人 无锡格润动力机械制造有限公司
地址 214000 江苏省无锡市惠山区钱桥威尔路6号

(72)发明人 陈海星 徐金龙 张营长

(51)Int.Cl.
B08B 3/08(2006.01)
B08B 3/12(2006.01)

权利要求书1页 说明书2页 附图1页

(54)实用新型名称

一种清洗机装置

(57)摘要

本实用新型公开了一种清洗机装置，包括超声波清洗机本体，所述的超声波清洗机本体的下端设置有清洗支架；所述的超声波清洗机本体上设置有清洗容器；所述的清洗容器的上方设置有槽口板；所述的槽口板上均匀设置有若干槽孔；所述的清洗容器的下端设置有煤油回收槽；所述的槽口板上设置有网格架子；所述的网格架子的两侧上设置有扶手，其结构简单，使用方便，操作简单，制作简单，可回收煤油，不易损伤涡轮轴，保证成品质量，省时省力。

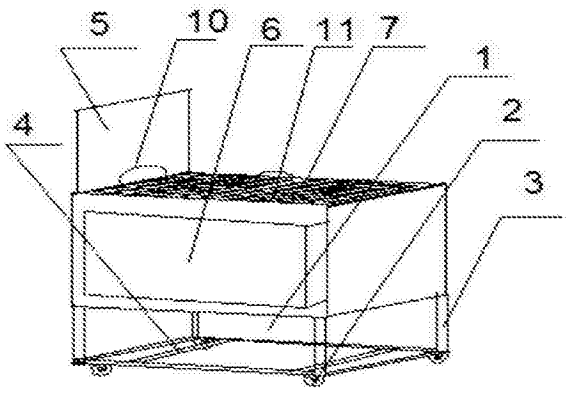

CN 205341384 U

1.一种清洗机装置，其特征在于：包括超声波清洗机本体，所述的超声波清洗机本体的下端设置有清洗支架；所述的超声波清洗机本体上设置有清洗容器；所述的清洗容器的上方设置有槽口板；所述的槽口板上均匀设置有若干槽孔；所述的清洗容器的下端设置有煤油回收槽；所述的槽口板上设置有网格架子；所述的网格架子的两侧上设置有扶手。

2.根据权利要求1所述的清洗机装置，其特征在于：所述的清洗支架上设置有加固横梁。

3.根据权利要求1所述的清洗机装置，其特征在于：所述的清洗支架的下端设置有四个活动轮。

4.根据权利要求1所述的清洗机装置，其特征在于：所述的超声波清洗机本体的右侧设置有挡板。

5.根据权利要求1所述的清洗机装置，其特征在于：所述的槽口板为可拆取活动板。

一种清洗机装置

技术领域

[0001] 本实用新型涉及涡轮增压转子轴辅助装置领域，具体涉及一种清洗机装置。

背景技术

[0002] 在涡轮增压转子轴的加工过程，包含轴杆和涡轮型线的加工。而清洗包装作为最后一个环节，也是其中一个不容忽视的环节，他会影响到产品市场的投入，所以要对采用一个有效的装置来提高清洗的效率，现有的清洗机是利用煤油和气枪进行清洗工作，但是这样的装置过于简单，且煤油不能得到很好的回收，所以需要对此进行改进，提高效率，并且减少过程中对涡轮轴的损坏。

发明内容

[0003] 本实用新型要解决的技术问题是提供一种清洗机装置。

[0004] 为解决上述问题，本实用新型采用如下技术方案：一种清洗机装置，包括超声波清洗机本体，所述的超声波清洗机本体的下端设置有清洗支架；所述的超声波清洗机本体上设置有清洗容器；所述的清洗容器的上方设置有槽口板；所述的槽口板上均匀设置有若干槽孔；所述的清洗容器的下端设置有煤油回收槽；所述的槽口板上设置有网格架子；所述的网格架子的两侧上设置有扶手。

[0005] 进一步地，所述的清洗支架上设置有加固横梁。

[0006] 进一步地，所述的清洗支架的下端设置有四个活动轮。

[0007] 进一步地，所述的超声波清洗机本体的右侧设置有挡板。

[0008] 进一步地，所述的槽口板为可拆取活动板。

[0009] 本实用新型一种清洗机装置的效果是：在投入使用时，将涡轮增压转子轴插入到槽孔中，用煤油和气枪搭配对涡轮轴进行清理，煤油通过缝隙流入到煤油回收槽中，集中收集，整个装置由清洗支架支撑，结构稳定，并且有加固横梁使得结构更加牢靠，使用年限也增长了，除此之外，四个活动轮使得移动省时省力，当清洗完毕后，则可将槽口板拆卸下来，取出煤油回收槽中的煤油，回收利用，节约了资源，挡板可以防止煤油的喷溅，使工作环境保持洁净，单轴的清洗装置，把单轴放置在网格架子上后放入超声波清洗机，清洗机没过涡轮面，清洗，其拿取方便，不会造成单轴直接的磕碰伤，其结构简单，使用方便，操作简单，制作简单，可回收煤油，不易损伤涡轮轴，保证成品质量，省时省力。

附图说明

[0010] 为了更清楚地说明本实用新型实施例或现有技术中的技术方案，下面将对实施例或现有技术描述中所需要使用的附图作简单地介绍，显而易见地，下面描述中的附图仅仅是本实用新型的一些实施例，对于本领域普通技术人员来讲，在不付出创造性劳动的前提下，还可以根据这些附图获得其他的附图。

[0011] 图1为本实用新型一种清洗机装置的结构示意；

[0012] 图2为本实用新型一种清洗机装置的俯视结构示意。

[0013] 1-超声波清洗机本体;2-活动轮;3-清洗支架;4-加固横梁;5-挡板;6-煤油回收槽;7-清洗容器;8-槽孔;9-槽口板;10-扶手;11-网格架子。

具体实施方式

[0014] 参阅图1和图2所示的一种清洗机装置,包括超声波清洗机本体1,所述的超声波清洗机本体1的下端设置有清洗支架3;所述的超声波清洗机本体1上设置有清洗容器7;所述的清洗容器7的上方设置有槽口板9;所述的槽口板9上均匀设置有若干槽孔8;所述的清洗容器7的下端设置有煤油回收槽6;所述的槽口板9上设置有网格架子11;所述的网格架子11的两侧上设置有扶手10。

[0015] 作为优选的技术方案,所述的清洗支架3上设置有加固横梁4。

[0016] 作为优选的技术方案,所述的清洗支架3的下端设置有四个活动轮2。

[0017] 作为优选的技术方案,所述的超声波清洗机本体1的右侧设置有挡板5。

[0018] 作为优选的技术方案,所述的槽口板9为可拆取活动板。

[0019] 本实用新型一种清洗机装置的效果是:在投入使用时,将涡轮增压转子轴插入到槽孔中,用煤油和气枪搭配对涡轮轴进行清理,煤油通过缝隙流入到煤油回收槽中,集中收集,整个装置由清洗支架支撑,结构稳定,并且有加固横梁使得结构更加牢靠,使用年限也增长了,除此之外,四个活动轮使得移动省时省力,当清洗完毕后,则可将槽口板拆卸下来,取出煤油回收槽中的煤油,回收利用,节约了资源,挡板可以防止煤油的喷溅,使工作环境保持洁净,单轴的清洗装置,把单轴放置在网格架子上后放入超声波清洗机,清洗机没过涡轮面,清洗,其拿取方便,不会造成单轴直接的磕碰伤,其结构简单,使用方便,操作简单,制作简单,可回收煤油,不易损伤涡轮轴,保证成品质量,省时省力。

[0020] 以上所述,仅为本实用新型的具体实施方式,但本实用新型的保护范围并不局限于此,任何不经过创造性劳动想到的变化或替换,都应涵盖在本实用新型的保护范围之内。因此,本实用新型的保护范围应该以权利要求书所限定的保护范围为准。

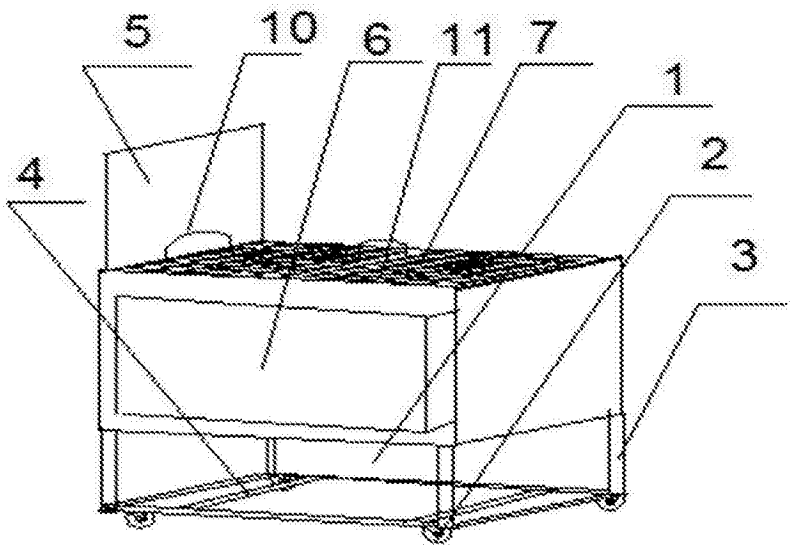

图1

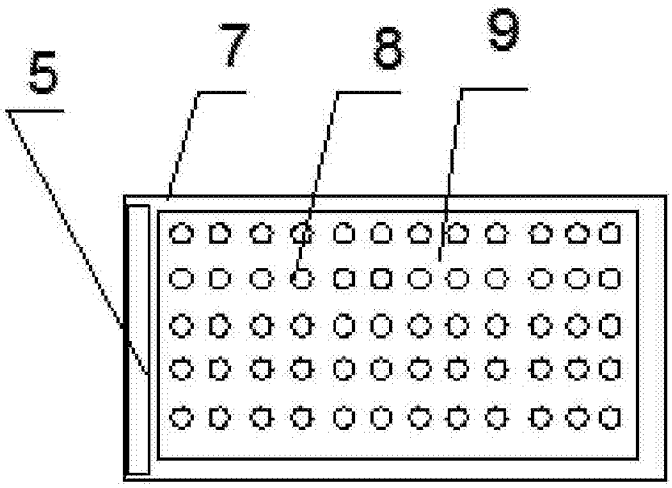

图2