(19)国家知识产权局

(12)实用新型专利

(10)授权公告号 CN 222584019 U
(45)授权公告日 2025.03.11

(21)申请号 202420971229.9

(22)申请日 2024.05.07

(73)专利权人 安吉舒派家具有限公司
地址 313000 浙江省湖州市安吉县递铺街道义士塔村

(72)发明人 陈红国

(74)专利代理机构 北京京专专利代理事务所(普通合伙) 11908
专利代理师 潘金龙

(51)Int.Cl.
A47C 7/00(2006.01)
A47C 7/40(2006.01)
A47C 7/54(2006.01)

权利要求书1页 说明书3页 附图3页

(54)实用新型名称

零搓背体感的可躺办公椅

(57)摘要

本实用新型公开了零搓背体感的可躺办公椅,包括支撑座,所述支撑座底端固定连接升降组件,所述升降组件底端固定连接有多组万向轮,所述支撑座一侧转动连接有椅背,所述支撑座顶端设置有移动机构,所述移动机构包括移动槽,所述移动槽设置有两组,且两组所述移动槽开设在支撑座顶端,所述移动槽内部两端转动连接有螺杆,所述螺杆外侧螺纹连接有移动块,所述移动块顶端固定连接有坐垫;该办公椅不仅可以通过椅背的转动实现传统办公椅的可躺式,也能通过坐垫的前后移动开调整办公人员的姿势重心,从而使得办公人员的后背与椅背之间没有挤压从而实现零搓背体感。

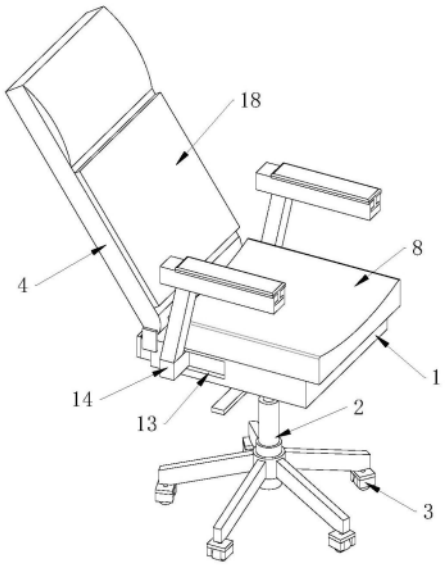

CN 222584019 U

1.零搓背体感的可躺办公椅,其特征在于:包括支撑座(1),所述支撑座(1)底端固定连接升降组件(2),所述升降组件(2)底端固定连接有多组万向轮(3),所述支撑座(1)一侧转动连接有椅背(4),所述支撑座(1)顶端设置有移动机构,所述移动机构包括移动槽(5),所述移动槽(5)设置有两组,且两组所述移动槽(5)开设在支撑座(1)顶端,所述移动槽(5)内部两端转动连接有螺杆(6),所述螺杆(6)外侧螺纹连接有移动块(7),所述移动块(7)顶端固定连接有坐垫(8)。

2.根据权利要求1所述的零搓背体感的可躺办公椅,其特征在于:所述支撑座(1)一侧设置有两组转动轮(9),且两组所述转动轮(9)贯穿支撑座(1)与两组螺杆(6)的一端固定连接,所述转动轮(9)外侧设置有传动带(10),所述传动带(10)套设在两组转动轮(9)外侧。

3.根据权利要求2所述的零搓背体感的可躺办公椅,其特征在于:所述传动带(10)外侧设置有保护壳(11),所述保护壳(11)与支撑座(1)固定连接,所述保护壳(11)一端设置有转动块(12),所述转动块(12)贯穿保护壳(11)与其中一组转动轮(9)外侧固定连接。

4.根据权利要求3所述的零搓背体感的可躺办公椅,其特征在于:所述移动块(7)完全在移动槽(5)内部,所述移动块(7)的尺寸与移动槽(5)的尺寸相适配。

5.根据权利要求4所述的零搓背体感的可躺办公椅,其特征在于:所述移动槽(5)的一侧开设有通槽(13),所述通槽(13)内部设置有连接块(14),所述连接块(14)的一端与移动块(7)固定连接,所述连接块(14)的另一端顶部与扶手(15)固定连接。

6.根据权利要求5所述的零搓背体感的可躺办公椅,其特征在于:所述扶手一端开设有卡槽(16),所述卡槽(16)内部卡接有保护垫(17)。

7.根据权利要求6所述的零搓背体感的可躺办公椅,其特征在于:所述椅背(4)靠近坐垫(8)的一侧设置有靠背垫(18),所述靠背垫(18)的材料是网布。

零搓背体感的可躺办公椅

技术领域

[0001] 本实用新型涉及椅子技术领域,具体涉及零搓背体感的可躺办公椅。

背景技术

[0002] 椅子的种类多种多样,通常用于办公的椅子功能更多,椅背可以通过调节来让办公人员可以在午间得到舒适地休息。

[0003] 办公椅为了让办公人员有更舒适的办公姿势,可以通过底端的升降机构来调节椅子的高度来适应不同身高的办公人员,并且也可以通过调节椅背的倾斜角度来实现人可以躺在椅子上,这样就可以不需要趴在桌子上进行午休,从而导致腰椎受伤。

[0004] 但是现在的办公椅在进行椅背调节平躺时,由于屁股下的坐垫位置固定,这样在平躺时就会导致屁股脊椎和椅背之间会有挤压,会感觉到椅背与背部有摩擦形成搓背的感觉,这样会让想要休息的办公人员感到不适。

实用新型内容

[0005] 本实用新型的目的在于针对现有技术的不足之处,现在的办公椅在进行椅背调节平躺时,由于屁股下的坐垫位置固定,这样在平躺时就会导致屁股脊椎和椅背之间会有挤压,会感觉到椅背与背部有摩擦形成搓背的感觉,这样会让想要休息的办公人员感到不适,本实用新型提出零搓背体感的可躺办公椅。

[0006] 为实现上述目的,本实用新型提供如下技术方案:零搓背体感的可躺办公椅,包括支撑座,所述支撑座底端固定连接升降组件,所述升降组件底端固定连接有多组万向轮,所述支撑座一侧转动连接有椅背,所述支撑座顶端设置有移动机构,所述移动机构包括移动槽,所述移动槽设置有两组,且两组所述移动槽开设在支撑座顶端,所述移动槽内部两端转动连接有螺杆,所述螺杆外侧螺纹连接有移动块,所述移动块顶端固定连接有坐垫。

[0007] 优选的,所述支撑座一侧设置有两组转动轮,且两组所述转动轮贯穿支撑座与两组螺杆的一端固定连接,所述转动轮外侧设置有传动带,所述传动带套设在两组转动轮外侧。

[0008] 优选的,所述传动带外侧设置有保护壳,所述保护壳与支撑座固定连接,所述保护壳一端设置有转动块,所述转动块贯穿保护壳与其中一组转动轮外侧固定连接。

[0009] 优选的,所述移动块完全在移动槽内部,所述移动块的尺寸与移动槽的尺寸相适配。

[0010] 优选的,所述移动槽的一侧开设有通槽,所述通槽内部设置有连接块,所述连接块的一端与移动块固定连接,所述连接块的另一端顶部与扶手固定连接。

[0011] 优选的,所述扶手一端开设有卡槽,所述卡槽内部卡接有保护垫。

[0012] 优选的,所述椅背靠近坐垫的一侧设置有靠背垫,所述靠背垫的材料是网布。

[0013] 与现有技术相比,本实用新型的有益效果是:

[0014] 1.本实用新型通过移动机构的结构设计,实现了在椅背进行调节转动时,可以通

过转动块的转动带动移动机构的相应移动从而调节坐垫的位置,这样就可以配合椅背让办公人员可以舒适地躺下,解决了现在的办公椅在进行椅背调节平躺时,由于屁股下的坐垫位置固定,这样在平躺时就会导致屁股脊椎和椅背之间会有挤压,会感觉到椅背与背部有摩擦形成搓背的感觉,这样会让想要休息的办公人员感到不适的问题;

[0015] 2.本实用新型通过通槽、连接块和扶手的结构设计,实现了在调整坐垫位置时两侧的扶手也能相应进行移动功能,解决了办公人员在调整坐垫位置时扶手位置未变化导致双手不能合适地搭放在扶手上的问题。

附图说明

[0016] 图1为本实用新型的正面立体结构示意图;

[0017] 图2为本实用新型椅背、坐垫移动的示意图;

[0018] 图3为本实用新型正面立体拆卸的示意图;

[0019] 图4为本实用新型保护壳拆卸的立体结构示意图;

[0020] 图5为本实用新型卡槽位置的立体结构示意图。

[0021] 图中:1、支撑座;2、升降组件;3、万向轮;4、椅背;5、移动槽;6、螺杆;7、移动块;8、坐垫;9、转动轮;10、传动带;11、保护壳;12、转动块;13、通槽;14、连接块;15、扶手;16、卡槽;17、保护垫;18、靠背垫。

具体实施方式

[0022] 下面将结合本实用新型实施例中的附图,对本实用新型实施例中的技术方案进行清楚、完整地描述,显然,所描述的实施例仅仅是本实用新型一部分实施例,而不是全部的实施例。基于本实用新型中的实施例,本领域普通技术人员在没有做出创造性劳动前提下所获得的所有其他实施例,都属于本实用新型保护的范围。

[0023] 请参阅图1、图2、图3、图4和图5,本实用新型提供一种技术方案:零搓背体感的可躺办公椅,包括支撑座1,支撑座1底端固定连接升降组件2,升降组件2底端固定连接有多组万向轮3,支撑座1一侧转动连接有椅背4,支撑座1顶端设置有移动机构,移动机构包括移动槽5,移动槽5设置有两组,且两组移动槽5开设在支撑座1顶端,移动槽5内部两端转动连接有螺杆6,螺杆6外侧螺纹连接有移动块7,移动块7顶端固定连接有坐垫8,升降组件2可以调节椅子的高度,万向轮3可以便于办公人员移动椅子,当办公人员需要躺下休息时可以调节椅背4至身体平躺,此时若后背有搓背感,可以通过转动块12的转动从而调节坐垫8的位置,从而调整椅子的整体,使得后背处于舒适的位置不会出现挤压形成搓背感。

[0024] 请参阅图3、图4和图5,支撑座1一侧设置有两组转动轮9,且两组转动轮9贯穿支撑座1与两组螺杆6的一端固定连接,转动轮9外侧设置有传动带10,传动带10套设在两组转动轮9外侧,传动带10外侧设置有保护壳11,保护壳11与支撑座1固定连接,保护壳11一端设置有转动块12,转动块12贯穿保护壳11与其中一组转动轮9外侧固定连接,移动块7完全在移动槽5内部,移动块7的尺寸与移动槽5的尺寸相适配,通过转动块12的转动带动与其连接的转动轮9转动,由于两组转动轮9与两组螺杆6转动,并且两组转动轮9外侧套设有传动带10,所以转动块12的转动会同时带动两组螺杆6共同转动,由于移动块7的尺寸与移动槽5的尺寸相适配,所以螺杆6转动会使得移动块7外侧与移动槽5内侧相互挤压从而使得移动无法

与螺杆6共同转动,这样移动块7就可以在螺杆6上移动,从而带动坐垫8移动,保护壳11可以防止传动带10转动时从转动轮9上脱落。

[0025] 请参阅图1、图3、图4和图5,移动槽5的一侧开设有通槽13,通槽13内部设置有连接块14,连接块14的一端与移动块7固定连接,连接块14的另一端顶部与扶手15固定连接,扶手一端开设有卡槽16,卡槽16内部卡接有保护垫17,椅背4靠近坐垫8的一侧设置有靠背垫18,靠背垫18的材料是网布,扶手通过连接块14与移动块7固定,所以在使坐垫8移动时,同时让扶手与坐垫8一起移动,从而使得无论坐垫8在任何位置手都可以放在扶手上,保护垫17可以通过于卡槽16卡接以及卡接产生的静摩擦固定,保护垫17可以用于保护放置在扶手上的手臂,不会被划伤,并且保护垫17可以随时拆卸进行清洗,网布材料的靠背垫18可以使得办公人员的后背在倚靠椅背4时不会有过硬的质感,增加其舒适度。

[0026] 工作原理:升降组件2可以调节椅子的高度,万向轮3可以便于办公人员移动椅子,当办公人员需要躺下休息时可以调节椅背4至身体平躺,此时若后背有搓背感,可以通过转动块12的转动带动与其连接的转动轮9转动,由于两组转动轮9与两组螺杆6转动,并且两组转动轮9外侧套设有传动带10,所以转动块12的转动会同时带动两组螺杆6共同转动而带动移动块7移动,从而调节坐垫8的位置,从而调整椅子的整体,使得后背处于舒适的位置不会出现挤压形成搓背感,保护壳11可以防止传动带10转动时从转动轮9上脱落,扶手通过连接块14与移动块7固定,所以在使坐垫8移动时,同时让扶手与坐垫8一起移动,从而使得无论坐垫8在任何位置手都可以放在扶手上,保护垫17可以通过于卡槽16卡接以及卡接产生的静摩擦固定,保护垫17可以用于保护放置在扶手上的手臂,不会被划伤,网布材料的靠背垫18可以使得办公人员的后背在倚靠椅背4时不会有过硬的质感,增加其舒适度;

[0027] 以上便是整个装置的工作过程,且本说明书中未作详细描述的内容均属于本领域专业技术人员公知的现有技术。

[0028] 尽管已经示出和描述了本实用新型的实施例,对于本领域的普通技术人员而言,可以理解在不脱离本实用新型的原理和精神的情况下可以对这些实施例进行多种变化、修改、替换和变型,本实用新型的范围由所附权利要求及其等同物限定。

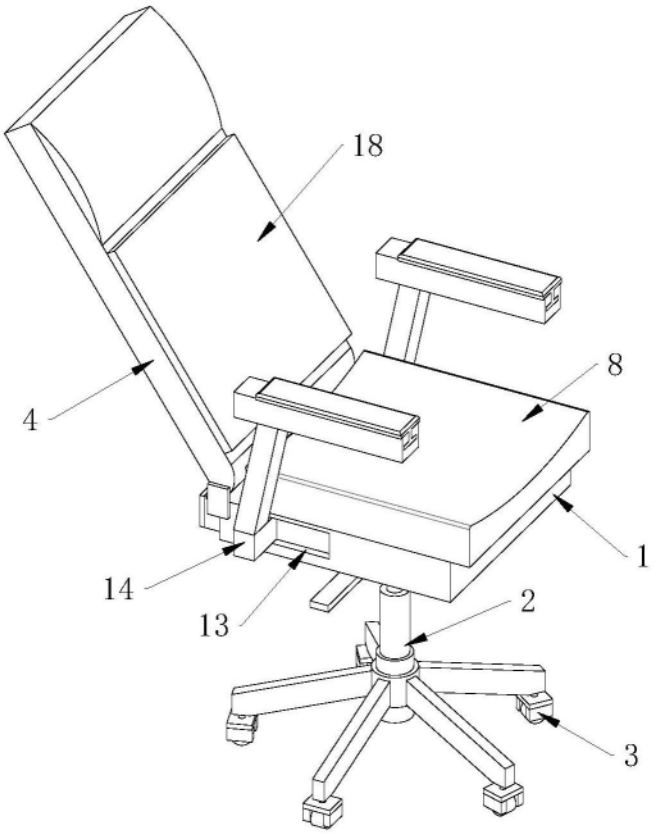

图1

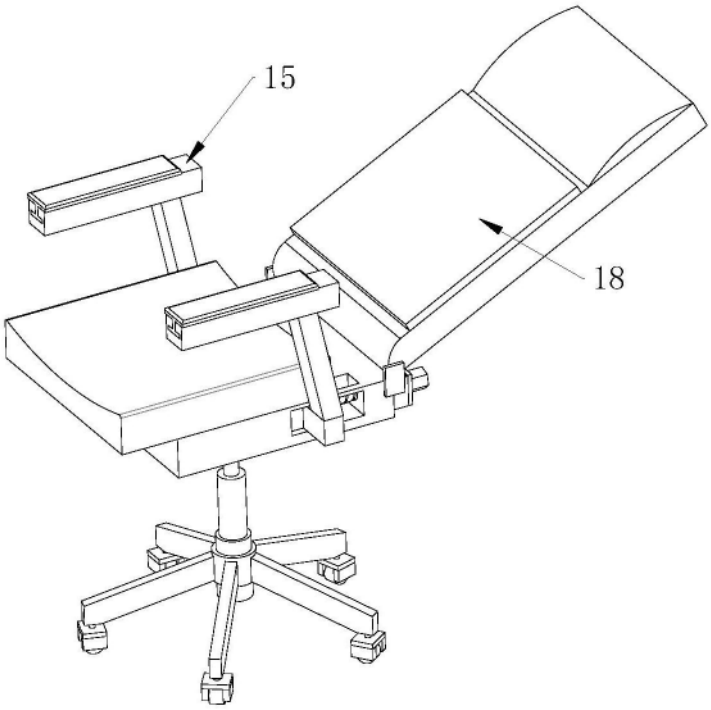

图2

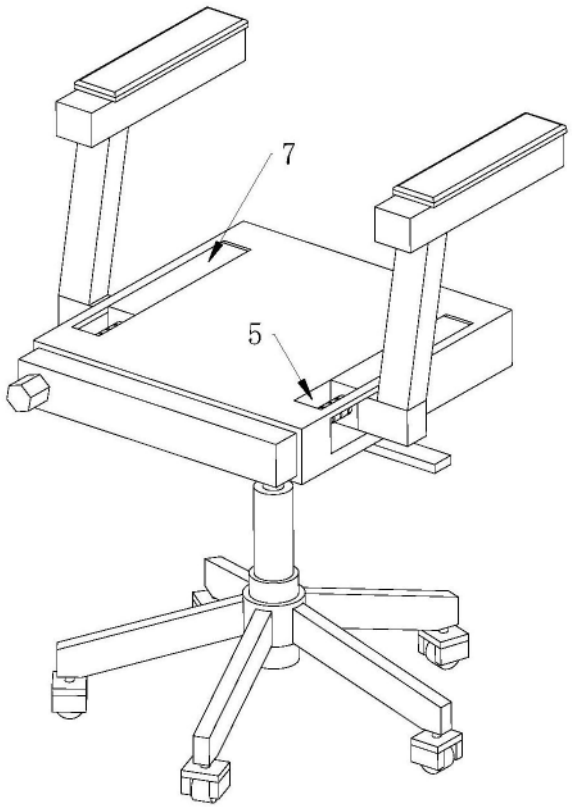

图3

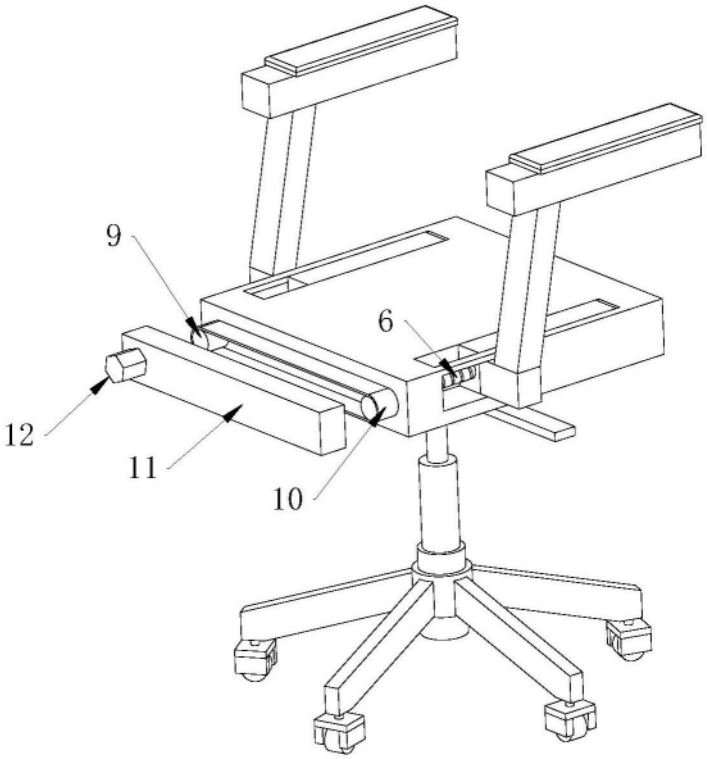

图4

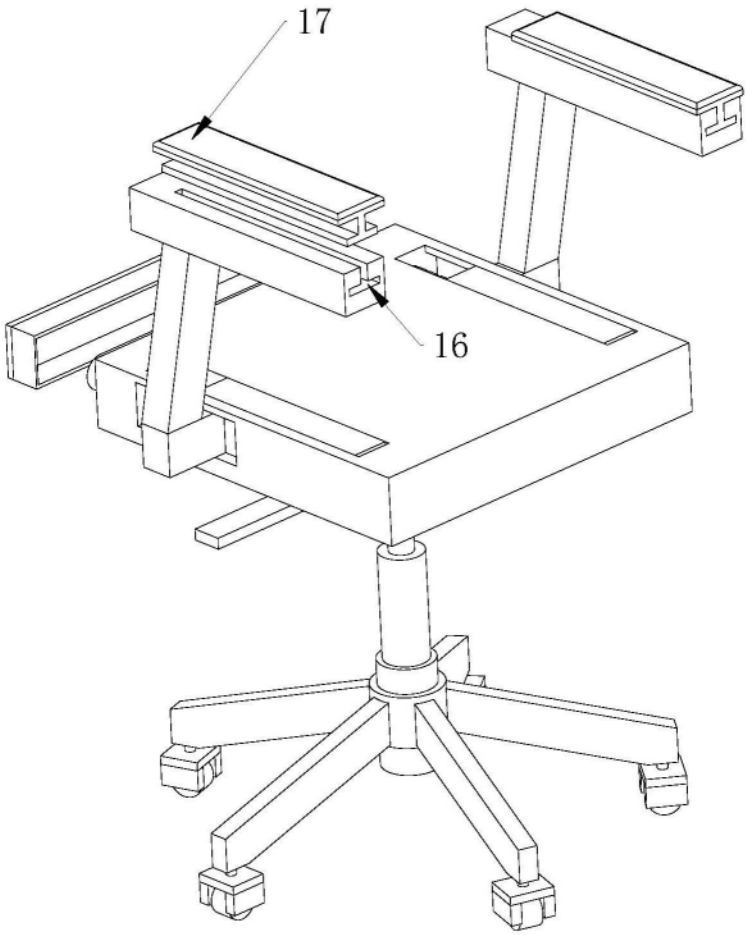

图5