(19)中华人民共和国国家知识产权局

(12)发明专利申请

(10)申请公布号 CN 114291382 A
(43)申请公布日 2022.04.08

(21)申请号 202210072409.9

(22)申请日 2022.01.21

(71)申请人 北京观云科技有限公司
地址 100123 北京市朝阳区青年路7号院3号楼5层30507

(72)发明人 王辰 刘科 刘泽涛 陈振宇

(74)专利代理机构 北京开阳星知识产权代理有限公司 11710
代理人 杨佩

(51)Int.Cl.
B65D 5/30(2006.01)
B65D 5/50(2006.01)
B65D 5/42(2006.01)

权利要求书1页 说明书5页 附图4页

(54)发明名称

包装盒

(57)摘要

本公开涉及包装盒技术领域，尤其涉及一种包装盒。该包装盒包括外壳和内衬；所述外壳包括地盒和天盖，所述天盖扣置在所述地盒上；所述内衬包括由下至上依次设置的底托、瓶托和顶盖；所述底托安装在所述地盒中，所述底托上设有第一通槽，所述瓶托设置在所述底托上，所述瓶托上开设有安装槽，所述安装槽置于所述第一通槽内，所述安装槽内放置瓶体，所述顶盖扣置在所述瓶托上，所述顶盖的周侧设有第一翻边结构，所述第一翻边结构与所述底托与所述地盒的缝隙间。该包装盒，通过底托、瓶托和顶盖由下至上依次叠放，能够使底托为瓶托内的瓶体提供缓冲和支撑等保护效果，还能通过安装槽使瓶体在瓶托内的固定效果更好。

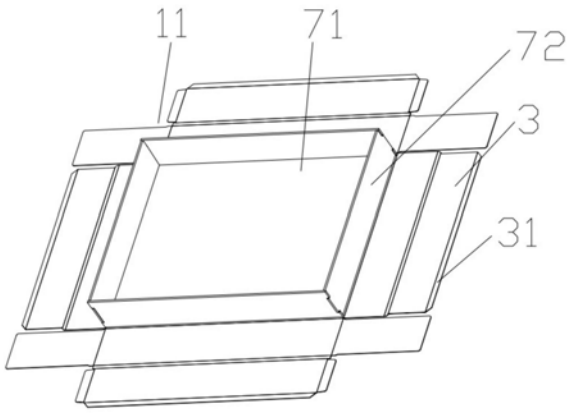

CN 114291382 A

1.一种包装盒,其特征在于,包括外壳和内衬;

所述外壳包括地盒(11)和天盖(12),所述天盖(12)扣置在所述地盒(11)上;

所述内衬包括由下至上依次设置的底托(21)、瓶托(22)和顶盖(23);所述底托(21)安装在所述地盒(11)中,所述底托(21)上设有第一通槽(211),所述瓶托(22)设置在所述底托(21)上,所述瓶托(22)上开设有安装槽(221),所述安装槽(221)置于所述第一通槽(211)内,所述安装槽(221)内放置瓶体,所述顶盖(23)扣置在所述瓶托(22)上,所述顶盖(23)的周侧设有第一翻边结构(231),所述第一翻边结构(231)与所述底托(21)与所述地盒(11)的缝隙间,所述顶盖(23)上开设有与所述安装槽(221)的相配合的第二通槽(232)。

2.根据权利要求1所述的包装盒,其特征在于,所述底托(21)上设有第一立板(212),所述第一立板(212)的一侧与所述底托(21)连接,另一侧支撑在所述地盒(11)上。

3.根据权利要求2所述的包装盒,其特征在于,所述第一立板(212)设置在所述第一通槽(211)的边缘处,所述第一立板(212)与所述底托(21)一体成型。

4.根据权利要求2所述的包装盒,其特征在于,所述第一立板(212)朝向所述地盒(11)的一侧设有与所述第一立板(212)垂直设置的第一横板(213),所述第一通槽(211)与所述地盒(11)的间距等于所述第一立板(212)的高度。

5.根据权利要求2所述的包装盒,其特征在于,所述底托(21)的周侧设有第二翻边结构(214),所述第二翻边结构(214)的高度与所述第一立板(212)的高度相同。

6.根据权利要求1所述的包装盒,其特征在于,所述地盒(11)和所述天盖(12)均包括横板(71)和与所述横板(71)垂直设置的多个侧板(72),多个所述侧板(72)首尾相连围绕在所述横板(71)的周侧,两个相邻的所述侧板(72)通过凹凸结构(4)连接。

7.根据权利要求6所述的包装盒,其特征在于,所述地盒(11)和所述天盖(12)的外侧均包裹有包装纸(3),所述包装纸(3)通过折叠包覆设置在所述横板(71)的外侧以及所述侧板(72)上,所述包装纸(3)的折痕处的内侧沿折痕开设有V型槽。

8.根据权利要求1所述的包装盒,其特征在于,所述底托(21)和所述顶盖(22)上还开设有用于固定杯体的杯槽(51),所述杯槽(51)上设有与所述杯体的杯口和/或杯底的形状配合的凸起结构(52)。

9.根据权利要求8所述的包装盒,其特征在于,还包括加强卡(6),所述加强卡(6)上开设有与所述杯槽(51)的形状相同的通槽,所述加强卡(6)固定在所述底托(21)上,所述加强卡(6)为硬质材料。

10.根据权利要求1所述的包装盒,其特征在于,所述安装槽(221)的底部设有凸起部(222),所述瓶托(22)通过所述凸起部(222)与所述地盒(11)粘接。

包装盒

技术领域

[0001] 本公开涉及包装盒技术领域，尤其涉及一种包装盒。

背景技术

[0002] 酒，是自古以来就有的一种液体商品饮料，如今琳琅满目的商场货架上，首先映入人们眼帘的往往是酒的外包装，也就是包装盒。包装盒包装对酒的销售起到非常重要的作用，特别是其吸引消费者，增加产品附加值，满足消费者精神需求，巩固品牌与企业形象的作用，越来越为人们所认识。

[0003] 目前市场常见用于装酒的酒瓶有玻璃瓶、陶瓷瓶等材质构成，其特点易碎。同时也有越来越多的天地盒式的包装盒用于酒包装行业，天地盒式包装外观大气、精致。当此类包装盒用于放置多个酒瓶或酒具构成的套装产品时，此时包装盒的重量往往很重，这对包装盒的支撑强度、防护效果及防磕碰有了更好的要求。此类天地盒式包装盒的内衬多采用EVA、珍珠棉或塑料(吸塑成型)等材质构成，其成本投入高，且制作周期较长；如果包装盒内衬采用常见的纸类材质，为满足其支撑强度和防护的要求时，其内衬的结构设置会非常复杂，一是影响产品美观；二是会给大规模生产带来更大的困难和负担。

发明内容

[0004] 为了解决上述技术问题，本公开提供了一种包装盒。

[0005] 本公开提供了一种包装盒，包括外壳和内衬；

[0006] 所述外壳包括地盒和天盖，所述天盖扣置在所述地盒上；

[0007] 所述内衬包括由下至上依次设置的底托、瓶托和顶盖；所述底托安装在所述地盒中，所述底托上设有第一通槽，所述瓶托设置在所述底托上，所述瓶托上开设有安装槽，所述安装槽置于所述第一通槽内，所述安装槽内放置瓶体，所述顶盖扣置在所述瓶托上，所述顶盖的周侧设有第一翻边结构，所述第一翻边结构与所述底托与所述地盒的缝隙间，所述顶盖上开设有与所述安装槽的相配合的第二通槽。

[0008] 可选的，所述底托上设有第一立板，所述第一立板的一侧与所述底托连接，另一侧支撑在所述地盒上。

[0009] 可选的，所述第一立板设置在所述第一通槽的边缘处，所述第一立板与所述底托一体成型。

[0010] 可选的，所述第一立板朝向所述地盒的一侧设有与所述第一立板垂直设置的第一横板，所述第一通槽与所述地盒的间距等于所述第一立板的高度。

[0011] 可选的，所述底托的周侧设有第二翻边结构，所述第二翻边结构的高度与所述第一立板的高度相同。

[0012] 可选的，所述地盒和所述天盖均包括横板和与所述横板垂直设置的多个侧板，多个所述侧板首尾相连围绕在所述横板的周侧，两个相邻的所述侧板通过凹凸结构连接。

[0013] 可选的，所述地盒和所述天盖的外侧均包裹有包装纸，所述包装纸通过折叠包覆

设置在所述横板的外侧以及所述侧板上，所述包装纸的折痕处的内侧沿折痕开设有V型槽。

[0014] 可选的，所述底托和所述顶盖为常见的瓦楞纸材质，其壁厚约1～1.5mm，通过合理的结构设置，使其支撑效果好并对瓶体起到有效保护和缓冲作用。

[0015] 可选的，所述底托和所述顶盖上还开设有用于固定杯体的杯槽，所述杯槽上设有与所述杯体的杯口和/或杯底的形状配合的凸起结构。

[0016] 可选的，还包括加强卡，所述加强卡上开设有与所述杯槽的形状相同的通槽，所述加强卡固定在所述底托上，所述加强卡为硬质材料。

[0017] 可选的，所述安装槽的底部设有凸起部，所述瓶托通过所述凸起部与所述地盒粘接。

[0018] 本公开实施例提供的技术方案与现有技术相比具有如下优点：

[0019] 本公开提供的包装盒，通过底托、瓶托和顶盖由下至上依次叠放，能够使底托为瓶托内的瓶体提供缓冲和支撑等保护效果，还能通过安装槽使瓶体在瓶托内的固定效果更好，应当能够理解的是，安装槽的形状与瓶体相配合；通过顶盖的设置，能够将底托和瓶托完全遮盖住，使整个内部结构由于顶盖的遮挡，显得更加整洁美观，提高整个包装盒的观赏性，同时，通过第一翻边结构的设置，还能够把底托和瓶托锁住，防止瓶托在底托所在的平面上窜动。

附图说明

[0020] 此处的附图被并入说明书中并构成本说明书的一部分，示出了符合本公开的实施例，并与说明书一起用于解释本公开的原理。

[0021] 为了更清楚地说明本公开实施例或现有技术中的技术方案，下面将对实施例或现有技术描述中所需要使用的附图作简单地介绍，显而易见地，对于本领域普通技术人员而言，在不付出创造性劳动性的前提下，还可以根据这些附图获得其他的附图。

[0022] 图1为本公开实施例所述的包装盒中地盒的结构示意图；

[0023] 图2为本公开实施例所述的包装盒中天盖的结构示意图；

[0024] 图3为图2中A处的局部放大图；

[0025] 图4为本公开实施例所述的包装盒中底托的结构示意图；

[0026] 图5为本公开实施例所述的包装盒中瓶托的结构示意图；

[0027] 图6为本公开实施例所述的包装盒中顶盖的结构示意图；

[0028] 图7为本公开实施例所述的包装盒中加强卡的结构示意图。

[0029] 其中，11、地盒；12、天盖；21、底托；211、第一通槽；212、第一立板；213、第一横板；214、第二翻边结构；22、瓶托；221、安装槽；222、凸起部；23、顶盖；231、第一翻边结构；232、第二通槽；3、包装纸；31、封边；32、圆角结构；4、凹凸结构；51、杯槽；52、凸起结构；53、杯口板；6、加强卡；71、横板；72、侧板。

具体实施方式

[0030] 为了能够更清楚地理解本公开的上述目的、特征和优点，下面将对本公开的方案进行进一步描述。需要说明的是，在不冲突的情况下，本公开的实施例及实施例中的特征可以相互组合。

[0031] 在下面的描述中阐述了很多具体细节以便于充分理解本公开，但本公开还可以采用其他不同于在此描述的方式来实施；显然，说明书中的实施例只是本公开的一部分实施例，而不是全部的实施例。

[0032] 酒，是自古以来就有的一种液体商品饮料，如今琳琅满目的商场货架上，首先映入人们眼帘的往往是酒的外包装，也就是包装盒。包装盒包装对酒的销售起到非常重要的作用，特别是其吸引消费者，增加产品附加值，满足消费者精神需求，巩固品牌与企业形象的作用，越来越为人们所认识。

[0033] 目前市场常见用于装酒的酒瓶有玻璃瓶、陶瓷瓶等材质构成，其特点易碎。同时也有越来越多的天地盒式的包装盒用于酒包装行业，天地盒式包装外观大气、精致。当此类包装盒用于放置多个酒瓶或酒具构成的套装产品时，此时包装盒的重量往往很重，这对包装盒的支撑强度、防护效果及防磕碰有了更好的要求。此类天地盒式包装盒的内衬多采用EVA、珍珠棉或塑料(吸塑成型)等材质构成，其成本投入高，且制作周期较长；如果包装盒内衬采用常见的纸类材质，为满足其支撑强度和防护的要求时，其内衬的结构设置会非常复杂，一是影响产品美观；二是会给大规模生产带来更大的困难和负担。

[0034] 基于此，本实施例提供一种包装盒，通过底托、瓶托和顶盖由下至上依次叠放，能够使底托为瓶托内的瓶体提供缓冲和支撑等保护效果，还能通过安装槽使瓶体在瓶托内的固定效果更好，应当能够理解的是，安装槽的形状与瓶体相配合；通过顶盖的设置，能够将底托和瓶托完全遮盖住，使整个内部结构由于顶盖的遮挡，显得更加整洁美观，提高整个包装盒的观赏性，同时，通过第一翻边结构的设置，还能够把底托和瓶托锁住，防止瓶托在底托所在的平面上窜动。下面通过具体的实施例对其进行详细说明：

[0035] 参照图1至图6所示，本实施例提供的一种包装盒包括外壳和内衬；外壳包括地盒11和天盖12，天盖12扣置在地盒11上；内衬包括由下至上依次设置的底托21、瓶托22和顶盖23；底托21安装在地盒11中，底托21上设有第一通槽211，瓶托22设置在底托21上，瓶托22上开设有安装槽221，安装槽221置于第一通槽211内，安装槽221内放置瓶体，顶盖23扣置在瓶托22上，顶盖23的周侧设有第一翻边结构231，第一翻边结构231与底托21与地盒11的缝隙间，顶盖23上开设有与安装槽221的相配合的第二通槽232。

[0036] 其中，通过底托21、瓶托22和顶盖23由下至上依次叠放，能够使底托21为瓶托22内的瓶体提供缓冲和支撑等保护效果，还能通过安装槽221使瓶体在瓶托22内的固定效果更好，应当能够理解的是，安装槽221的形状与瓶体相配合；通过顶盖23的设置，能够将底托21和瓶托22完全遮盖住，使整个内部结构由于顶盖23的遮挡，使得整个包装内部构造更加整洁美观且具有很强的设计感并为使用者提供有效的引导性；同时，通过第一翻边结构231的设置，还能够把底托21和瓶托22锁住，防止瓶托22在底托21所在的平面上窜动。

[0037] 可选的，底托21、顶盖23为常见的瓦楞纸材质，其壁厚约1～1.5mm，通过合理的结构设置，使其支撑效果好并对瓶体起到有效保护和缓冲作用。

[0038] 继续参照图4至图6所示，底托21和顶盖23均能展开平铺成一层瓦楞纸板的结构，其成型简单且成本投入少，便于储存，能够有效的提高周转效率。

[0039] 在一些实施例中，底托21上设有第一立板212，第一立板212的一侧与底托21连接，另一侧支撑在地盒11上。通过第一立板212的设置，能够使底托21的支撑强度更高，支撑效果更好，能够在包装盒受到颠簸或磕碰时，保证瓶体不会轻易与外壳磕碰。

[0040] 在进一步的实施例中，第一立板212设置在第一通槽211的边缘处，第一立板212与底托21一体成型，这样能够更方便生产加工降低成本，同时也是按照瓶体的轮廓去布置，能够使瓶体周边的支撑强度更高，对瓶体的保护效果更好。

[0041] 继续参照图4所示，第一立板212朝向地盒11的一侧设有与第一立板212垂直设置的第一横板213，第一通槽211与地盒11的间距等于第一立板212的高度，通过第一横板213的设置，能够使第一立板212的支撑效果更好，不容易偏移，能够通过第一横板213增加第一立板212和地盒11之间的摩擦力；需要说明的是，第一横板213与第一立板212一体成型，也就是说，第一横板213是由第一立板212的一部分弯折形成。

[0042] 在一些实施例中，底托21的周侧设有第二翻边结构214，第二翻边结构214的高度与第一立板212的高度相同；这样设置能够进一步提高底托21的支撑稳定性，也方便其与顶盖23上的第一翻边结构231相配合。

[0043] 继续参照图1至图3所示，地盒11和天盖12均包括横板71和与横板71垂直设置的多个侧板72，多个侧板72首尾相连围绕在横板71的周侧，两个相邻的侧板72通过凹凸结构4连接；通过凹凸结构4连接的侧板72更容易保持其相对垂直的角度，而且连接处的强度更高，不容易倒塌、形变，使其在运输过程中不易变形；在一些实施例中，侧板72的数量为四个，地盒11和天盖12均为方形结构。

[0044] 在一些实施例中，横板71和侧板72均为BE坑纸，这样能够既保证天盖12和地盒11的结构强度，还能与现有技术中使用灰板保证强度的方式相比降低了整体的厚度，使包装盒更加轻便、精致；同时也能节省耗材、降低成本。

[0045] 需要说明的是，地盒11和天盖12闭合后，地盒11和天盖12的连接处通过易撕贴连接。

[0046] 在一些实施例中，地盒11和天盖12的外侧均包裹有包装纸3，包装纸3通过折叠包覆设置在横板71的外侧以及侧板72上，包装纸3的折痕处的内侧沿折痕开设有V型槽；通过开设V型槽，能够使包装纸3在折叠时形成更容易形成直角边，使整个包装盒的棱角更分明的同时也更整齐，保证包装盒外观的美观程度。

[0047] 继续参照图4至图6所示，底托21和顶盖23上还开设有用于固定杯体的杯槽51，杯槽51上设有与杯体的杯口和/或杯底的形状配合的凸起结构52；通过杯槽51的设置，能够使该包装盒既能盛装瓶体还能盛装杯子，盛装物品的种类更多，使整个包装盒的实用性和适用性更强，更符合消费者的需求；通过凸起结构52的设置，能够防止杯子从杯槽51中脱落，对杯子起到一定的固定效果。

[0048] 继续参照图6所示，顶盖23的凸起结构52处还设有朝向地盒11一侧伸出的杯口板53；杯口板53设置在杯口处，通过杯口板53的设置，能够使杯体的取出动作更加方便；需要说明的是，杯口板53与凸起结构52一体成型。

[0049] 在一些实施例中，杯槽51中设有第二立板和第二横板，第二立板朝向地盒11伸出，并且通过第二横板抵接到地盒11上，并且第二立板、第二横板均对应的与底托21或顶盖23一体成型，第二立板和第二横板与第一立板212和第一横板213的作用类似，起到了提升杯槽51中杯子的稳定性、更好的保护杯子的作用。

[0050] 继续参照图5和图7所示，该包装盒还包括加强卡6，加强卡6上开设有与杯槽51的形状相同的通槽，加强卡6固定在底托21上，加强卡6为硬质材料；通过加强卡6的设置，能够

使该包装盒在盛装杯子时对杯子的固定效果更好，进一步提高杯子的稳定性，当瓶托22有两组时，可以利用加强卡6连接两组瓶托22，使三者连接成整体，进一步提高瓶体和杯子在包装盒内的稳定效果。

[0051] 继续参照图5所示，安装槽221的底部设有凸起部222，瓶托22通过凸起部222与地盒11粘接，需要说明的是，凸起部222的中间为镂空结构；通过凸起部222的设置，能够瓶托22直接固定在地盒11上，使整个内衬在包装盒内的稳定性更强，同时，还能利用凸起部222为瓶体提供缓冲和保护作用。

[0052] 继续参照图1至图3所示，包装纸3还包括封边31和圆角结构32，包装盒内还设有两张裱纸，两张裱纸分别遮盖住地盒11和天盖12中横板71的内表面上，封边31设置在包装纸3周侧的边缘处，包装纸3折叠后，将封边31塞入到裱纸与地盒11或天盖12之间的缝隙中，通过封边31的设置能够使地盒11和天盖12在被包装纸3包覆后不留下粘痕，保证美观，还能增大包装纸3的粘贴面积，保证粘贴效果；圆角结构32设置在包装纸3的直角边的顶角处，通过圆角结构32的设置能够使包装纸3在折叠时，尤其是拐角处的粘贴缝隙能够被圆角结构32遮盖住，进一步保证美观，而且由于其缝隙被遮盖，能够降低拐角处脱胶和破碎的概率；同时，裱纸上可以印刷图案来做广告宣传以及瓶体的开启方法等内容，方便消费者了解和使用产品。

[0053] 具体实现方式和实现原理与上述实施例相同，并能带来相同或者类似的技术效果，在此不再一一赘述，具体可参照上述包装盒实施例的描述。

[0054] 需要说明的是，在本文中，诸如“第一”和“第二”等之类的关系术语仅仅用来将一个实体或者操作与另一个实体或操作区分开来，而不一定要求或者暗示这些实体或操作之间存在任何这种实际的关系或者顺序。而且，术语“包括”、“包含”或者其任何其他变体意在涵盖非排他性的包含，从而使得包括一系列要素的过程、方法、物品或者设备不仅包括那些要素，而且还包括没有明确列出的其他要素，或者是还包括为这种过程、方法、物品或者设备所固有的要素。在没有更多限制的情况下，由语句“包括一个……”限定的要素，并不排除在包括所述要素的过程、方法、物品或者设备中还存在另外的相同要素。

[0055] 以上所述仅是本公开的具体实施方式，使本领域技术人员能够理解或实现本公开。对这些实施例的多种修改对本领域的技术人员来说将是显而易见的，本文中所定义的一般原理可以在不脱离本公开的精神或范围的情况下，在其它实施例中实现。因此，本公开将不会被限制于本文所述的这些实施例，而是要符合与本文所公开的原理和新颖特点相一致的最宽的范围。

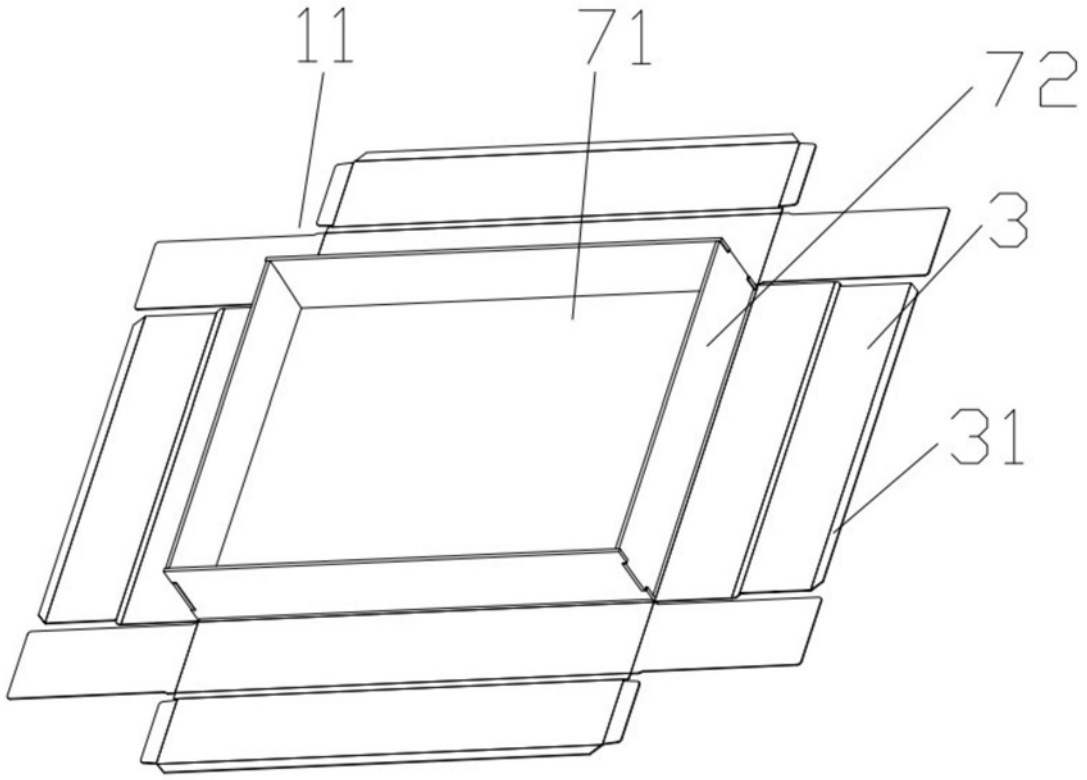

图1

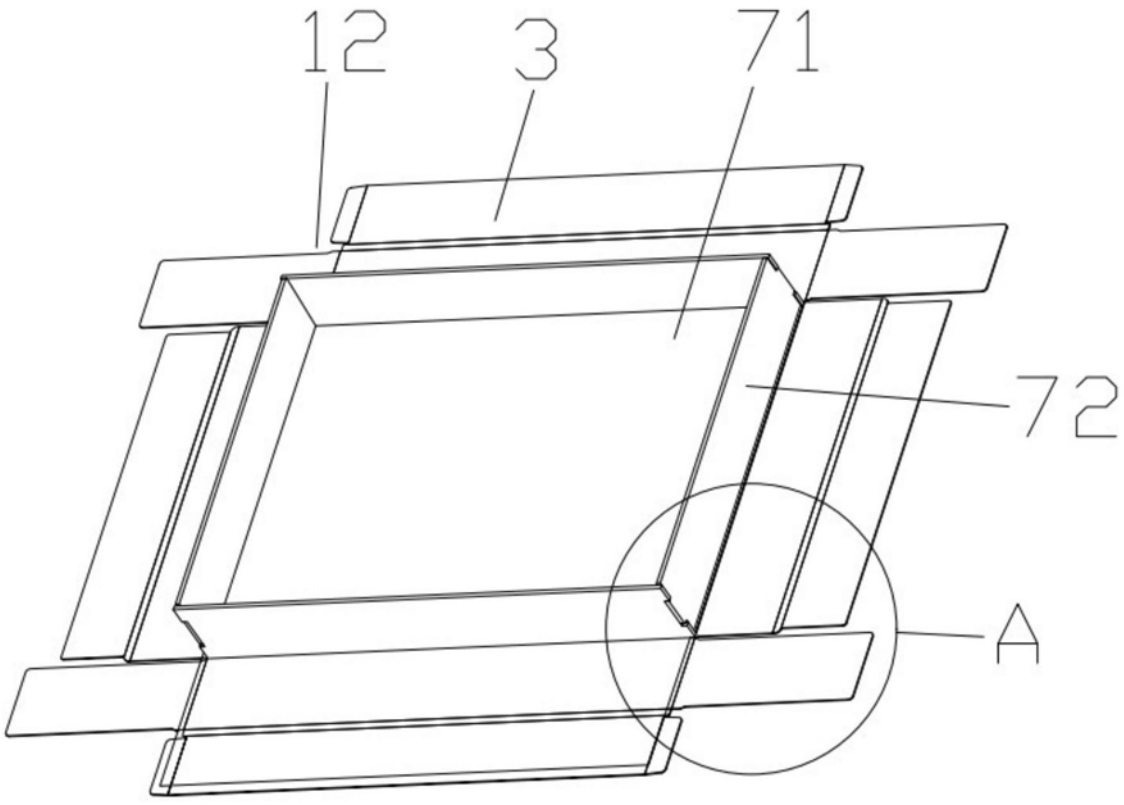

图2

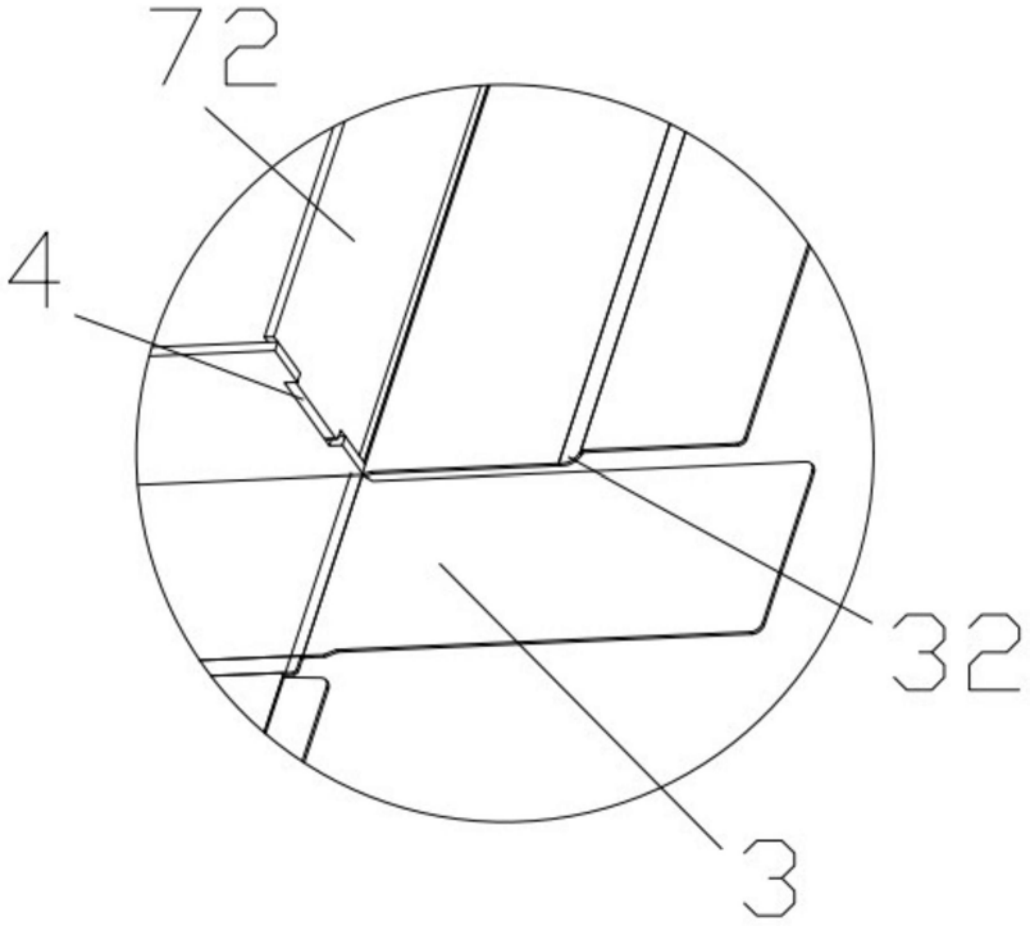

图3

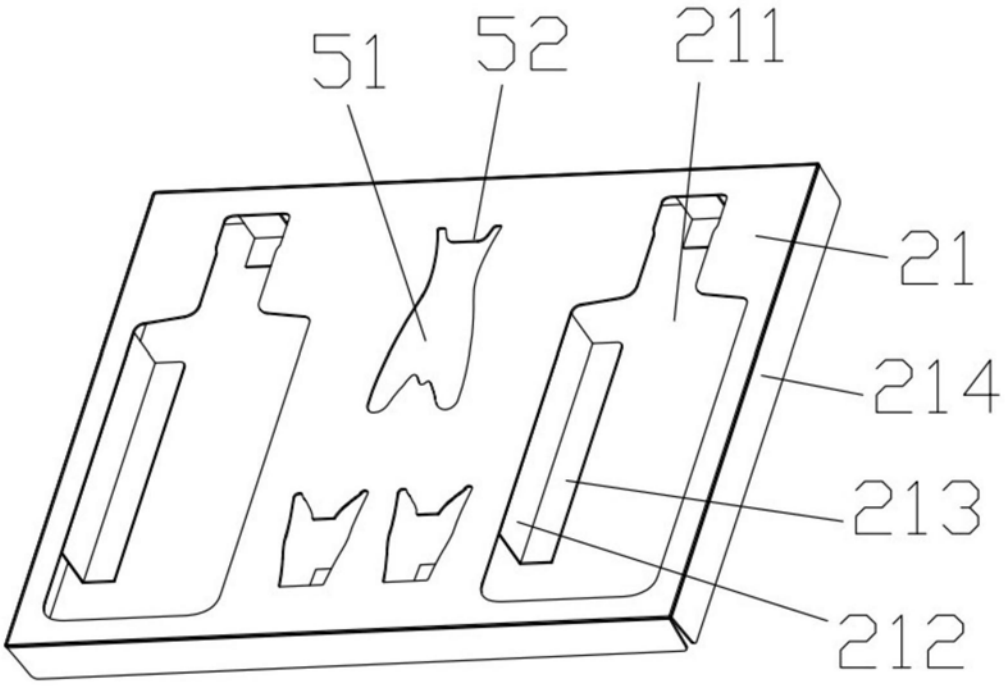

图4

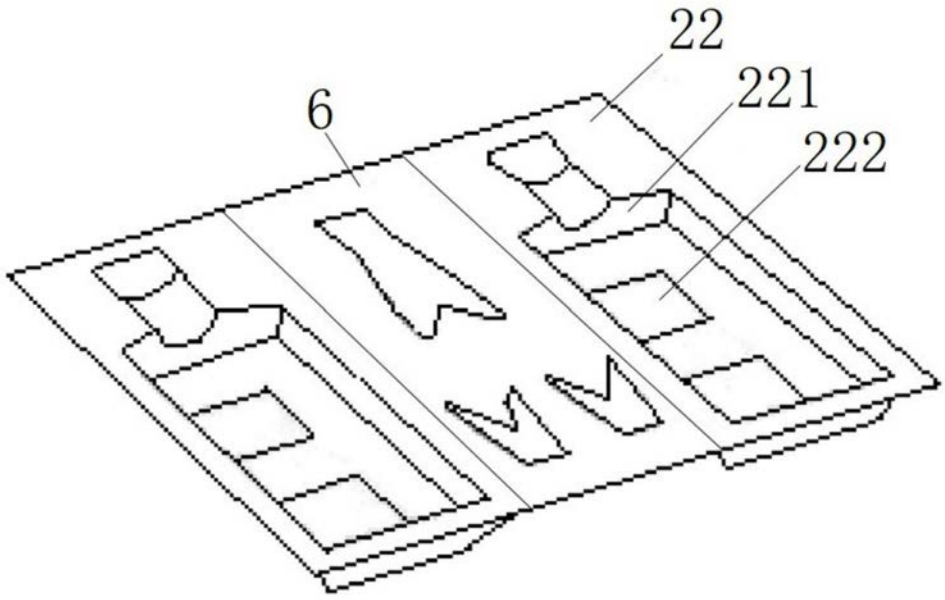

图5

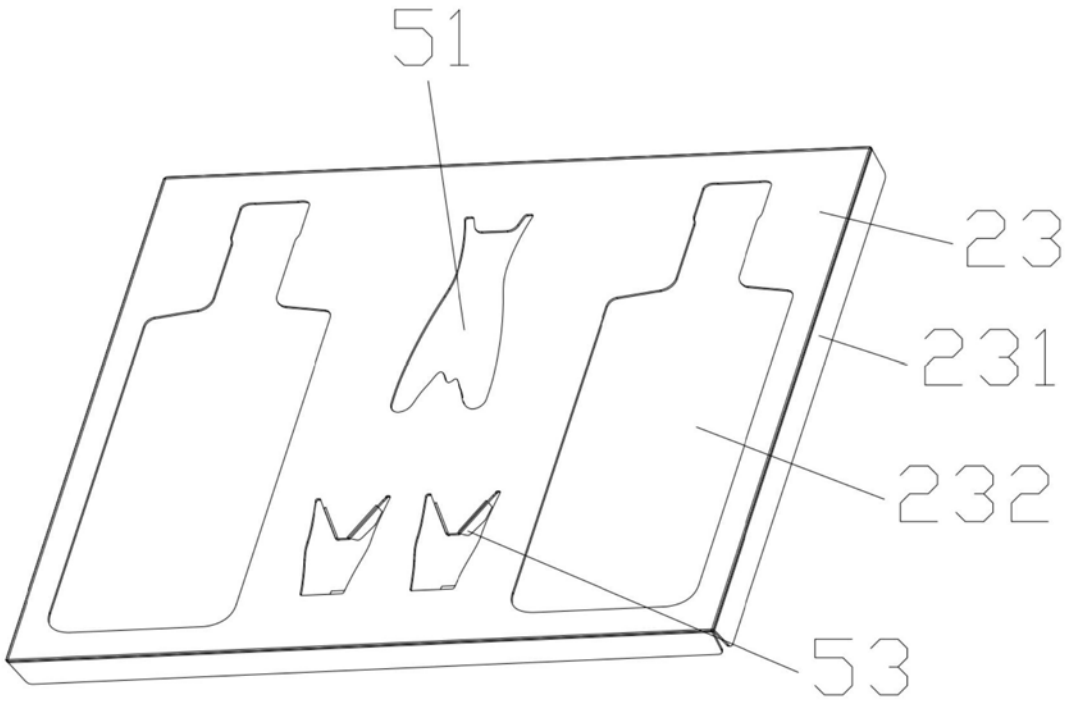

图6

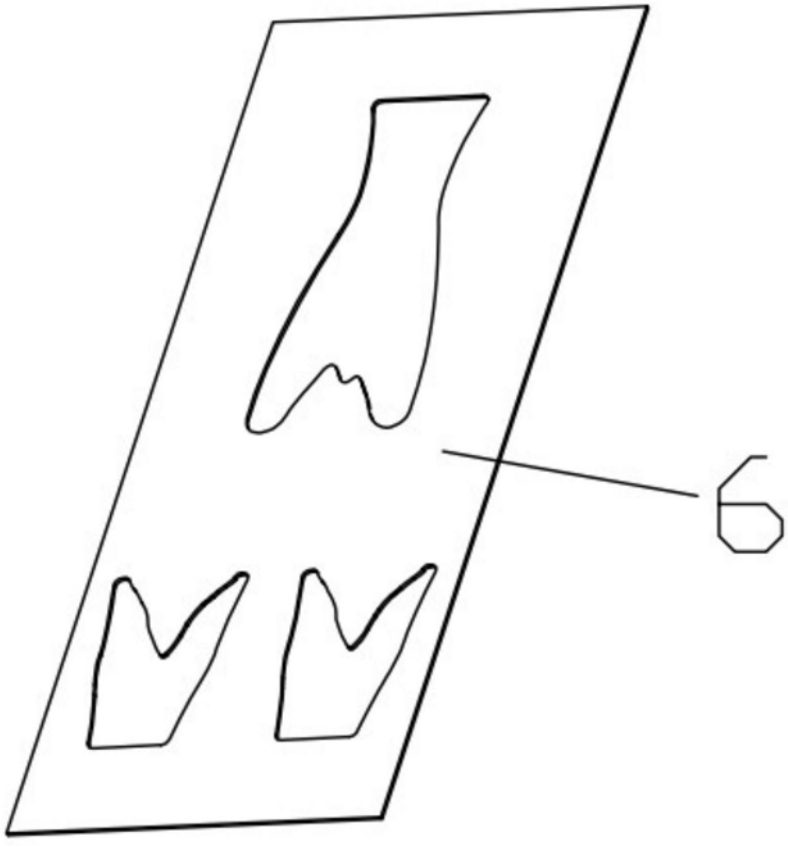

图7