(19)国家知识产权局

(12)实用新型专利

(10)授权公告号 CN 221442116 U
(45)授权公告日 2024.07.30

(21)申请号 202323568674.5

(22)申请日 2023.12.27

(73)专利权人 青建集团股份公司济南分公司
地址 250000 山东省济南市历城区洪兴路1号洪兴大厦313室

(72)发明人 李伟

(74)专利代理机构 济南元本开创专利代理事务所(普通合伙) 37381
专利代理师 李春艳

(51)Int.Cl.
E04G 17/00(2006.01)
E04G 7/06(2006.01)

权利要求书1页 说明书4页 附图4页

(54)实用新型名称

一种挂架接头组件

(57)摘要

本实用新型涉及建筑施工技术领域,尤其涉及一种挂架接头组件,其技术方案包括:第一连通节,所述第一连通节正面固定安装有第二连通节,所述第一连通节和第二连通节外侧均开设有滑槽,还包括,第一连通管和第二连通管;第一连通管滑动安装在第一连通节上的滑槽内;其中,第一连通管内侧开设有螺孔并螺纹安装有定位螺栓;第二连通管滑动安装在第二连通节上的滑槽内;其中,第二连通管内侧开设有螺孔并螺纹安装有定位螺栓。本实用新型解决了现有技术中装置难以进行角度调节,进而导致两组挂架连接处的角度如并非常见的直角,则难以对两组挂件进行安装的问题。

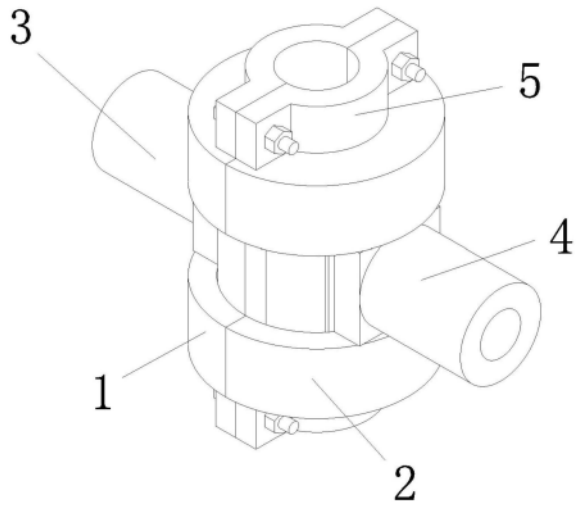

CN 221442116 U

1.一种挂架接头组件,包括第一连通节(1),所述第一连通节(1)正面固定安装有第二连通节(2),所述第一连通节(1)和第二连通节(2)外侧均开设有滑槽(9),其特征在于,还包括:

第一连通管(3),滑动安装在第一连通节(1)上的滑槽(9)内;

其中,第一连通管(3)内侧开设有螺孔并螺纹安装有定位螺栓(8);

第二连通管(4),滑动安装在第二连通节(2)上的滑槽(9)内;

其中,第二连通管(4)内侧开设有螺孔并螺纹安装有定位螺栓(8)。

2.根据权利要求1所述的一种挂架接头组件,其特征在于,所述第一连通节(1)上下两端均固定安装有定位架(5),第一连通节(1)内侧呈矩形阵列固定安装有防滑锥(6)。

3.根据权利要求1所述的一种挂架接头组件,其特征在于,所述第二连通节(2)上下两端均固定安装有定位架(5),第二连通节(2)内侧呈矩形阵列固定安装有防滑锥(6)。

4.根据权利要求2或3所述的一种挂架接头组件,其特征在于,所述第一连通节(1)上的定位架(5)和第二连通节(2)上的定位架(5)通过紧固螺栓(7)固定安装。

5.根据权利要求1所述的一种挂架接头组件,其特征在于,所述第一连通节(1)和第二连通节(2)上的滑槽(9)内均滑动安装有滑架(10)。

6.根据权利要求5所述的一种挂架接头组件,其特征在于,两个所述滑架(10)上均开设有螺孔,定位螺栓(8)穿过第一连通管(3)或第二连通管(4)并螺纹安装在滑架(10)上的螺孔内。

7.根据权利要求1所述的一种挂架接头组件,其特征在于,所述第一连通管(3)和第二连通管(4)相对一端分别与滑架(10)固定连接。

一种挂架接头组件

技术领域

[0001] 本实用新型涉及建筑施工技术领域,具体为一种挂架接头组件。

背景技术

[0002] 目前土建施工时,一般采用整体浇筑,浇筑前需要先搭建承重板,承重板一般由承重挂架支撑,承重挂架在拐角连接时一般采用铁丝固定,铁丝固定牢固性相对较低。

[0003] 中国实用新型专利:公开号为CN206844662U,公开了一种土建施工用承重挂架加强接头,包括第一接头和第二接头,且第一接头位于第二接头的左侧,所述第一接头的顶部纵向开设有第一插腔,所述第二接头的右端横向开设有第二插腔,所述第一接头的左右两侧和第二接头的上下两侧均插接有两组固定螺栓,所述第一接头的右侧下端开设有第一半圆槽,所述第二接头的左侧上端开设有与第一半圆槽相适配的第二半圆槽,所述第一半圆槽和第二半圆槽的内壁均匀设置有突刺,所述第一接头和第二接头的底部之间连接有弹性连接件,所述第一接头的外壁开设有第一插孔,且第一插孔位于第一半圆槽的上端,所述第二接头的外壁开设有第二插孔,且第二插孔位于第二半圆槽的右端,所述第一接头和第二接头的下端之间贯穿有紧固螺栓,所述第一插孔和第二插孔之间插接有U形柱,所述U形柱的两端部之间连接有固定板,且固定板位于第一接头和第二接头的后侧,所述U形柱的两端套接有螺帽,且螺帽位于固定板的后侧。

[0004] 现有的技术中CN206844662U在使用时,将紧固螺栓和U形柱拆卸,打开第一接头和第二接头,使第一半圆槽和第二半圆槽将外部的主钢架柱包围,将U形柱的两端重新贯穿第一插孔和第二插孔的内腔,然后将固定板套在U形柱的两端,再用螺帽固定住,使U形柱不易脱落,U形柱将第一接头和第二接头紧密地连接在一起,再将紧固螺栓重新插上并固定住,使第一半圆槽和第二半圆槽将外部主钢架柱包围夹持的更紧,突刺可以增加紧固的效果,使第一接头和第二接头与外部主钢架柱的连接更稳定,将需要连接的两组挂架端部分别插在第一插腔和第二插腔内,通过固定螺栓将挂架端部固定住,便可完成两组挂架的连接,弹性连接件既可将第一接头和第二接头连接在一起,方便运输,又可方便第一接头和第二接头的端部在固定时的间距变化。

[0005] 但是,在进行挂架安装时,如两组挂架连接处的角度并非常见的直角,则现有技术中装置难以对相邻的挂架进行相应角度的固定安装,因此需要一种挂架接头组件来解决上述问题。

实用新型内容

[0006] 本实用新型的目的在于提供一种挂架接头组件,具备对接头组件进行角度调节的优点,解决了现有技术中装置难以进行角度调节,进而导致两组挂架连接处的角度如并非常见的直角,则难以对两组挂件进行安装的问题。

[0007] 为实现上述目的,本实用新型提供如下技术方案:一种挂架接头组件,包括第一连通节,所述第一连通节正面固定安装有第二连通节,所述第一连通节和第二连通节外侧均

开设有滑槽,还包括,第一连通管和第二连通管;

[0008] 第一连通管滑动安装在第一连通节上的滑槽内;

[0009] 其中,第一连通管内侧开设有螺孔并螺纹安装有定位螺栓;

[0010] 第二连通管滑动安装在第二连通节上的滑槽内;

[0011] 其中,第二连通管内侧开设有螺孔并螺纹安装有定位螺栓。

[0012] 使用本技术方案中一种挂架接头组件时,通过滑架在第一连通节和第二连通节上的滑槽内进行第一连通管和第二连通管的滑动安装,此时可将第一连通节和第二连通节直接套装在主钢架柱外侧,并通过紧固螺栓使第一连通节和第二连通节拼合在一起,此时可根据实际需要,在第一连通节和第二连通节上的滑槽内转动第一连通管和第二连通管,并使第一连通管和第二连通管之间的角度符合两组挂架连接处的角度,并分别拧紧第一连通管和第二连通管内的定位螺栓,从而将滑架在滑槽内的位置进行定位,进而将需要连接的两组挂架端部分别插装在第一连通管和第二连通管内,从而实现对相邻挂架的安装。

[0013] 优选的,所述第一连通节上下两端均固定安装有定位架,第一连通节内侧呈矩形阵列固定安装有防滑锥。

[0014] 通过在第一连通节内侧呈矩形阵列固定安装有防滑锥,从而可通过防滑锥提高第一连通节与主钢架柱外壁的摩擦力。

[0015] 优选的,所述第二连通节上下两端均固定安装有定位架,第二连通节内侧呈矩形阵列固定安装有防滑锥。

[0016] 通过在第二连通节内侧呈矩形阵列固定安装有防滑锥,从而可通过防滑锥提高第二连通节与主钢架柱外壁的摩擦力。

[0017] 优选的,所述第一连通节上的定位架和第二连通节上的定位架通过紧固螺栓固定安装。

[0018] 通过在第一连通节上下两端均固定安装有定位架,并在第二连通节上下两端均固定安装有定位架,同时,将第一连通节上的定位架和第二连通节上的定位架通过紧固螺栓固定安装,从而实现对第一连通节和第二连通节的拼合。

[0019] 优选的,所述第一连通节和第二连通节上的滑槽内均滑动安装有滑架。

[0020] 通过在第一连通节和第二连通节上的滑槽内分别滑动安装有滑架,进而使滑架可在第一连通节和第二连通节上的滑槽内进行滑动,从而实现对第一连通管和第二连通管之间的角度调节。

[0021] 优选的,两个所述滑架上均开设有螺孔,定位螺栓穿过第一连通管或第二连通管并螺纹安装在滑架上的螺孔内。

[0022] 通过将定位螺栓穿过第一连通管或第二连通管并螺纹安装在滑架上的螺孔内,从而可通过将定位螺栓穿过滑架,进而使滑架可定位在滑槽内。

[0023] 优选的,所述第一连通管和第二连通管相对一端分别与滑架固定连接。

[0024] 通过将第一连通管和第二连通管相对一端分别与滑架固定连接,从而当滑架在滑槽内滑动时,可对第一连通管和第二连通管之间的角度进行调节。

[0025] 与现有技术相比,本实用新型的有益效果如下:

[0026] 本实用新型通过设置第一连通管和第二连通管,并将第一连通管滑动安装在第一连通节上的滑槽内,同时将第二连通管滑动安装在第二连通节上的滑槽内,从而在进行安

装时,通过滑架在第一连通节和第二连通节上的滑槽内进行第一连通管和第二连通管的滑动安装,此时可将第一连通节和第二连通节直接套装在主钢架柱外侧,并通过紧固螺栓使第一连通节和第二连通节拼合在一起,此时可根据实际需要,在第一连通节和第二连通节上的滑槽内转动第一连通管和第二连通管,并使第一连通管和第二连通管之间的角度符合两组挂架连接处的角度,并分别拧紧第一连通管和第二连通管内的定位螺栓,从而将滑架在滑槽内的位置进行定位,进而将需要连接的两组挂架端部分别插装在第一连通管和第二连通管内,从而实现对相邻挂架的安装,达到了对接头组件进行角度调节的效果。

附图说明

[0027] 图1为本实用新型的主视结构示意图;

[0028] 图2为本实用新型的剖面结构示意图;

[0029] 图3为本实用新型的图2中放大处结构示意图;

[0030] 图4为本实用新型的第一连通节结构示意图。

[0031] 图中:1、第一连通节;2、第二连通节;3、第一连通管;4、第二连通管;5、定位架;6、防滑锥;7、紧固螺栓;8、定位螺栓;9、滑槽;10、滑架。

具体实施方式

[0032] 下面将结合本实用新型实施例中的附图,对本实用新型实施例中的技术方案进行清楚、完整地描述,显然,所描述的实施例仅仅是本实用新型一部分实施例,而不是全部的实施例。基于本实用新型中的实施例,本领域普通技术人员在没有做出创造性劳动前提下所获得的所有其他实施例,都属于本实用新型保护的范围。

[0033] 实施例

[0034] 如图1、图2、图3和图4所示,本实用新型提供的一种实施例:一种挂架接头组件,包括第一连通节1,第一连通节1正面固定安装有第二连通节2,第一连通节1和第二连通节2外侧均开设有滑槽9,还包括,第一连通管3和第二连通管4;

[0035] 具体的,第一连通管3滑动安装在第一连通节1上的滑槽9内;

[0036] 其中,第一连通管3内侧开设有螺孔并螺纹安装有定位螺栓8;

[0037] 第二连通管4滑动安装在第二连通节2上的滑槽9内;

[0038] 其中,第二连通管4内侧开设有螺孔并螺纹安装有定位螺栓8。

[0039] 通过设置第一连通管3和第二连通管4,并将第一连通管3滑动安装在第一连通节1上的滑槽9内,同时将第二连通管4滑动安装在第二连通节2上的滑槽9内,从而在进行安装时,通过滑架10在第一连通节1和第二连通节2上的滑槽9内进行第一连通管3和第二连通管4的滑动安装,此时可将第一连通节1和第二连通节2直接套装在主钢架柱外侧,并通过紧固螺栓7使第一连通节1和第二连通节2拼合在一起,此时可根据实际需要,在第一连通节1和第二连通节2上的滑槽9内转动第一连通管3和第二连通管4,并使第一连通管3和第二连通管4之间的角度符合两组挂架连接处的角度,并分别拧紧第一连通管3和第二连通管4内的定位螺栓8,从而将滑架10在滑槽9内的位置进行定位,进而将需要连接的两组挂架端部分别插装在第一连通管3和第二连通管4内,从而实现对相邻挂架的安装,达到了对接头组件进行角度调节的效果。

[0040] 进一步的,第一连通节1上下两端均固定安装有定位架5,第一连通节1内侧呈矩形阵列固定安装有防滑锥6。

[0041] 通过在第一连通节1内侧呈矩形阵列固定安装有防滑锥6,从而可通过防滑锥6提高第一连通节1与主钢架柱外壁的摩擦力。

[0042] 进一步的,第二连通节2上下两端均固定安装有定位架5,第二连通节2内侧呈矩形阵列固定安装有防滑锥6。

[0043] 通过在第二连通节2内侧呈矩形阵列固定安装有防滑锥6,从而可通过防滑锥6提高第二连通节2与主钢架柱外壁的摩擦力。

[0044] 进一步的,第一连通节1上的定位架5和第二连通节2上的定位架5通过紧固螺栓7固定安装。

[0045] 通过在第一连通节1上下两端均固定安装有定位架5,并在第二连通节2上下两端均固定安装有定位架5,同时,将第一连通节1上的定位架5和第二连通节2上的定位架5通过紧固螺栓7固定安装,从而实现对第一连通节1和第二连通节2的拼合。

[0046] 进一步的,第一连通节1和第二连通节2上的滑槽9内均滑动安装有滑架10。

[0047] 通过在第一连通节1和第二连通节2上的滑槽9内分别滑动安装有滑架10,进而使滑架10可在第一连通节1和第二连通节2上的滑槽9内进行滑动,从而实现对第一连通管3和第二连通管4之间的角度调节。

[0048] 进一步的,两个滑架10上均开设有螺孔,定位螺栓8穿过第一连通管3或第二连通管4并螺纹安装在滑架10上的螺孔内。

[0049] 通过将定位螺栓8穿过第一连通管3或第二连通管4并螺纹安装在滑架10上的螺孔内,从而可通过将定位螺栓8穿过滑架10,进而使滑架10可定位在滑槽9内。

[0050] 进一步的,第一连通管3和第二连通管4相对一端分别与滑架10固定连接。

[0051] 通过将第一连通管3和第二连通管4相对一端分别与滑架10固定连接,从而当滑架10在滑槽9内滑动时,可对第一连通管3和第二连通管4之间的角度进行调节。

[0052] 本实用新型使用时,通过滑架10在第一连通节1和第二连通节2上的滑槽9内进行第一连通管3和第二连通管4的滑动安装,此时可将第一连通节1和第二连通节2直接套装在主钢架柱外侧,并通过紧固螺栓7使第一连通节1和第二连通节2拼合在一起,此时可根据实际需要,在第一连通节1和第二连通节2上的滑槽9内转动第一连通管3和第二连通管4,并使第一连通管3和第二连通管4之间的角度符合两组挂架连接处的角度,并分别拧紧第一连通管3和第二连通管4内的定位螺栓8,从而将滑架10在滑槽9内的位置进行定位,进而将需要连接的两组挂架端部分别插装在第一连通管3和第二连通管4内,从而实现对相邻挂架的安装。

[0053] 对于本领域技术人员而言,显然本实用新型不限于上述示范性实施例的细节,而且在不背离本实用新型的精神或基本特征的情况下,能够以其他的具体形式实现本实用新型。因此,无论从哪一点来看,均应将实施例看作是示范性的,而且是非限制性的,本实用新型的范围由所附权利要求而不是上述说明限定,因此旨在将落在权利要求的等同要件的含义和范围内的所有变化囊括在本实用新型内。不应将权利要求中的任何附图标记视为限制所涉及的权利要求。

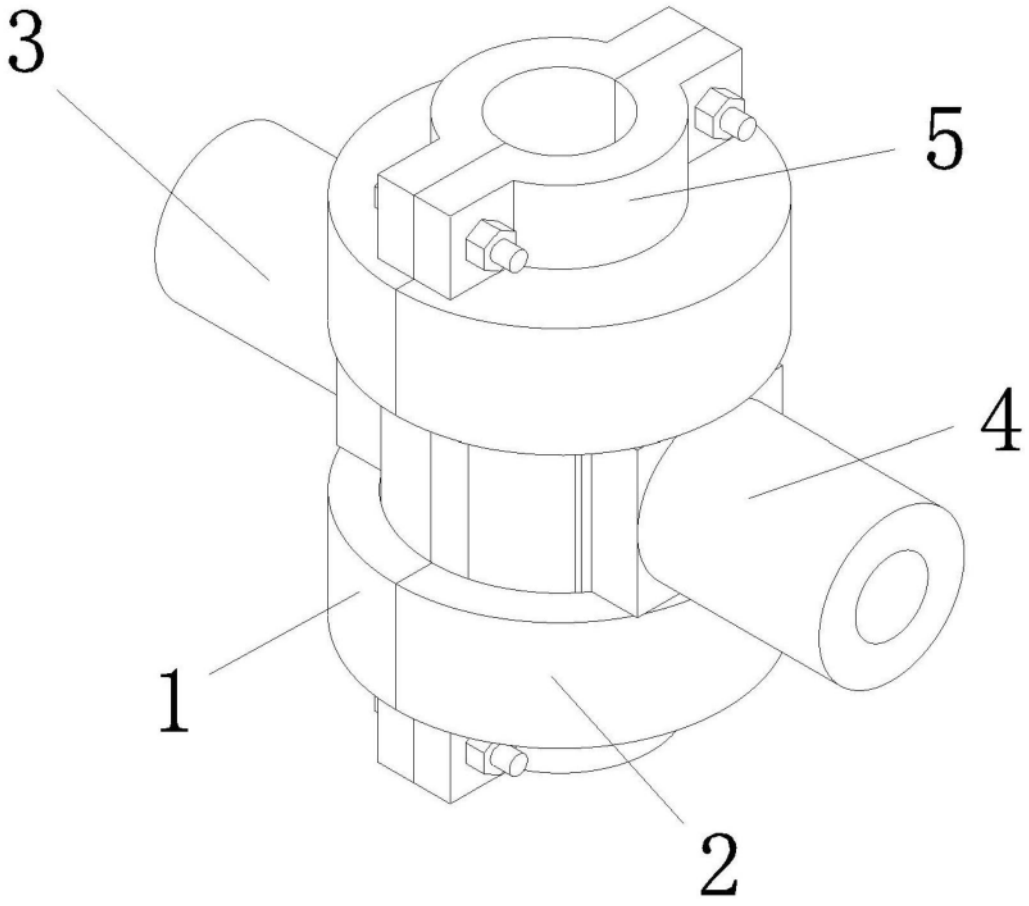

图1

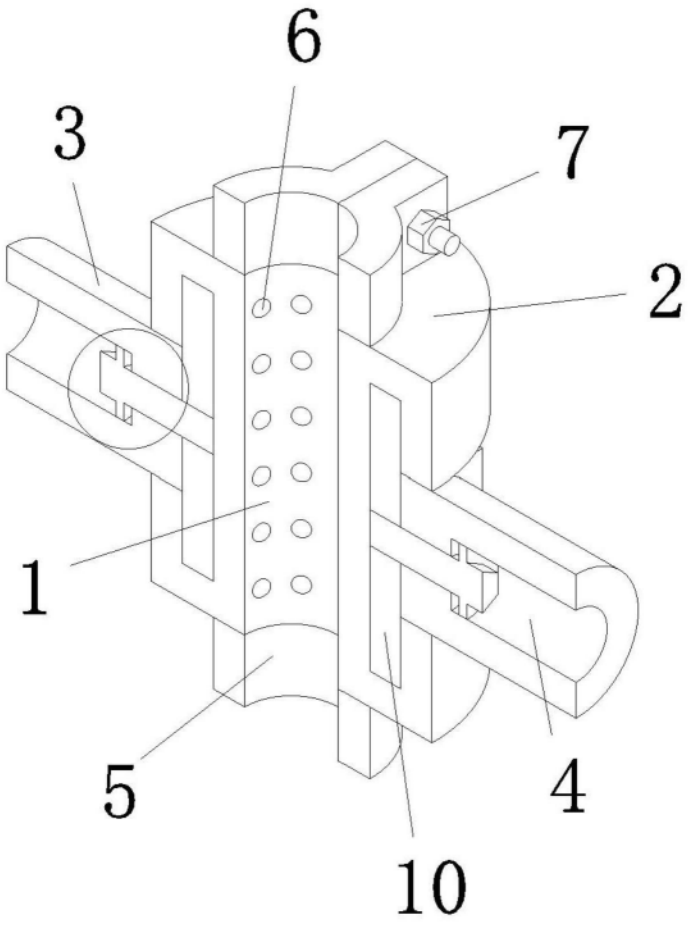

图2

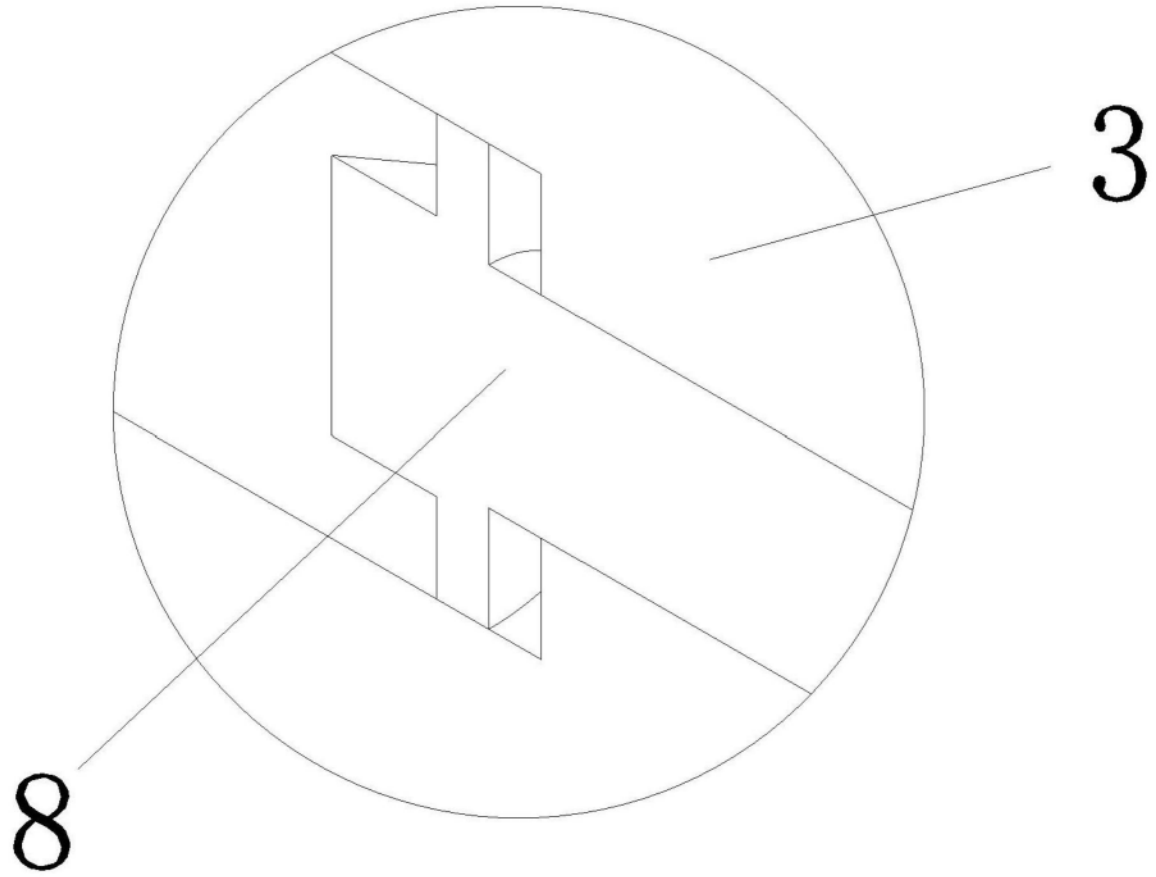

图3

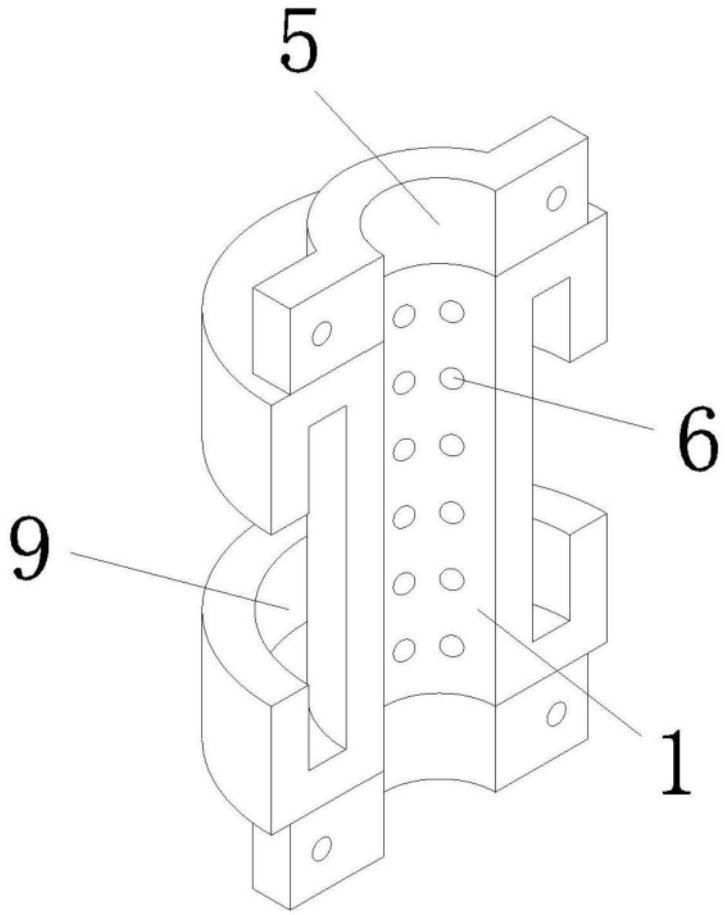

图4