(19)中华人民共和国国家知识产权局

(12)实用新型专利

(10)授权公告号 CN 213980500 U
(45)授权公告日 2021.08.17

(21)申请号 202022484841.8

(22)申请日 2020.10.30

(73)专利权人 德尔堡窗业有限公司
地址 454550 河南省焦作市沁阳市产业集聚区沁南园区(中原路中段)

(72)发明人 程淑军 闪科林 关华峰 韩勇

(74)专利代理机构 焦作市科彤知识产权代理事务所(普通合伙) 41133
代理人 聂智良

(51)Int.Cl.
E06B 3/968(2006.01)
E06B 7/23(2006.01)

权利要求书1页 说明书2页 附图3页

(54)实用新型名称

一种合金树脂门窗转角拼接固定装置

(57)摘要

本实用新型属于门窗拼接固定技术领域，具体地涉及一种合金树脂门窗转角拼接固定装置，包括门窗型材和固定结构，门窗型材包括第一型材和第二型材，固定结构包括第一固定部、第二固定部和第三固定部，第一固定部通过螺栓固定在第一型材顶部的上表面，第一固定部上设有第一插孔和第一凸块，第一凸块上设有第一插栓孔，第二固定部通过螺栓固定在第二型材的侧壁上，第二固定部上设有第二插孔、且底部设有凹槽，第二固定部的底端设有第二插栓孔，第三固定部通过螺栓固定门窗拼接处、且设有储胶槽，第三固定部上设有注胶孔，第三固定部的侧面设有第二凸块、底部设有第三凸块。本装置结构简单，固定牢靠，门窗型材的强度明显增大。

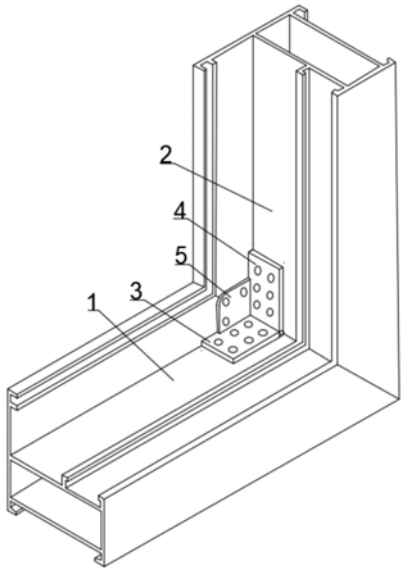

CN 213980500 U

1.一种合金树脂门窗转角拼接固定装置,包括门窗型材和固定结构,其特征在于:所述门窗型材包括水平设置的第一型材和竖直设置的第二型材,所述固定结构包括第一固定部、第二固定部和第三固定部,所述第一固定部通过螺栓固定在第一型材顶部的上表面,所述第一固定部上设置有第一插孔、且靠近第二固定部一侧的中部位置设置有第一凸块,所述第一凸块上设置有第一插栓孔,所述第二固定部通过螺栓固定在第二型材靠近第一固定部一侧的侧壁上,所述第二固定部上设置有第二插孔,且第二固定部底部的中间位置设置有凹槽,所述第二固定部的底端设置有第二插栓孔,所述第三固定部设于第一固定部与第二固定部之间,所述第三固定部通过螺栓固定在第一型材与第二型材的拼接位置处,且第三固定部靠近拼接位置的一侧设置有用于储存密封胶的储胶槽,所述第三固定部上设置有用于注入密封胶的注胶孔,所述第三固定部靠近第二固定部的一侧设置有第二凸块、且底部设置有第三凸块。

2.根据权利要求1所述的合金树脂门窗转角拼接固定装置,其特征在于:所述第二固定部还设置有与第二插栓孔相匹配的插栓,所述插栓与第一插栓孔相匹配。

3.根据权利要求1所述的合金树脂门窗转角拼接固定装置,其特征在于:所述凹槽与第一凸块相匹配。

4.根据权利要求1所述的合金树脂门窗转角拼接固定装置,其特征在于:所述第二凸块与第二插孔相匹配,所述第三凸块与第一插孔相匹配。

5.根据权利要求1所述的合金树脂门窗转角拼接固定装置,其特征在于:所述第一型材和第二型材的内腔填充有发泡剂。

一种合金树脂门窗转角拼接固定装置

技术领域

[0001] 本实用新型属于门窗拼接固定技术领域，具体地涉及一种合金树脂门窗转角拼接固定装置。

背景技术

[0002] 目前合金树脂门窗以其良好的口碑和优异的质量品质获得广泛应用，但是门窗在安装过程中其转角拼接处存在较大的缝隙，严重影响了门窗的密封性能，如遇下雨天气，还会出现漏水、渗水现象。

[0003] 为此，设计了一种合金树脂门窗转角拼接固定装置，以解决上述问题。

实用新型内容

[0004] 为了解决现有技术中存在的上述问题，本实用新型提供了一种合金树脂门窗转角拼接固定装置，包括门窗型材和固定结构，所述门窗型材包括水平设置的第一型材和竖直设置的第二型材，所述固定结构包括第一固定部、第二固定部和第三固定部，所述第一固定部通过螺栓固定在第一型材顶部的上表面，所述第一固定部上设置有第一插孔、且靠近第二固定部一侧的中部位置设置有第一凸块，所述第一凸块上设置有第一插栓孔，所述第二固定部通过螺栓固定在第二型材靠近第一固定部一侧的侧壁上，所述第二固定部上设置有第二插孔，且第二固定部底部的中间位置设置有凹槽，所述第二固定部的底端设置有第二插栓孔，所述第三固定部设于第一固定部与第二固定部之间，所述第三固定部通过螺栓固定在第一型材与第二型材的拼接位置处，且第三固定部靠近拼接位置的一侧设置有用于储存密封胶的储胶槽，所述第三固定部上设置有用于注入密封胶的注胶孔，所述第三固定部靠近第二固定部的一侧设置有第二凸块、且底部设置有第三凸块。

[0005] 优选的，所述第二固定部还设置有与第二插栓孔相匹配的插栓，所述插栓与第一插栓孔相匹配。

[0006] 优选的，所述凹槽与第一凸块相匹配。

[0007] 优选的，所述第二凸块与第二插孔相匹配，所述第三凸块与第一插孔相匹配。

[0008] 优选的，所述第一型材和第二型材的内腔填充有发泡剂。

[0009] 本实用新型还包括能够使一种合金树脂门窗转角拼接固定装置正常使用的其它组件，均为本领域的常规技术手段。另外，本实用新型中未加限定的装置或组件均采用本领域中的常规技术手段。

[0010] 本实用新型的工作原理是，在门窗型材组完角后填充发泡剂，将第三固定部的第二凸块插入第二固定部的第二插孔、第三凸块插入第一固定部的第一插孔，第一固定部的第一凸块插入第二固定部的凹槽后，将插栓穿入第二插栓孔和第一插栓孔，然后将固定结构通过螺栓固定在门窗型材上，再通过注胶孔注入密封胶，待胶干后即可成型。

[0011] 本实用新型的有益效果是，本装置结构简单，设计合理，通过固定结构的设计，使门窗转角拼接处固定牢靠，在注入密封胶后能有效防渗，同时固定结构中的各部分均可按

需替换，通用性强；通过向门窗型材的内腔中填充发泡剂后，门窗型材的强度明显增大。

附图说明

[0012] 下面结合附图和实施例对本实用新型进一步说明。

[0013] 图1为本实用新型的整体结构示意图。

[0014] 图2为本实用新型的固定结构的爆炸结构示意图。

[0015] 图3为本实用新型的第三固定部的结构示意图

[0016] 图中：1.第一型材，2.第二型材，3.第一固定部，4.第二固定部，5.第三固定部，6.第一插孔，7.第一凸块，8.第一插栓孔，9.第二插孔，10.凹槽，11.第二插栓孔，12.储胶槽，13.注胶孔，14.第二凸块，15.第三凸块。

具体实施方式

[0017] 下面结合本实用新型实施例中的附图以及具体实施例对本实用新型进行清楚地描述，在此处的描述仅仅用来解释本实用新型，但并不作为对本实用新型的限定。基于本实用新型中的实施例，本领域技术人员在没有做出创造性劳动前提下所获得的所有其他实施例，所做的任何修改、等同替换、改进等，均应包含在本实用新型的保护范围之内。

[0018] 实施例

[0019] 如图1～3所示，本实用新型提供了一种合金树脂门窗转角拼接固定装置，包括门窗型材和固定结构，所述门窗型材包括水平设置的第一型材1和竖直设置的第二型材2，所述固定结构包括第一固定部3、第二固定部4和第三固定部5，所述第一固定部3通过螺栓固定在第一型材1顶部的上表面，所述第一固定部3上设置有第一插孔6、且靠近第二固定部4一侧的中部位置设置有第一凸块7，所述第一凸块7上设置有第一插栓孔8，所述第二固定部4通过螺栓固定在第二型材2靠近第一固定部3一侧的侧壁上，所述第二固定部4上设置有第二插孔9，且第二固定部4底部的中间位置设置有凹槽10，所述第二固定部4的底端设置有第二插栓孔11，所述第三固定部5设于第一固定部3与第二固定部4之间，所述第三固定部5通过螺栓固定在第一型材1与第二型材2的拼接位置处，且第三固定部5靠近拼接位置的一侧设置有用于储存密封胶的储胶槽12，所述第三固定部5上设置有用于注入密封胶的注胶孔13，所述第三固定部5靠近第二固定部4的一侧设置有第二凸块14、且底部设置有第三凸块15。所述第二固定部4还设置有与第二插栓孔11相匹配的插栓，所述插栓与第一插栓孔8相匹配。所述凹槽10与第一凸块7相匹配。所述第二凸块14与第二插孔9相匹配，所述第三凸块15与第一插孔6相匹配。所述第一型材1和第二型材2的内腔填充有发泡剂。

[0020] 本实用新型的工作原理是，在门窗型材组完角后填充发泡剂，将第三固定部5的第二凸块14插入第二固定部4的第二插孔9、第三凸块15插入第一固定部3的第一插孔6，第一固定部3的第一凸块7插入第二固定部4的凹槽10后，将插栓穿入第二插栓孔11和第一插栓孔8，然后将固定结构通过螺栓固定在门窗型材上，再通过注胶孔13注入密封胶，待胶干后即可成型。

[0021] 以上已经描述了本实用新型的实施例，上述说明是示例性的，并非穷尽性的，并且也不限于所披露的实施例。在不偏离所说明实施例的范围和精神的情况下，对于本技术领域的普通技术人员来说许多修改和变更都是显而易见的。

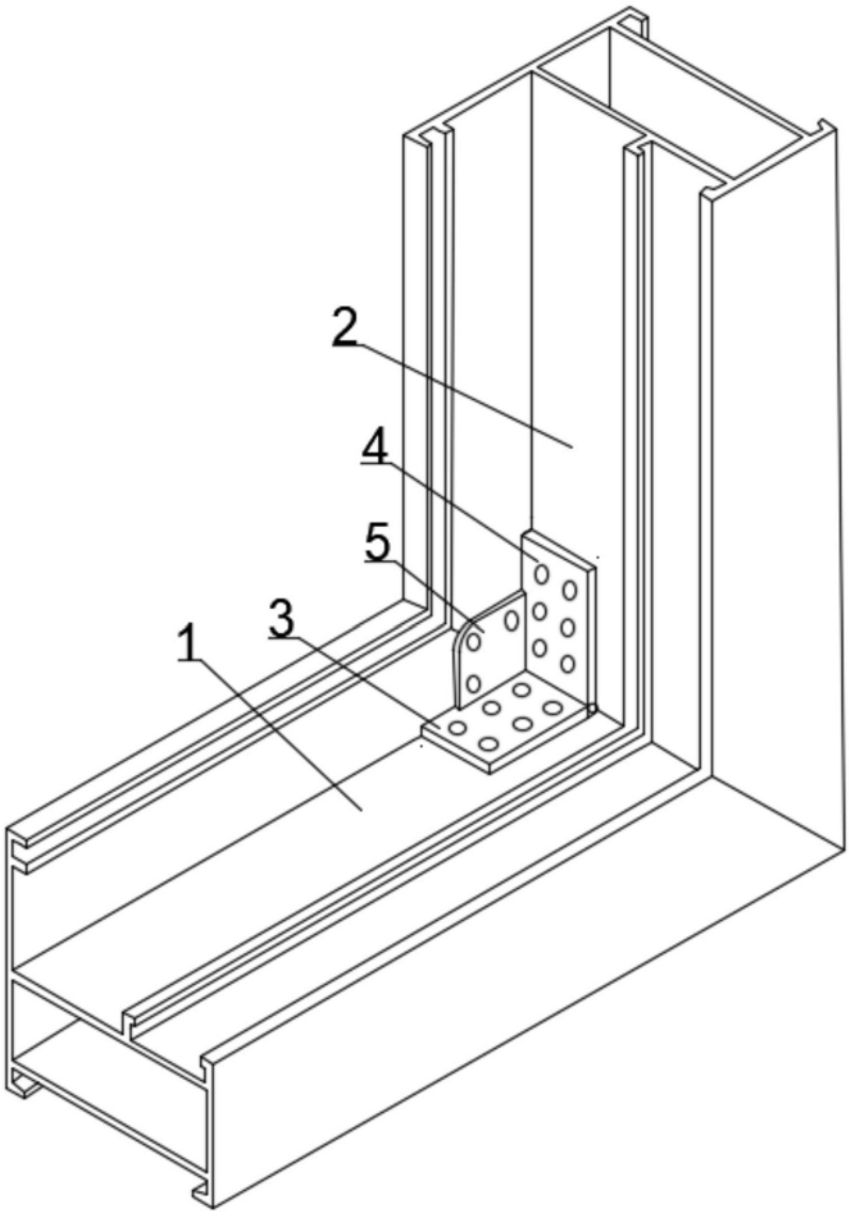

图1

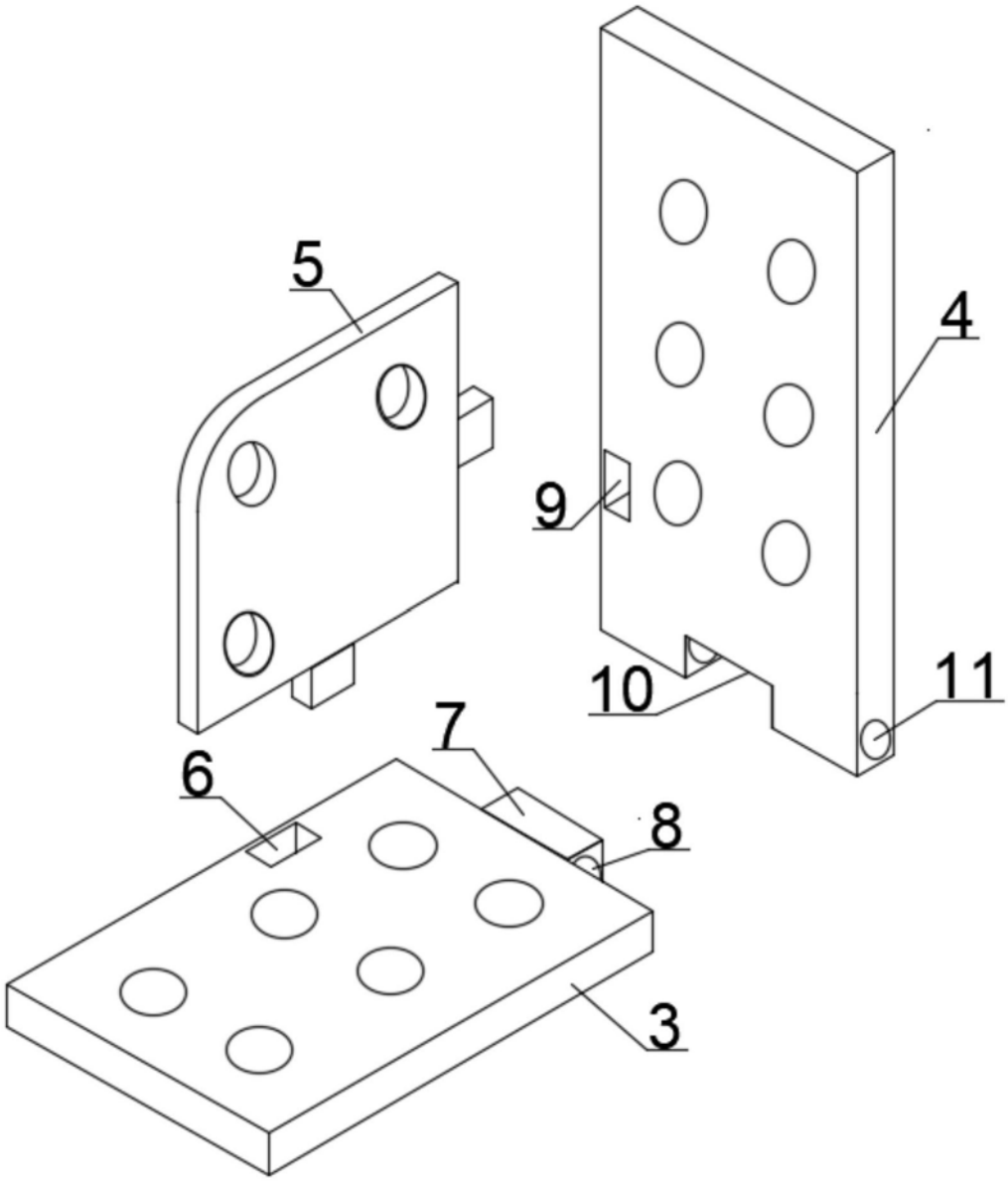

图2

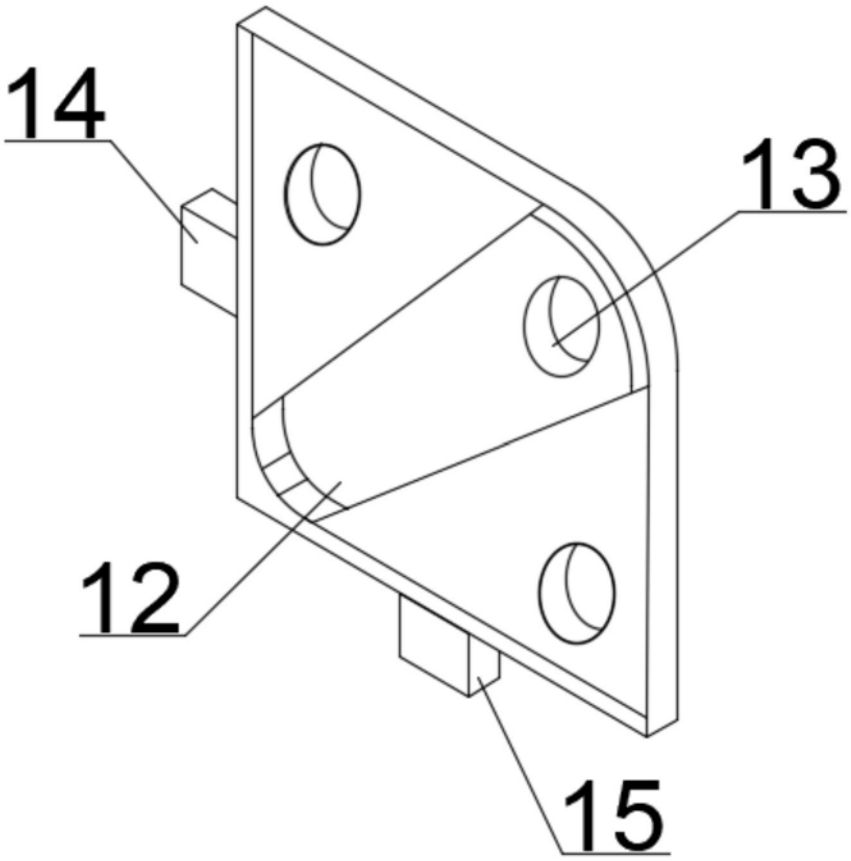

图3