(19)中华人民共和国国家知识产权局

(12)发明专利申请

(10)申请公布号 CN 103759327 A
(43)申请公布日 2014.04.30

(21)申请号 201410014939.3

(22)申请日 2014.01.03

(71)申请人 林治森
地址 124200 辽宁省盘锦市大洼县大洼镇兴盛社区环保楼 2-3-1

(72)发明人 林治森

(51)Int.Cl.
F24D 19/00(2006.01)
F24F 6/08(2006.01)

权利要求书1页 说明书1页 附图1页

(54)发明名称

一种具有加湿功能的暖气片或散热器

(57)摘要

本发明属于家庭及办公楼取暖用的暖气片或散热器，特别涉及一种具有加湿功能的暖气片或散热器，这种暖气片或散热器由暖气片或散热器；暖气片或散热器上部的储水槽；储水槽上盖有多个散气孔及一个加水孔所组成。本发明的有益效果是：在冬天供暖后，当室内空气干燥湿度低时，只要在暖气片或散热器上部的储水槽内加上一定量的水，利用暖气片或散热器所散发出的热量，使储水槽内的水慢慢的蒸发到空气中去，可以代替加湿器对室内空气起加湿作用，也可在储水槽里加一点香料或消毒液，起美化或空气消毒作用，节约资金和能源。

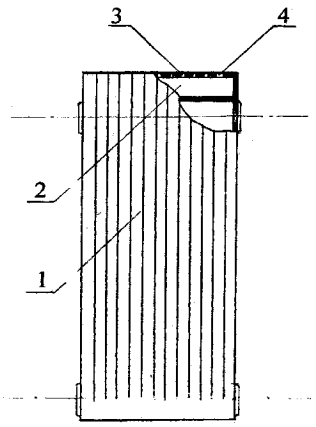

CN 103759327 A

1. 一种具有加湿功能的暖气片或散热器，是由暖气片或散热器；暖气片或散热器上部的储水槽；储水槽上盖上的的多个散气孔及一个加水孔所组成，其特殊之处是：储水槽底部和暖气片或散热器上部连接，储水槽上盖上有多个散气孔及一个加水孔。

一种具有加湿功能的暖气片或散热器

技术领域

[0001] 本发明属于家庭或办公楼内取暖用的暖气片或散热器，特别涉及一种具有加湿功能的暖气片或散热器

背景技术

[0002] 目前北方家庭及办公楼等冬天取暖办法是靠锅炉供热，这些供热过程是由暖气片或散热器来完成，暖气片或散热器供热的优点是散热快、成本低、安装简便、维修方便，其特点是约75％的热量是对流散热，25％的热量是辐射散热。因此它是取暖用户的首选。但是，由于冬天空气干燥湿度低，取暖后室内更干燥，人们往往感到口干舌燥，嗓子痛、皮肤紧绷等，不得不用加湿器补充室内空气水分，增加湿度，消耗电能，浪费能源和资金。

发明内容

[0003] 为了解决上述问题，本发明专利提供一种具有加湿功能的暖气片或散热器，该暖气片或散热器上部有一个储水槽，当冬天取暖时，在暖气片或散热器上部的储水槽内加上一定量的水，该储水槽内的水靠暖气片或散热器内的热量使其慢慢蒸发到空气中去，达到加湿空气的目的，也可以在水槽内加上一点香料或消毒液等，起到美化和空气消毒作用。

[0004] 本发明解决其技术问题所采取的技术方案是：一种具有加湿功能的暖气片或散热器，是由暖气片或散热器；暖气片或散热器上部的储水槽；储水槽上盖有多个散气孔和一个加水孔所组成，其特殊之处是：储水槽底部和暖气片或散热器上部连接，储水槽上盖有多个散气孔和一个加水孔。

[0005] 本发明的有益效果是：在冬天供暖后当室内空气干燥湿度低时，只要在暖气片或散热器上部的储水槽内加上一定量的水，利用暖气片或散热器所散发出的热量，使储水槽内的水慢慢蒸发到空气中去，代替加湿器对空气起加湿的作用，也可在储水槽里加点香料或消毒液，起美化和空气消毒作用，节约资金和能源。

附图说明

[0006] 附图中；1是暖气片或散热器；2是暖气片或散热器上部的储水槽；3是储水槽上盖上的多个散气孔；4是储水槽上盖上的加水孔。

具体实施方案

[0007] 附图中：储水槽2底部与暖气片或散热器1上部连接，储水槽2上盖上有多个散气孔3及一个加水孔4。

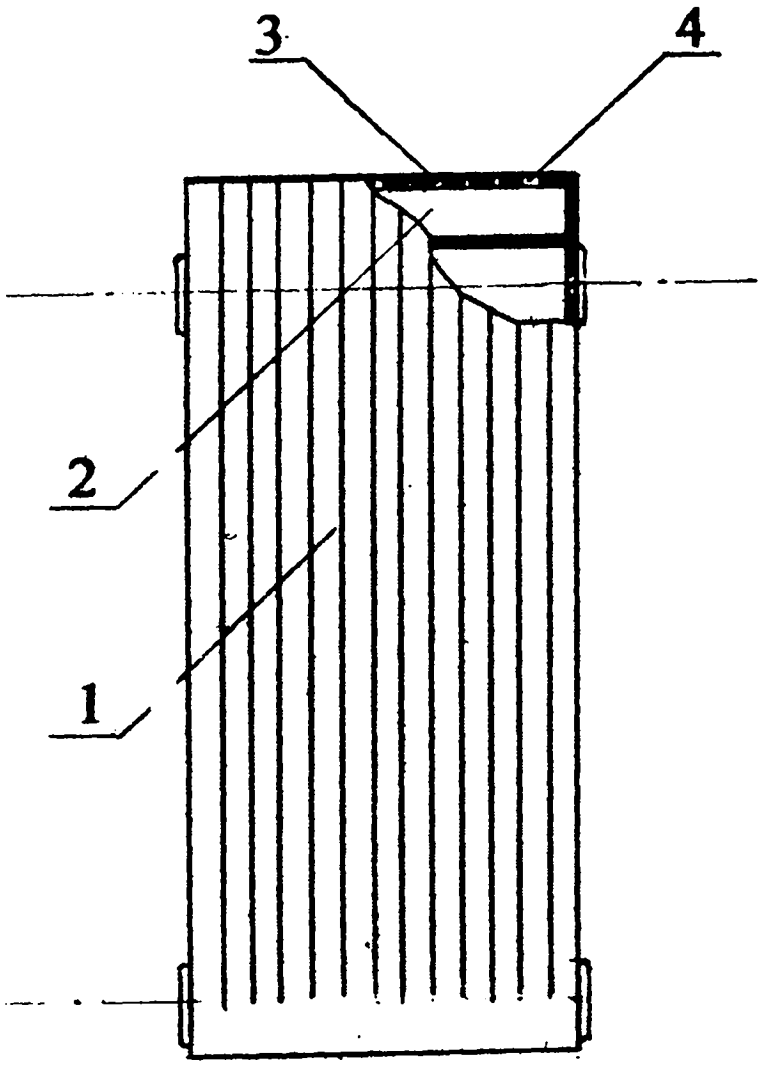
3
4
2
1