[19] 中华人民共和国国家知识产权局

[51] Int. Cl.
A43B 13/14 (2006.01)

[12] 实用新型专利说明书

专利号 ZL 200720169972.9

[45] 授权公告日 2008 年 8 月 20 日

[11] 授权公告号 CN 201101179Y

[22] 申请日 2007.7.31

[21] 申请号 200720169972.9

[73] 专利权人 陈启贤

地址 325000 浙江省温州市平阳县鳌江镇勤俭巷 13 号

[72] 发明人 陈启贤

[74] 专利代理机构 北京科兴园专利事务所

代理人 王 蕴 杨宝根

权利要求书 1 页 说明书 3 页 附图 4 页

[54] 实用新型名称

一种缓震防水透气鞋底

[57] 摘要

一种缓震防水透气鞋底，包括一鞋底，其特征是鞋底内侧鞋底前掌与鞋底后跟部位分别设有凹槽，鞋底前掌部位的凹槽内设多个贯通鞋底的通孔，鞋底前掌部位的凹槽内设有与之形状完全吻合的扣件装置，扣件装置包括一面板，面板下设多个与通孔位置对应、形状相同的凸柱，每个凸柱中心设有贯通的透气孔，凸柱与通孔镶嵌连接，扣件装置的面板上设置一透气防水纤维隔垫，鞋底后跟的凹槽内设有弹性缓冲垫，鞋底前掌凹槽的通孔高度大于扣件装置的凸柱高度 1 ~ 2mm；该鞋底具有透气、防水及缓震功能，提升了穿着舒适度，防水透气纤维隔垫，防止灰尘、雨水进入鞋内，穿着更加干爽，有利人体脚部卫生，适用各款式鞋型使用，而具实用性。

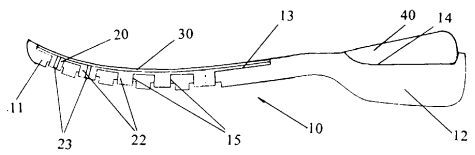

1、一种缓震防水透气鞋底，包括一鞋底，其特征是：该鞋底内侧鞋底前掌与鞋底后跟部位分别设置有凹槽，鞋底前掌部位的凹槽内设置多个贯通鞋底的通孔，鞋底前掌部位的凹槽内设置有与之形状完全吻合的扣件装置；

该扣件装置包括有一面板，面板下设有多个与通孔位置对应、形状相同的凸柱，每个凸柱中心设有贯通的透气孔，凸柱与通孔镶嵌连接，扣件装置的面板上设置一透气防水纤维隔垫；

鞋底后跟的凹槽内设置有弹性缓冲垫。

2、根据权利要求 1 所述的一种缓震防水透气鞋底，其特征是：该鞋底前掌凹槽的通孔高度大于扣件装置的凸柱高度 1~2mm。

3、根据权利要求 2 所述的一种缓震防水透气鞋底，其特征是：该鞋底前掌凹槽的通孔及扣件装置的凸柱为圆形、方形、多角形或梅花形。

4、根据权利要求 3 所述的一种缓震防水透气鞋底，其特征是：该扣件装置的面板及凸柱为橡胶或合成材料一次成型。

一种缓震防水透气鞋底

技术领域

本实用新型涉及一种鞋底，特别涉及一种使鞋内部更加干爽、卫生及具缓震功能的缓震防水透气鞋底。

背景技术

目前透气鞋的透气功能大部分在鞋面部透气，而部分在鞋底部位透气的鞋，绝大部分是将透气孔放在鞋底侧面，很容易将鞋体外部的灰尘和雨水带入鞋体内，无防水功能造成鞋体内潮湿、不卫生，很容易染上脚部疾病，另外鞋底部的减震程度不同，穿着缺少舒适感。

有鉴于此，为了克服上述缺点，本创作人经研究、开发，而终有本实用新型产生。

实用新型内容

本实用新型是要提供一种缓震防水透气鞋底，以解决使鞋内部更干爽、清洁、卫生及具缓震功能的技术问题。

解决上述技术问题所采用的技术方案是这样的：

一种缓震防水透气鞋底，包括一鞋底，其特征是：该鞋底内侧鞋底前掌与鞋底后跟部位分别设置有凹槽，鞋底前掌部位的凹槽内设置多个贯通鞋底的通孔，鞋底前掌部位的凹槽内设置有与之形状完全吻合的扣件装置；

该扣件装置包括有一面板，面板下设有多个与通孔位置对应、形状相同的凸柱，每个凸柱中心设有贯通的透气孔，凸柱与通孔镶嵌连接，扣件装置的面板上设置一透气防水纤维隔垫；

鞋底后跟的凹槽内设置有弹性缓冲垫；

该鞋底前掌凹槽的通孔高度大于扣件装置的凸柱高度 1~2mm；

该鞋底前掌凹槽的通孔及扣件装置的凸柱为圆形、方形、多角形或梅花形；

该扣件装置的面板及凸柱为橡胶或合成材料一次成型。

本实用新型是在鞋底内侧的鞋底前掌加装一扣件装置，用强力粘合剂牢固的粘合在鞋底上，并在扣件装置的面板上设置防水透气纤维隔垫，由于防水透气纤维隔垫具有空气分子能穿过而水分子被阻止的性能，鞋内的汗液和湿气可以顺利的从透气孔排出，鞋外的新鲜空气也会吸入鞋体内，完成空气对流循环，同时阻止雨水的进入，又由于鞋底前掌凹槽的通孔高度大于扣件装置的凸柱高度 1~2mm，防止了地面的尘土从鞋底的透气孔内渗透到鞋体内，使鞋内部更加干爽、清洁、卫生，有利人体脚部健康。

本实用新型的优点如下：

1、本实用新型结构简单，具有透气、防水功能，扣件装置及缓冲垫使鞋体内外空气对流循环，增强了透气性，并具缓冲作用，提升了穿着舒适度。

2、本实用新型设有防水透气纤维隔垫，防止灰尘、雨水进入鞋内，穿着更加干爽、清洁，有利人体脚部卫生。

3、本实用新型制作工艺简单，适用各款式鞋型使用，而具实用性。

附图说明

图 1 为本实用新型的结构示意图。

图 2 为本实用新型的鞋底的底面结构示意图。

图 3 为本实用新型的扣件装置结构示意图。

图 4 为本实用新型的扣件装置与透气防水纤维隔垫装配结构示意图。

图 5 为本实用新型的缓冲垫结构示意图。

图 6 为本实用新型应用鞋型的分解结构示意图。

图 7 为本实用新型应用鞋型的横向剖视图。

具体实施方式

如图 1、2 所示，为本实用新型的结构示意图。该缓震防水透气鞋底，

包括一鞋底 10，其中，鞋底 10 内侧鞋底前掌 11 与鞋底后跟 12 部位分别设置有凹槽 13、14，鞋底前掌 11 部位的凹槽 13 内设置多个贯通鞋底 10 的通孔 15，鞋底前掌 11 部位的凹槽 13 内设置有与之形状完全吻合的扣件装置 20；

如图 3、4 所示，该扣件装置 20 包括有一面板 21，面板 21 下设有多个与通孔 15 位置对应、形状相同的凸柱 22，每个凸柱 22 中心设有贯通的透气孔 23，凸柱 22 与通孔 15 镶嵌连接，扣件装置 20 的面板 21 上设置一透气防水纤维隔垫 30；

如图 1、5 所示，鞋底后跟 12 的凹槽 14 内设置有弹性缓冲垫 40；

该鞋底前掌 11 凹槽 13 的通孔 15 高度大于扣件装置 20 的凸柱 22 高度 1~2mm；

该鞋底前掌 11 凹槽 13 的通孔 15 及扣件装置 20 的凸柱 22 为圆形、方形、多角形或梅花形；

该扣件装置 20 的面板 21 及凸柱 22 为橡胶或合成材料一次成型。

如图 6、7 所示，为本实用新型应用鞋型的分解结构示意图及横向剖视图。在鞋底 10 上设置扣件装置 20、透气防水纤维隔垫 30 及弹性缓冲垫 40，与其上的透气中底 50、透气鞋垫 60 及具有衬里 71 的鞋帮 70 构成缓震防水透气鞋 100。该鞋具有透气、防水功能，扣件装置及缓冲垫使鞋体内外空气对流循环，并具缓冲作用，提升了穿着舒适度，防水透气纤维隔垫，防止灰尘、雨水进入鞋内，穿着更加干爽、清洁，有利人体脚部卫生，制作工艺简单，适用各款式鞋型使用，而具实用性。

综上所述，本实用新型提升了使用功效，具有实用性，符合实用新型专利各要件，故依法提出实用新型专利申请。

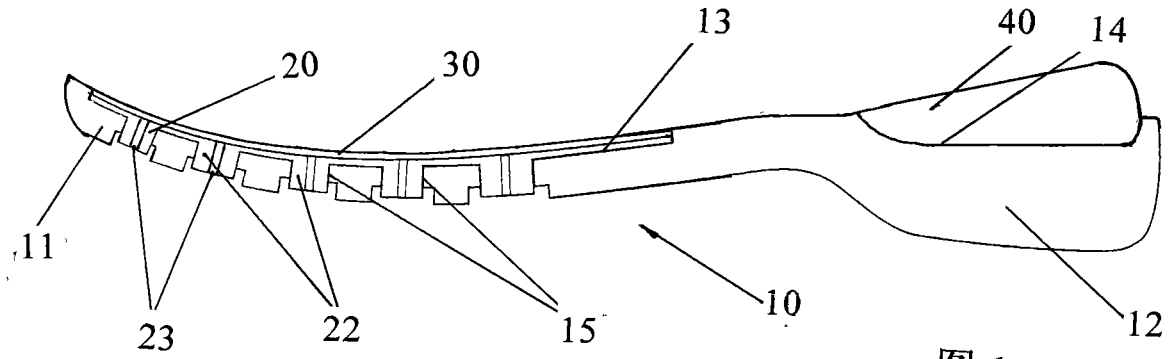

图 1

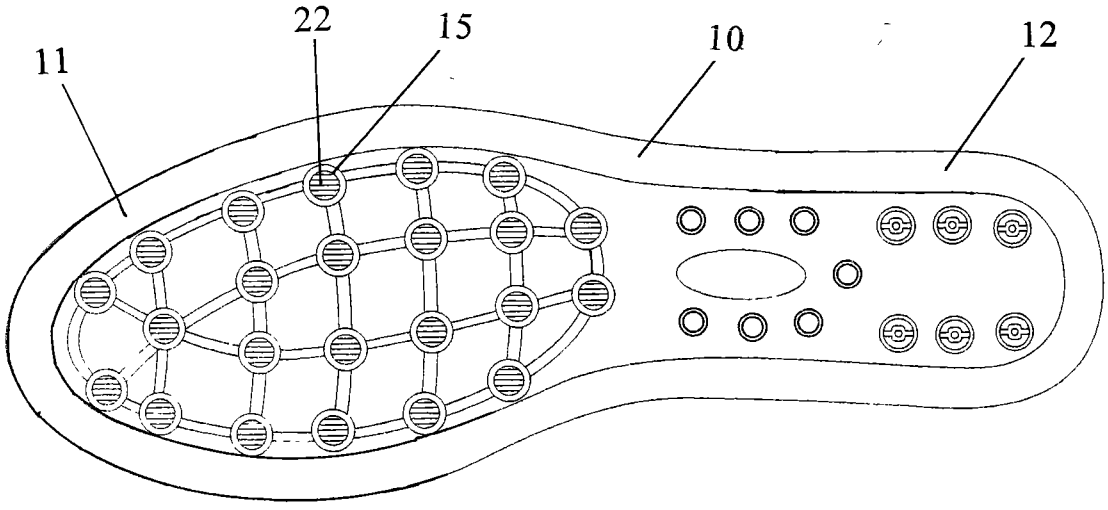

图 2

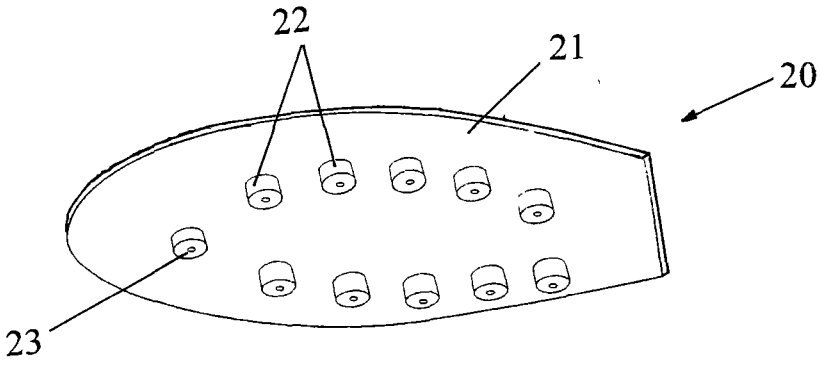

图 3

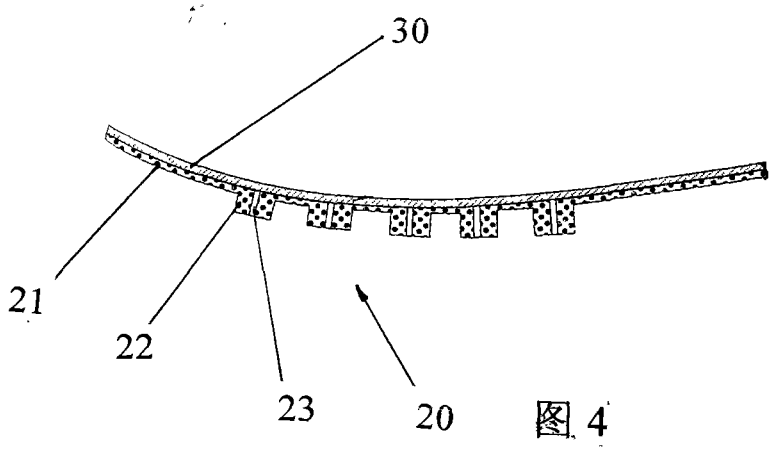

图 4

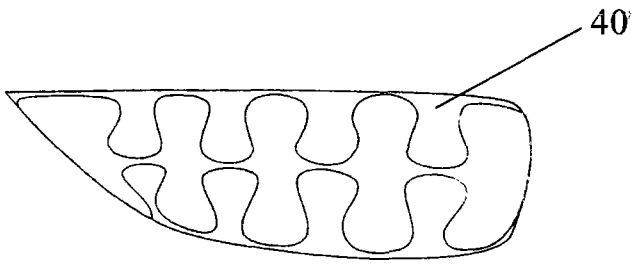

图 5

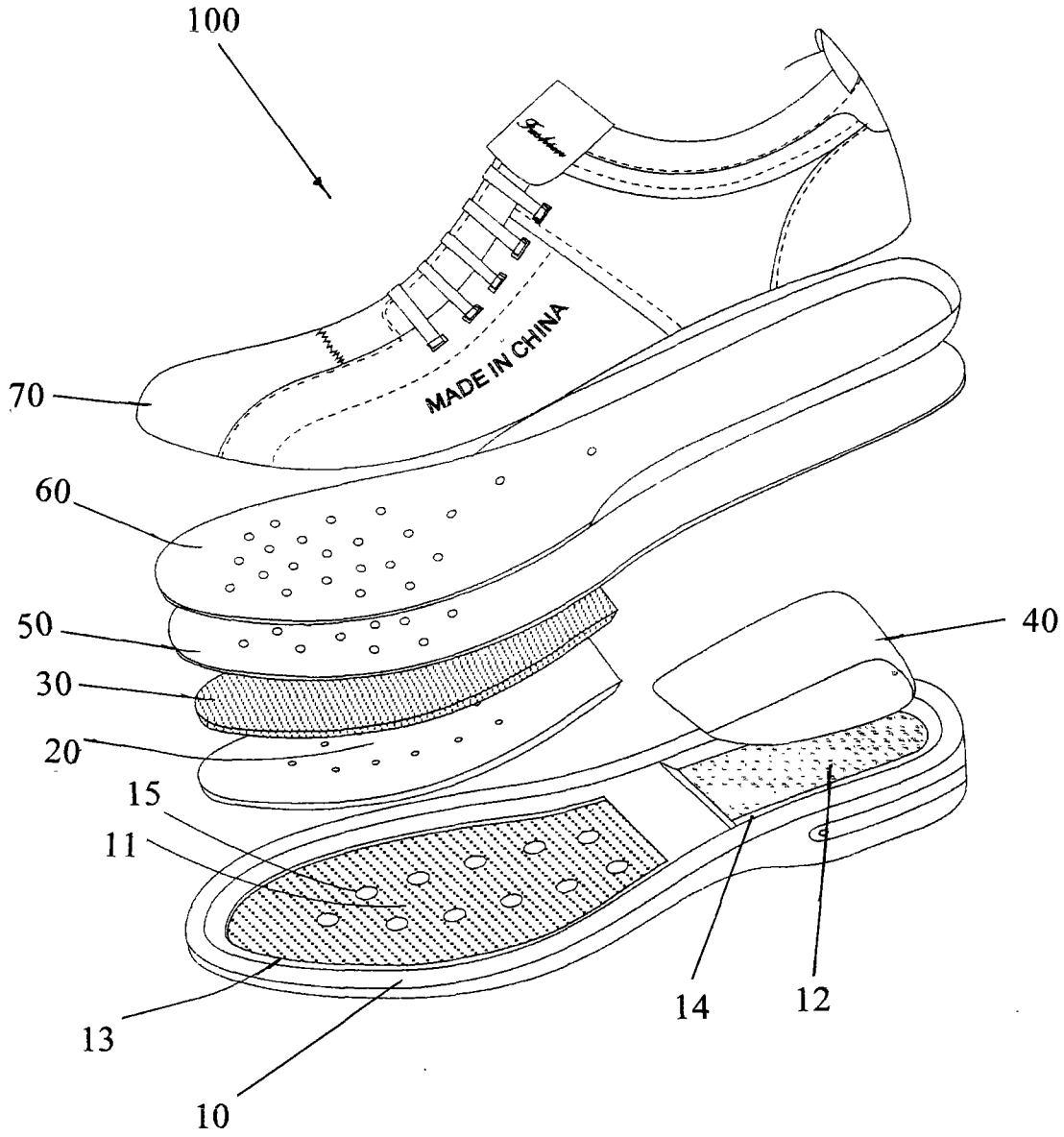

图 6

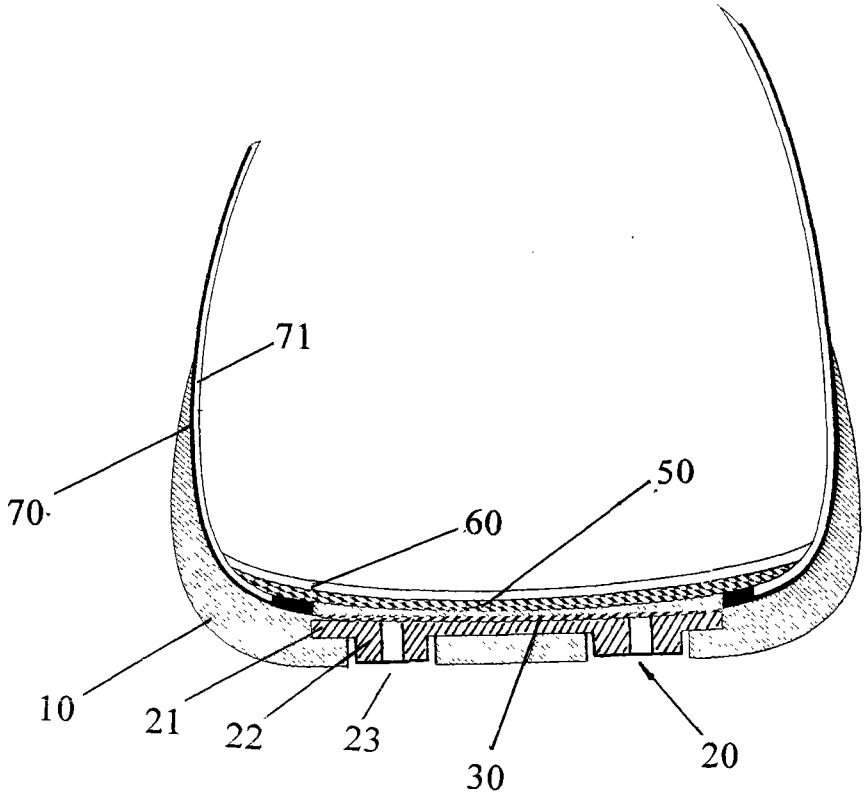

图 7