(19) 대한민국특허청(KR)
(12) 공개특허공보(A)

(11) 공개번호 10-2019-0118711
(43) 공개일자 2019년10월21일

(51) 국제특허분류(Int. Cl.)
A61G 1/04 (2006.01)
(52) CPC특허분류
A61G 1/04 (2013.01)
(21) 출원번호 10-2018-0041892
(22) 출원일자 2018년04월11일
심사청구일자 2018년04월11일

(71) 출원인
건양대학교산학협력단
충청남도 논산시 대학로 121 (내동)
(72) 발명자
윤병길
충청북도 청주시 청원구 율봉로94번길 9 , 나동203호(율량동,신라아파트)
(74) 대리인
특허법인빛과소금

전체 청구항 수 : 총 5 항

(54) 발명의 명칭 **들것**

(57) 요 약

본 발명은 들것에 관한 것으로, 환자 수용을 위한 평판형 구조의 받침상판; 일단이 상기 받침상판의 하부에 결합되어 상기 받침상판의 일측면이 지면으로부터 들어올려져 상기 받침상판에 수용된 환자의 자세가 지면을 기준으로 소정 각도 기울어지도록 하는 경사조절수단; 및 상기 받침상판의 하부에 설치되어 상기 경사조절수단의 타단

(뒷면에 계속)

대 표 도 - 도2

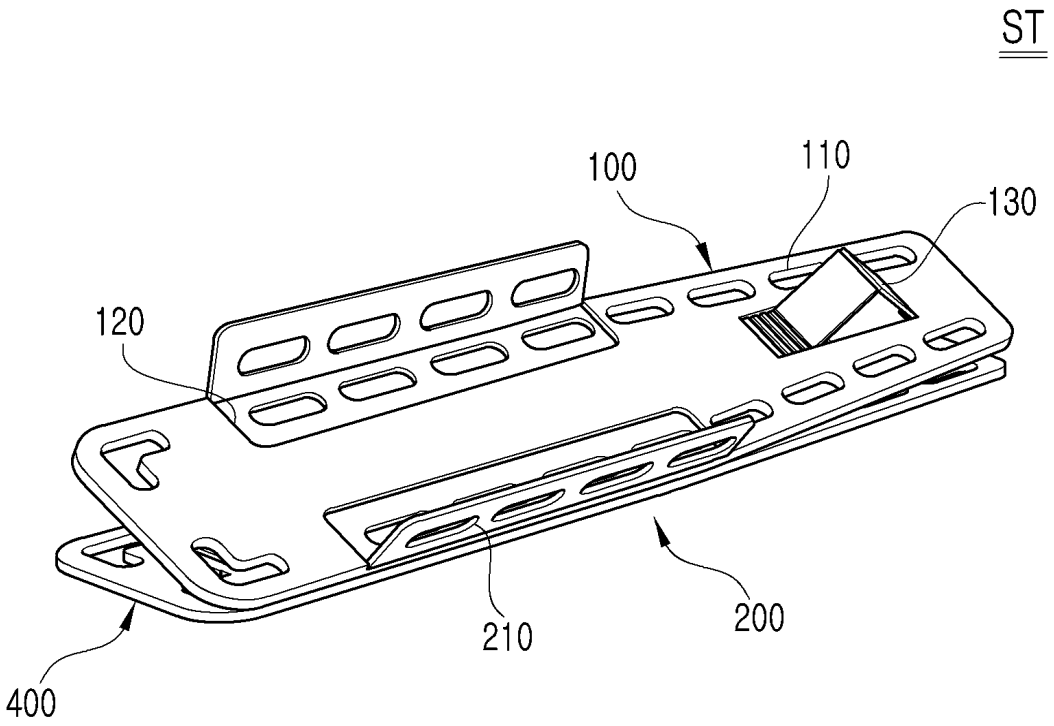

을 지지하여 상기 경사조절수단으로부터 전달되는 받침상판의 하중을 지지하는 받침하판;을 포함하여, 들것에 환자의 자세를 변경하기 위한 경사조절수단이 설치될 때 발생하는 제반적인 문제를 해소하는 기술을 제공할 수 있다.

본 발명에 의하면, 지면과 경사조절수단 사이에 받침하판이 설치됨으로써, 들것의 설치 부분이 고르지 않은 경우에도 들것의 수평 구조를 제공할 수 있음은 물론, 경사조절수단의 지지하중이 받침하판을 따라 분산되어 지면으로 전달됨으로써, 들것이 설치되는 부분의 변형 및 파손을 크게 경감할 수 있고, 받침하판을 통해 경사조절수단이 들것의 하부에 수용되어 보관됨으로써, 경사조절수단의 간섭을 배제하여 들것의 수평 구조를 제공할 수 있으며, 경사조절수단의 훼손 역시 경감할 수 있다.

명 세 서

청구범위

청구항 1

환자 수용을 위한 평판형 구조의 받침상판;

일단이 상기 받침상판의 하부에 결합되어 상기 받침상판의 일측면이 지면으로부터 들어올려져 상기 받침상판에 수용된 환자의 자세가 지면을 기준으로 소정 각도 기울어지도록 하는 경사조절수단; 및

상기 받침상판의 하부에 설치되어 상기 경사조절수단의 타단을 지지하여 상기 경사조절수단으로부터 전달되는 받침상판의 하중을 지지하는 받침하판;을 포함하는 것을 특징으로 하는

들것.

청구항 2

제 1항에 있어서,

상기 받침하판은,

상기 받침상판과 대응되는 평판형 구조로 마련되어 상기 받침상판을 지지하는 경사조절수단의 집중하중을 평판 전체를 따라 분산시켜 지면으로 전달하는 것을 특징으로 하는

들것.

청구항 3

제 1항에 있어서,

상기 경사조절수단은,

양단이 상기 받침상판의 하면과 상기 받침하판의 상면을 각각 지지하며, 상기 받침상판이 상기 받침하판으로부터 들어올려지는 거리를 조절하여 상기 받침상판이 지면으로부터 기울어지는 각도가 조절되도록 하는 경사프레임;을 포함하고,

상기 받침상판 또는 상기 받침하판은,

상기 경사프레임의 일단 또는 타단을 각각 수용하여 상기 받침상판의 기울어지는 각도가 고정되도록 하는 프레임 고정홈;이 형성되는 것을 특징으로 하는

들것.

청구항 4

제 1항에 있어서,

상기 받침상판은,

상면으로부터 돌출되어 환자의 다리를 소정 각도 들어올리는 절첩판;을 더 포함하는 것을 특징으로 하는

들것.

청구항 5

제 4항에 있어서,

상기 절첩판은,

일단이 상기 받침상판의 상면에 회동결합되는 제1절첩판; 및

일단이 상기 제1절첩판의 타단에 회동결합되는 제2절첩판;을 포함하고,

상기 받침상판은,

상면에 상기 제2절첩판의 타단을 수용하여 상기 절첩판의 이격 각도가 고정되도록 하는 절첩판 고정홈;이 형성되는 것을 특징으로 하는

들것.

발명의 설명

기 술 분 야

[0001] 본 발명은 들것에 관한 것이다.

배 경 기 술

[0002] 들것은 환자나 부상자를 나르는 운반구로, 운반 시 환자의 동요를 막기 위해 무릎·허리·어깨 부분을 묶는 벨트 등이 구비되어 있으나, 응급한 상황에서 간편하게 사용하기 위해 그 이상의 부가적인 구성은 마련되지 않는 것이 일반적이다.

[0003] 그러나, 응급한 상황에서 환자 상태에 따른 환자의 자세를 변경하여야 하는 상황이 종종 발생하곤 하여 일반적 구성의 들것은 그 요구를 충족하기 어렵다.

[0004] 예를 들어, 임산부 및 구토를 하는 환자는 옆으로 비스듬히 눕혀 산소공급 및 응급 처리를 하여야 할 때, 환자 및 임산부가 자의로 옆으로 눕거나 또는 임산부 및 환자 등에 받침 수단으로 자세를 변경시켜 응급처리를 해야 하는 번거로움이 따른다. 이에, 새로이 제안되는 들것은 환자의 상태에 대응되는 구조의 변경이 가능하여야 한다.

[0005] 도 1에 도시된 바와 같이,『대한민국등록특허공보 제10-1675236호, 발명의 명칭: 기울기 조절 들것, (특허권자: 충북보건과학대학교 산학협력단, 공고일: 2016년11월10일』에는 받침프레임(1) 하부에 받침다리에 해당하는 각도조절수단(2)을 구비하여 받침프레임(1)의 일측을 지지함으로써, 환자의 자세를 비스듬히 유지할 수 있는 들것의 구성을 개시하고 있다.

[0006] 그러나, 소개한 종래기술은 환자의 자세 변경을 위한 들것의 지지 구조를 제공할 수는 있으나, 들것의 하부에 각도조절수단(2)이 돌출되게 설치됨으로써 발생하는 제반적인 문제의 해결 방안은 제시하지 않고 있다.

[0007] 예를 들어, 각도조절수단(2)이 들것의 하부에 노출되게 설치됨으로 인해 각도조절수단이 훼손되는 문제, 돌출된 각도조절수단에 의해 들것의 수평 구조를 제공하기 어려운 문제와 같이 들것 자체에 발생하는 문제는 물론, 각도조절수단(2)으로부터 전달되는 집중하중에 의해 들것이 놓여지는 설치 부분이 변형 및 파손되는 문제 및 들것의 설치 부분의 위치가 고르지 못할 경우 안정적인 환자의 자세를 제공하지 못하는 등의 제반적인 문제가 있다.

선행기술문헌

특허문헌

[0008] (특허문헌 0001) 특허문헌 (0001) 『대한민국등록특허공보 제10-1675236호, 발명의 명칭: 기울기 조절 들것, (특허권자: 충북보건과학대학교 산학협력단, 공고일: 2016년11월10일』

발명의 내용

해결하려는 과제

[0009] 본 발명은 상술한 문제를 해결하기 위한 것으로, 들것에 환자의 자세를 변경하기 위한 경사조절수단이 설치될 때 발생하는 제반적인 문제를 해소하는 기술을 제공하는데 그 목적이 있다.

[0011] 본 발명이 해결하려는 과제는 전술한 과제로 제한되지 아니하며, 언급되지 아니한 또 다른 기술적 과제들은 후술할 내용으로부터 본 발명이 속하는 기술분야에서 통상의 지식을 가진 자에게 명확하게 이해될 수 있을 것이다.

과제의 해결 수단

[0012] 이러한 목적을 달성하기 위하여 본 발명의 일 태양으로 환자 수용을 위한 평판형 구조의 받침상판; 일단이 상기 받침상판의 하부에 결합되어 상기 받침상판의 일측면이 지면으로부터 들어올려져 상기 받침상판에 수용된 환자의 자세가 지면을 기준으로 소정 각도 기울어지도록 하는 경사조절수단; 및 상기 받침상판의 하부에 설치되어 상기 경사조절수단의 타단을 지지하여 상기 경사조절수단으로부터 전달되는 받침상판의 하중을 지지하는 받침하판;을 포함한다.

[0013] 그리고, 상기 받침하판은, 상기 받침상판과 대응되는 평판형 구조로 마련되어 상기 받침상판을 지지하는 경사조절수단의 집중하중을 평판 전체를 따라 분산시켜 지면으로 전달할 수 있다.

[0014] 또한, 상기 경사조절수단은, 양단이 상기 받침상판의 하면과 상기 받침하판의 상면을 각각 지지하며, 상기 받침상판이 상기 받침하판으로부터 들어올려지는 거리를 조절하여 상기 받침상판이 지면으로부터 기울어지는 각도가 조절되도록 하는 경사프레임;을 포함하고, 상기 받침상판 또는 상기 받침하판은, 상기 경사프레임의 일단 또는 타단을 각각 수용하여 상기 받침상판의 기울어지는 각도가 고정되도록 하는 프레임 고정홈;이 형성될 수 있다.

[0015] 그리고, 상기 받침상판은, 상면으로부터 돌출되어 환자의 다리를 소정 각도 들어올리는 절첩판;을 더 포함할 수 있다.

[0016] 또한, 상기 절첩판은, 일단이 상기 받침상판의 상면에 회동결합되는 제1절첩판; 및 일단이 상기 제1절첩판의 타단에 회동결합되는 제2절첩판;을 포함하고, 상기 받침상판은, 상면에 상기 제2절첩판의 타단을 수용하여 상기 절첩판의 이격 각도가 고정되도록 하는 절첩판 고정홈;이 형성될 수 있다.

[0018] 상술한 과제의 해결 수단은 단지 예시적인 것으로서, 본 발명을 제한하려는 의도로 해석되지 않아야 한다. 상술한 예시적인 실시예 외에도, 도면 및 발명의 상세한 설명에 기재된 추가적인 실시예가 존재할 수 있다.

발명의 효과

[0019] 이상에서 설명한 바와 같이 본 발명에 의하면, 다음과 같은 효과가 있다.

[0020] 첫째, 지면과 경사조절수단 사이에 받침하판이 설치됨으로써, 들것의 설치 부분이 고르지 않은 경우에도 들것의 수평 구조를 제공할 수 있음은 물론, 경사조절수단의 지지하중이 받침하판을 따라 분산되어 지면으로 전달됨으로써, 들것이 설치되는 부분의 변형 및 파손을 크게 경감할 수 있다.

[0021] 둘째, 받침하판을 통해 경사조절수단이 들것의 하부에 수용되어 보관됨으로써, 경사조절수단의 간섭을 배제하여 들것의 수평 구조를 제공할 수 있으며, 경사조절수단의 훼손 역시 경감할 수 있다.

[0022] 셋째, 받침상판에 절첩판이 추가적으로 구비됨으로써, 들것을 통해 운반되는 환자의 다리를 소정 각도 들어올릴 수 있어 환자 다리 부분의 자세를 용이하게 변경할 수 있는 효과를 포함한다.

[0024] 본 발명의 효과들은 이상에서 언급한 효과들로 제한되지 않으며, 언급되지 않은 또 다른 효과들은 청구범위의 기재로부터 당업자에게 명확하게 이해될 수 있을 것이다.

도면의 간단한 설명

[0025] 도 1은 특허문헌 (0001)의 기술 구성을 나타내는 도면이다.

도 2는 본 발명의 일 실시예에 따른 들것의 전체 구성을 나타내는 정면 사시도이다.

도 3은 본 발명의 일 실시예에 따른 들것의 전체 구성을 나타내는 배면 사시도이다.

도 4는 본 발명의 일 실시예에 따른 경사프레임의 구성을 나타내는 부분 확대도이다.

도 5는 본 발명의 다른 실시예에 따른 경사프레임의 구성을 나타내는 부분 확대도이다.

도 6은 본 발명의 또 다른 실시예에 따른 경사프레임의 구성을 나타내는 부분 확대도이다.

도 7은 본 발명의 일 실시예에 따른 절첩판의 구성을 나타내는 부분 확대도이다.

발명을 실시하기 위한 구체적인 내용

[0026] 본 발명의 바람직한 실시예에 대하여 첨부된 도면을 참조하여 더 구체적으로 설명하되, 이미 주지되어진 기술적 부분에 대해서는 설명의 간결함을 위해 생략하거나 압축하기로 한다.

[0028] 도 2는 본 발명의 일 실시예에 따른 들것의 전체 구성을 나타내는 정면 사시도이고, 도 3은 본 발명의 일 실시예에 따른 들것의 전체 구성을 나타내는 배면 사시도이다.

[0029] 도 2 및 도 3에 도시된 바와 같이, 본 발명의 들것(ST)은 들것(ST)에 실린 환자의 자세를 변경시키기 위해 들것(ST)의 하부에 설치된 경사조절수단(300)이 발생시키는 들것(ST)의 수평 구조의 유지 문제 또는 설치 위치의 변경 및 파손의 문제 등의 제반적인 문제를 경감하기 위해 안출된 것으로, 받침상판(100), 거치판(200), 경사조절수단(300) 및 받침하판(400)의 구성을 포함한다.

[0030] 받침상판(100)은 들것(ST)에 실린 환자를 실어 나르는 지지면을 제공할 수 있도록 평판형 구조로 마련되며, 파지홈(110), 거치판 수용홈(120), 및 절첩판(130)의 구성을 포함한다.

[0031] 파지홈(110)은 받침상판(100)의 상부와 하부를 잇는 관통홈의 형태로 받침상판(100)의 외주를 따라 복수개로 형성되어 들것(ST)을 나르는 사람이 파지홈(110)을 통해 들것(ST)을 파지하게 하거나 환자를 구속하는 벨트 등을 묶을 수 있게 한다.

[0032] 거치판 수용홈(120)은 받침상판(100)의 상면 너비방향 양측에 인입된 구조로 마련되어 후술될 거치판(200)이 회동되어 접혀져 받침상판(100) 내에 수용될 수 있도록 한다.

[0033] 절첩판(130)은 받침상판(100)의 길이방향 하부 즉, 환자의 다리가 실리는 부분에 마련되며, 받침상판(100)의 상면에서 회동되어 그 상면으로부터 돌출됨으로써, 환자의 다리가 소정각도로 들어 올려지도록 한다. 이를 통해, 환자 다리부분의 자세가 용이하게 변경되도록 할 수 있다.

[0034] 여기서, 절첩판(130)의 세부 구성은 후술될 도 7에서 다시 상세히 설명하기로 한다.

[0035] 거치판(200)은 받침상판(100)의 폭방향 양측에서 각각 상부로 기립되어 받침상판(100)에 실려있는 환자가 들것(ST)을 지지하여 자세를 유지할 수 있는 거치수단으로서의 역할과 함께 들것(ST)이 일측으로 기울어져 환자의 자세가 기울어질 때, 환자가 들것(ST)에서 이탈하는 것을 방지하는 구속수단으로서의 역할을 수행한다.

[0036] 이때, 거치판(200)에는 상술한 받침상판(100)의 파지홈(110)과 동일한 목적의 파지홈(210)들이 형성될 수 있음은 물론이다.

[0037] 경사조절수단(300)은 받침상판(100)의 하부에 설치되며, 받침상판(100)의 일측을 들어올려 들것(ST)이 형성하는 경사를 통해 환자의 자세가 기울어지도록 하는 것으로, 적어도 하나 이상의 경사프레임(310)의 구성을 포함한다.

[0038] 경사프레임(310)은 받침상판(100)의 하부에 탈착식으로 결합되거나 회동 가능하게 힌지결합되어 지면 또는 후술될 받침하판(400)으로부터 받침상판(100)의 일측을 들어 올려 지지한다. 이때, 경사프레임(310)은 서로 상이한 길이를 갖는 복수개로 마련되거나 회동 각도에 따른 설치각도를 변경시킬 수 있는 단수개 또는 복수개로 마련될 수 있음은 물론이다.

[0039] 다만, 본 발명의 받침상판(100)은 환자의 형상과 대응되도록 일방향으로 연장형성됨을 고려하여, 받침상판(10

0)의 경사 각도를 조절하는 경사프레임(310)은 상부경사프레임(311)과 하부경사프레임(312)로 구비되어 받침상판(100)의 길이방향의 양단에 각각 설치됨으로써, 받침상판(100)의 길이방향을 따라 적절한 지지력을 제공함은 물론, 받침상판(100)의 수평방향의 흔들림을 경감한다.

[0040] 받침하판(400)은 상술한 받침상판(100)과 대응되는 형상 및 구조로 받침상판(100)의 하부에 설치되어 받침상판(100)에 결속됨으로써, 휴대 또는 보관 시 경사조절수단(300)이 들것(ST)의 외부로 노출되어 훼손되지 않도록 하며, 사용시 일단이 받침상판(100)에 결합된 경사프레임(310)의 타단을 지지함으로써, 경사프레임(310)을 통해 전달되는 환자의 무게에 따른 집중하중을 받침하판(400)의 평판 전체로 분산하여 전달한다.

[0041] 본 발명의 들것(ST)에는 이러한 받침하판(400)의 구성이 별도로 마련됨으로써, 들것(ST)이 설치되는 지면의 평탄도가 고르지 않을 때, 복수개의 경사프레임(310)에 의해 형성되는 받침상판(100)의 경사가 길이방향을 따라 균형적으로 형성되도록 하는 것은 물론, 들것(ST)이 병상의 매트리스와 같이 하중에 의해 쉬이 변형되거나 파손되는 위치에 놓여지더라도 균등한 분포하중을 매트리스에 인가함으로써, 들것(ST)의 수평 구조를 용이하게 구현할 수 있으며, 매트리스의 파손 또한 경감할 수 있다.

[0042] 여기서, 받침상판(100), 경사조절수단(300) 및 받침하판(400)의 경사 형성 구조와 그 세부 구성에 대해서는 후술될 도 4 내지 도 6에서 다시 상세히 설명하기로 한다.

[0043] 아울러, 상술한 받침상판(100), 거치판(200), 경사조절수단(300) 및 받침하판(400)의 결합 구조는 도시하지는 않았으나, 모두 힌지 결합되어 상호 회동가능하게 구성됨은 물론이다.

[0045] 도 4는 본 발명의 일 실시예에 따른 경사프레임의 구성을 나타내는 부분 확대도이고, 도 5는 본 발명의 다른 실시예에 따른 경사프레임의 구성을 나타내는 부분 확대도이며, 도 6은 본 발명의 또 다른 실시예에 따른 경사프레임의 구성을 나타내는 부분 확대도이다.

[0046] 도 4를 참조하여, 본 발명의 일 실시예에서의 경사조절수단(300)은 경사프레임(310)이 서로 상이한 길이를 갖는 막대 형태로 구비되어, 받침상판(100)의 하부에 절첩 가능하게 결합되는 구성으로 마련된다.

[0047] 이때, 받침하판(400)에는 프레임 수용홈(410)이 형성되어, 들것(ST)이 휴대 또는 보관될 때, 받침상판(100)에 접철되어 돌출된 경사프레임(310)을 수용할 수 있으며, 그 프레임 수용홈(410) 내부에는 경사를 이루기 위해 펼쳐진 경사프레임(310)의 끝단이 인입되어 고정될 수 있는 프레임 고정홈(420)이 형성된다.

[0048] 이러한, 프레임 수용홈(410)과 고정홈(420)의 구성을 통해 들것(ST)의 보관 또는 휴대 시 받침상판(100)과 받침하판(400)은 너비면이 이격됨 없이 상호 접촉되어 사용될 수 있으며, 들것(ST)의 사용 시 들것(ST)의 경사각도가 공고히 고정될 수 있다.

[0049] 또한, 도 5를 참조하면, 본 발명의 다른 실시예에서의 경사조절수단(500)은 접철되는 경사프레임(510)이 받침상판(100)의 하부에 끝단이 결합된 고정부분(511)과, 고정부분(511)의 길이방향을 따라 이동하여 경사프레임(510)의 길이가 조절되도록 하는 연장부분(512)으로 나뉘어져 서로 상이한 경사프레임(510)의 길이를 통해 들것(ST)의 경사 각도를 조절할 수 있다.

[0050] 이때, 고정부분(511)과 연장부분(512)에는 각각 길이방향을 따라 일정간격의 핀고정홈(513)이 형성되고, 상호 대응되는 핀고정홈(513)에 고정핀(514)을 삽입함으로써, 고정부분(511)에 연장부분(512)이 결속되도록 할 수 있다.

[0051] 여기서, 받침하판(400)에는 일 실시예의 구성과 동일하게 프레임 고정홈(420)이 형성되어 들것(ST)의 경사가 공고히 고정되도록 할 수 있음은 물론이다.

[0052] 한편, 도 6을 참조하면, 본 발명의 또 다른 실시예에서의 경사조절수단(600)은 경사프레임(610)이 자유로운 회동 각도를 갖도록 마련되고, 받침하판(400)의 프레임 고정홈(420)이 경사프레임(610)의 회동 방향을 따라 일정간격으로 복수개 형성되어 경사프레임(610)이 각각의 프레임 고정홈(420)에 인입됨으로써, 경사프레임(610)의 회동 각도를 일정 간격으로 형성 및 고정할 수 있다.

[0053] 여기서, 경사프레임(610)은 일 실시예의 경사프레임(310)과 동일한 막대 형태일 수도 있으나, 평판 형상으로 구성되어 받침상판(100)을 통해 전달되는 환자의 하중을 받침하판(400)의 길이방향을 따라 분산하여 전달할 수 있다. 이때, 평판의 경사프레임(610)은 끝단이 타원형 또는 모서리 부분이 일정 곡률의 라운드진 형태로 마련될 수 있으며, 이러한 구성을 통해 들것(ST)이 길이방향을 따라 경사지게 놓여지는 경우, 그 경사에 따른 높낮이의

불균형을 수용할 수 있다.

[0054] 이때, 받침하판(400)에는 평판 형상의 경사프레임(610)을 수용하기 위해 평판 형상의 경사프레임(610)의 형상과 대응되는 프레임 수용홈(420)이 형성될 수 있다.

[0055] 아울러, 도 4 내지 도 6에서 경사프레임(310, 510, 610)의 구성을 받침상판(100)의 하면에 설치되는 것으로 상정하여 도시하고 설명하였으나, 경사프레임(310, 510, 610)의 구성이 받침하판(400)의 상면에 설치되고 프레임 수용홈(410) 및 고정홈(420)이 받침상판(100)의 하면에 설치되는 구성 역시 본 발명의 기술적 사상 내에 있음은 물론이다.

[0057] 도 7은 본 발명의 일 실시예에 따른 절첩판의 구성을 나타내는 부분 확대도이다.

[0058] 도 7에 도시된 바와 같이, 본 발명의 절첩판(130)은 받침상판(100)의 상부에서 일정 각도로 들어 올려져 환자의 다리를 받침으로써, 환자의 다리 자세를 변경할 수 있도록 마련된다.

[0059] 이를 위해, 절첩판(130)은 일단이 받침상판(100)의 상면에 힌지 결합되어 회동하는 제1절첩판(131) 및 일단이 제1절첩판(131)의 자유단인 타단에 힌지결합되어 제1절첩판(131)을 기준으로 회동하는 제2절첩판(132)로 구성된다.

[0060] 이때, 제1절첩판(131)의 회동각도는 받침상판(100)의 상면을 기준으로 90° 내로 형성되며, 제2절첩판(132)는 제1절첩판(131)을 기준으로 180° 내로 형성될 수 있으나, 지지구조를 형성하기 위하여 90° 내의 예각으로 형성되는 것이 바람직하다.

[0061] 한편, 받침상판(100)의 상면에는 제2절첩판(132)의 자유단인 타단을 인입시켜 고정함으로써, 예각으로 형성된 절첩판(130)의 지지구조를 고정시키는 절첩판 고정홈(140)이 절첩판(130)의 회동방향을 따라 적어도 하나 이상 형성된다. 이러한 복수개의 절첩판 고정홈(140)의 구성을 통해 절첩판(130)의 회동으로 이루어내는 경사 높이 및 경사 각도를 조절할 수 있다.

[0062] 아울러, 받침상판(100)의 상면에는 절첩판(130)을 내부에 수용하여 받침상판(100)의 상면이 평판형 구조를 유지할 수 있도록 절첩판 수용홈(150)이 형성될 수 있음은 물론이다.

[0064] 위에서 설명한 바와 같이 본 발명에 대한 구체적인 설명은 첨부된 도면을 참조한 실시예에 의해서 이루어졌지만, 상술한 실시예는 본 발명의 바람직한 예를 들어 설명하였을 뿐이기 때문에, 본 발명이 상기의 실시예에만 국한되는 것으로 이해되어져서는 아니 되며, 본 발명의 권리범위는 후술하는 청구범위 및 그 균등개념으로 이해되어져야 할 것이다.

부호의 설명

[0065] ST : 들것

100 : 받침상판

110 : 파지홈

120 : 거치판 수용홈

130 : 절첩판

131 : 제1절첩판

132 : 제2절첩판

140 : 절첩판 고정홈

150 : 절첩판 수용홈

200 : 거치판

210 : 파지홈

300 : 경사조절수단

310 : 경사프레임

311 : 상부경사프레임

312 : 하부경사프레임

400 : 받침하판

410 : 프레임 수용홈

420 : 프레임 고정홈

500 : 경사조절수단

510 : 경사프레임

511 : 고정부분

512 : 연장부분

513 : 핀고정홈

514 : 고정핀

600 : 경사조절수단

610 : 경사프레임

도면

도면1

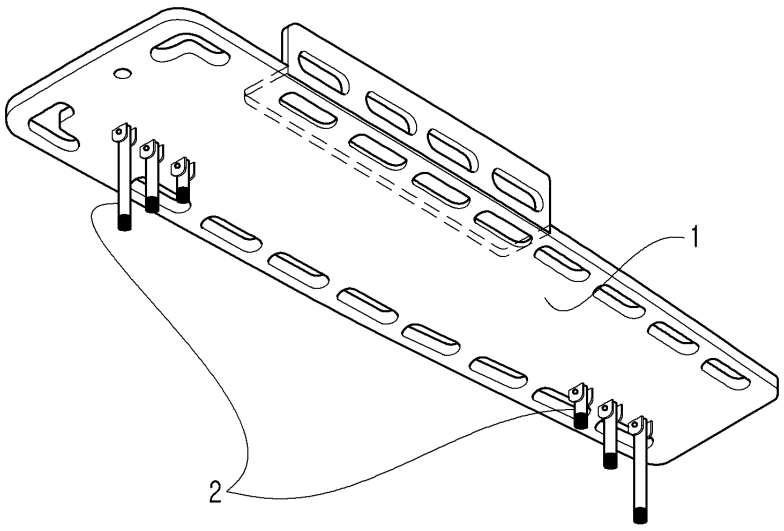

도면2

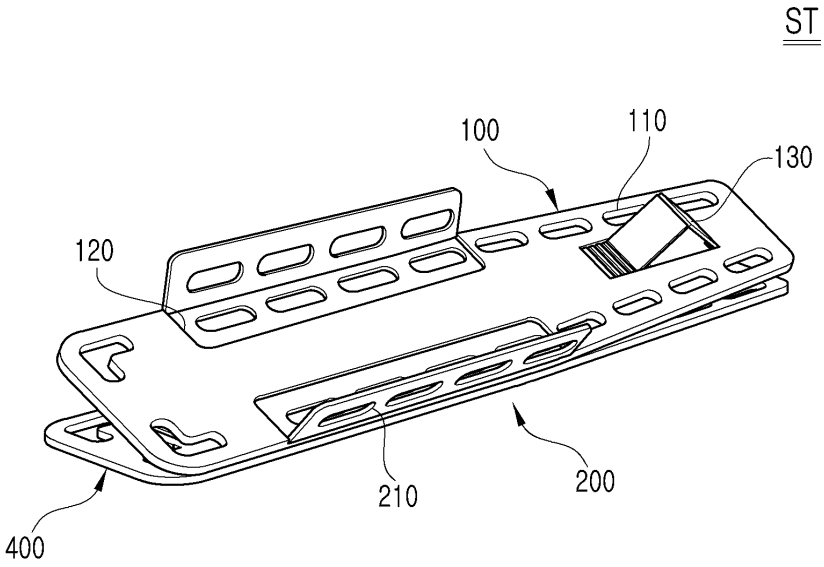
ST
100
110
130
120
210
200
400

도면3

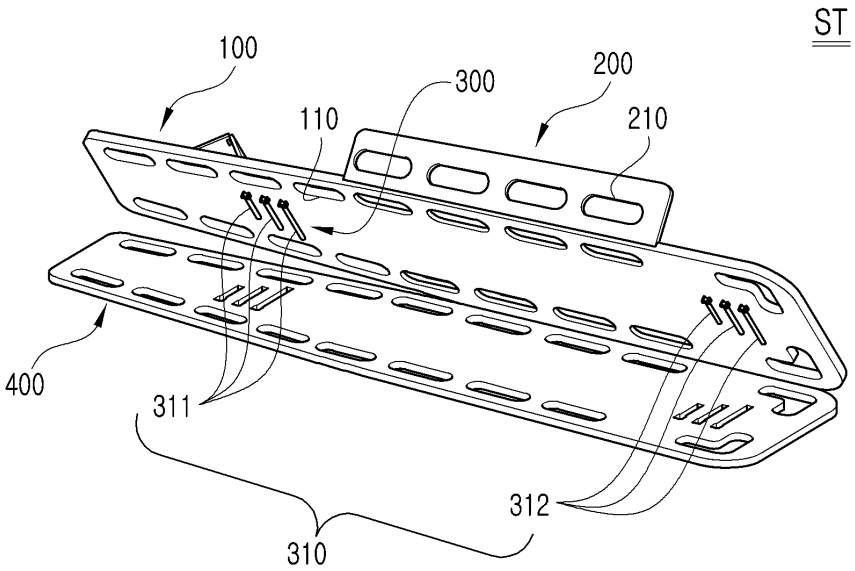
ST
100
300
200
110
210
400
311
312
310

도면4

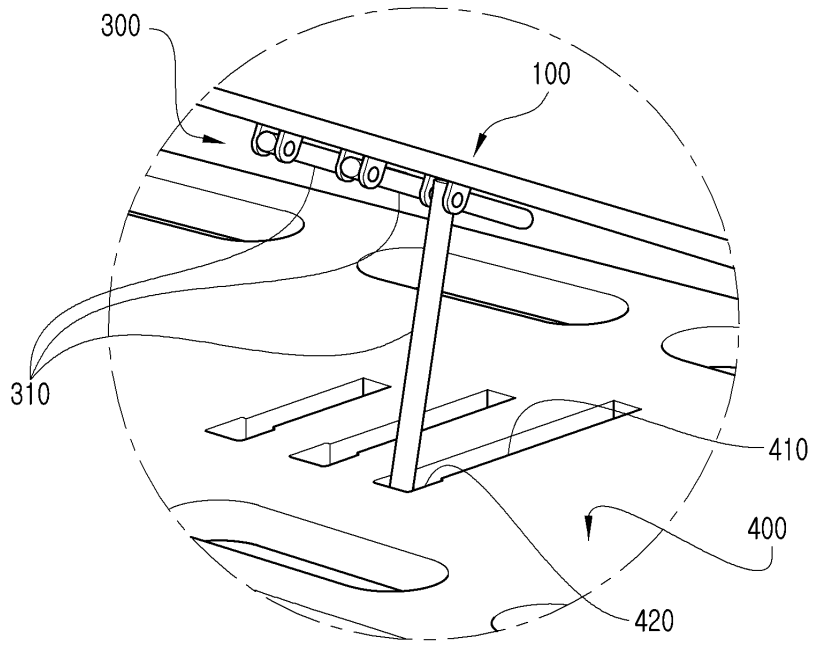

도면5

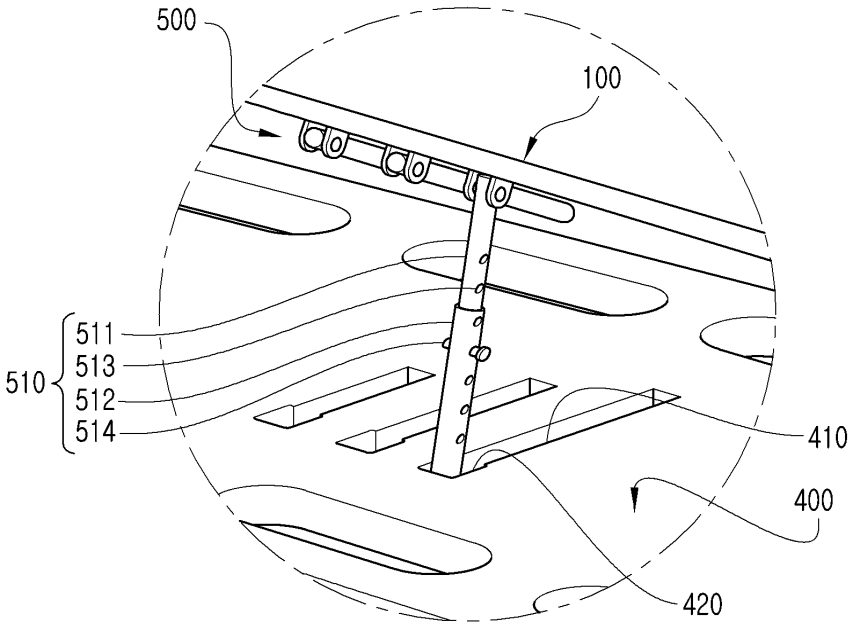

도면6

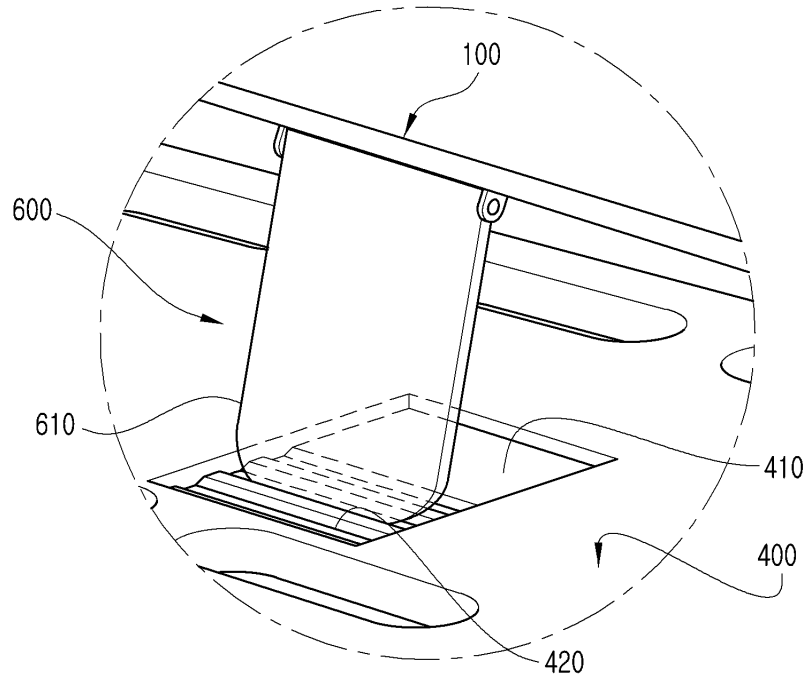

도면7

