(19)中华人民共和国国家知识产权局

(12)实用新型专利

(10)授权公告号 CN 202950372 U
(45)授权公告日 2013.05.29

(21)申请号 201220647063.2

(22)申请日 2012.11.30

(73)专利权人 上海邑通道具设计制作有限公司
地址 201402 上海市奉贤区庄行镇大叶公路2058弄12号第一幢

(72)发明人 丁军 何良政 周晶 付岩 缪程芳 吴霜 黄琼 马律 臧金龙 薛英鹤 丁也 金菊芳 张蕾 丁晓文 芦永鹏 卢永波 闫广敏 王斐 申瑞雪 王珊珊 王宇峰 吴斌 宋鹏 朱泉 朱建祥 王克强

(74)专利代理机构 上海华工专利事务所 31104
代理人 应云平

(51)Int.Cl.
A47F 7/08(2006.01)

权利要求书1页 说明书2页 附图1页

(54)实用新型名称

双面鞋架

(57)摘要

本实用新型公开了一种涉及鞋子陈列架技术领域的双面鞋架。本实用新型包括鞋架本体、底座和若干块隔板，鞋架本体的底部与底座固定连接，每两块隔板镜像对称设置于鞋架本体两侧且与鞋架本体固定连接，若干块隔板由上到下设置为若干层，其中，所述鞋架本体包括在同一平面上的指示牌和矩形框架，所述指示牌的高度超过矩形框架。本实用新型用于陈列、出样鞋子，能够满足品牌客户的要求，结构简单稳固，功能合理，款式设计新颖，外形时尚，且美观大方，得到了客户的一致好评，是一种理想的展示架。

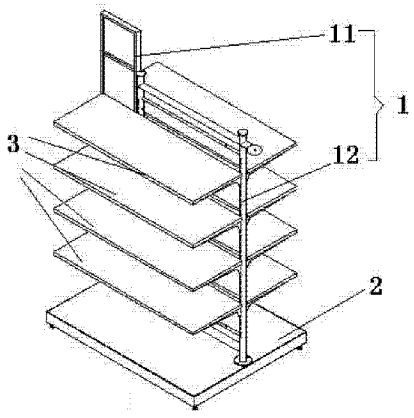

CN 202950372 U

1. 一种双面鞋架，其特征在于，包括鞋架本体、底座和若干块隔板，鞋架本体的底部与底座固定连接，每两块隔板镜像对称设置于鞋架本体两侧且与鞋架本体固定连接，若干块隔板由上到下设置为若干层，其中，所述鞋架本体包括在同一平面上的指示牌和矩形框架，所述指示牌的高度超过矩形框架。

2. 如权利要求 1 所述的双面鞋架，其特征在于，所述鞋架本体的矩形框架包括两根水平杆和两根竖直杆，第一竖直杆与指示牌贴合，两根水平杆的两端分别与两根竖直杆的连接，两根竖直杆的底部与底座连接，与底座较接近的水平杆与底座之间留有间隙，指示牌的底部与底座贴合。

3. 如权利要求 2 所述的双面鞋架，其特征在于，所述若干块隔板设置于两根水平杆之间。

4. 如权利要求 3 所述的双面鞋架，其特征在于，所述双面鞋架还包括两个加强筋，所述每个加强筋的两端分别与第一竖直杆和第二竖直杆固定连接，所述第一加强筋设置于所有隔板的上方和第一水平杆的下方，所述第二加强筋设置于所有隔板的下方和第二水平杆的上方。

5. 如权利要求 4 所述的双面鞋架，其特征在于，所述底座的底面设置有四个两两镜像设置的固定块。

双面鞋架

技术领域

[0001] 本实用新型涉及鞋子陈列架技术领域，具体涉及一种双面鞋架。

背景技术

[0002] 鞋子陈列架大量使用在商场、服装店中，各商家为了招揽顾客、突出风格、树立品牌，越来越重视店面的设计，从整体风格，到家具搭配，甚至到货品的摆放，都经过了精心设计。

[0003] 现有常见的鞋子陈列架样式一般为两种，第一种是书架式陈列架，即做成类似书架的小型样式陈列鞋子，第二种是立柱式陈列架，该立柱式陈列架包括柱体和交错设置于柱体上的若干个陈列柱，一般是鞋口套在陈列柱上。第一种的不足之处是鞋子的陈列不直观且找鞋麻烦，第二种的不足之处是鞋底朝上，不雅观且陈列少。

[0004] 对于一些高端品牌来说，通常需要设计出一些新颖的道具，以吸引顾客的眼球，因此如何设计出一种结构简单稳固，功能合理，款式设计新颖，外形时尚，且美观大方的陈列架是本领域技术人员需要解决的问题。

发明内容

[0005] 本实用新型的首要目的就在于克服现有的陈列架所存在的不足，从而提供一种双面鞋架。

[0006] 本实用新型的双面鞋架，包括鞋架本体、底座和若干块隔板，鞋架本体的底部与底座固定连接，每两块隔板镜像对称设置于鞋架本体两侧且与鞋架本体固定连接，若干块隔板由上到下设置为若干层，其中，所述鞋架本体包括在同一平面上的指示牌和矩形框架，所述指示牌的高度超过矩形框架。

[0007] 所述鞋架本体的矩形框架包括两根水平杆和两根竖直杆，第一竖直杆与指示牌贴合，两根水平杆的两端分别与两根竖直杆的连接，两根竖直杆的底部与底座连接，与底座较接近的水平杆与底座之间留有间隙，指示牌的底部与底座贴合。

[0008] 所述若干块隔板设置于两根水平杆之间。

[0009] 所述双面鞋架还包括两个加强筋，所述每个加强筋的两端分别与第一竖直杆和第二竖直杆固定连接，所述第一加强筋设置于所有隔板的上方和第一水平杆的下方，所述第二加强筋设置于所有隔板的下方和第二水平杆的上方。

[0010] 所述底座的底面设置有四个两两镜像设置的固定块。

[0011] 本实用新型的若干块隔板用于陈列鞋子，指示牌与矩形框架贴合，指示牌与与底座贴合，矩形框架的两根竖直杆与底座固定连接，支撑整个鞋架。两个加强筋用于增强鞋架的横向受力强度。固定块设置于底座的底面，使整个架子的位置更稳定。指示牌用于填写产品信息、标示尺码张贴穿鞋的效果图、布置广告图片等。由于本实用新型为多面开放式的陈列结构，顾客找鞋十分方便，鞋面朝上陈列，美观整洁。

[0012] 本实用新型用于陈列、出样鞋子，能够满足品牌客户的要求，结构简单稳固，功能

合理，款式设计新颖，外形时尚，且美观大方，得到了客户的一致好评，是一种理想的展示架。

附图说明

[0013] 图 1 为实施例的结构示意图。

[0014] 图 2 为实施例的主视图。

具体实施方式

[0015] 以下结合具体实施例，对本实用新型作进一步说明。应理解，以下实施例仅用于说明本实用新型而非用于限定本实用新型的范围。

[0016] 如图 1 和图 2 所示，本实用新型的双面鞋架，包括鞋架本体 1、底座 2 和若干块隔板 3，鞋架本体 1 的底部与底座 2 固定连接，每两块隔板 3 镜像对称设置于鞋架本体 1 两侧且与鞋架本体 1 固定连接，若干块隔板 3 由上到下设置为若干层，其中，所述鞋架本体 1 包括在同一平面上的指示牌 11 和矩形框架 12，所述指示牌 11 的高度超过矩形框架 12。

[0017] 所述鞋架本体 1 的矩形框架 12 包括两根水平杆 121、122 和两根竖直杆 123、124，第一竖直杆 123 与指示牌 11 贴合，两根水平杆 121、122 的两端分别与两根竖直杆 123、124 的连接，两根竖直杆 123、124 的底部与底座 2 连接，与底座 2 较接近的水平杆 122 与底座 2 之间留有间隙，指示牌 11 的底部与底座 2 贴合。

[0018] 所述若干块隔板 3 设置于两根水平杆 121、122 之间。

[0019] 所述双面鞋架还包括两个加强筋 41、42，所述每个加强筋 41、42 的两端分别与第一竖直杆 123 和第二竖直杆 124 固定连接，所述第一加强筋 41 设置于所有隔板 3 的上方和第一水平杆 121 的下方，所述第二加强筋 42 设置于所有隔板 3 的下方和第二水平杆 122 的上方。

[0020] 所述底座 2 的底面设置有四个两两镜像设置的固定块 21。

[0021] 本实用新型的若干块隔板 3 用于陈列鞋子，指示牌 11 与矩形框架 12 贴合，指示牌 11 与与底座 2 贴合，矩形框架 12 的两根竖直杆 123、124 与底座 2 固定连接，支撑整个鞋架。两个加强筋 41、42 用于增强鞋架的横向受力强度。固定块 21 设置于底座 2 的底面，使整个架子的位置更稳定。指示牌 11 用于填写产品信息、标示尺码张贴穿鞋的效果图、布置广告图片等。由于本实用新型为多面开放式的陈列结构，顾客找鞋十分方便，鞋面朝上陈列，美观整洁。

[0022] 本实用新型用于陈列、出样鞋子，能够满足品牌客户的要求，结构简单稳固，功能合理，款式设计新颖，外形时尚，且美观大方，得到了客户的一致好评，是一种理想的展示架。

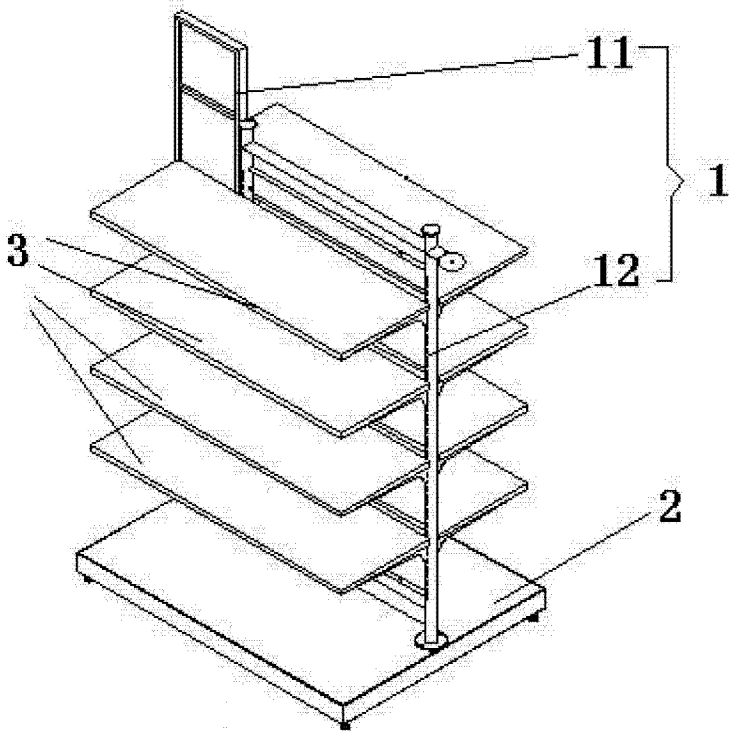

图 1

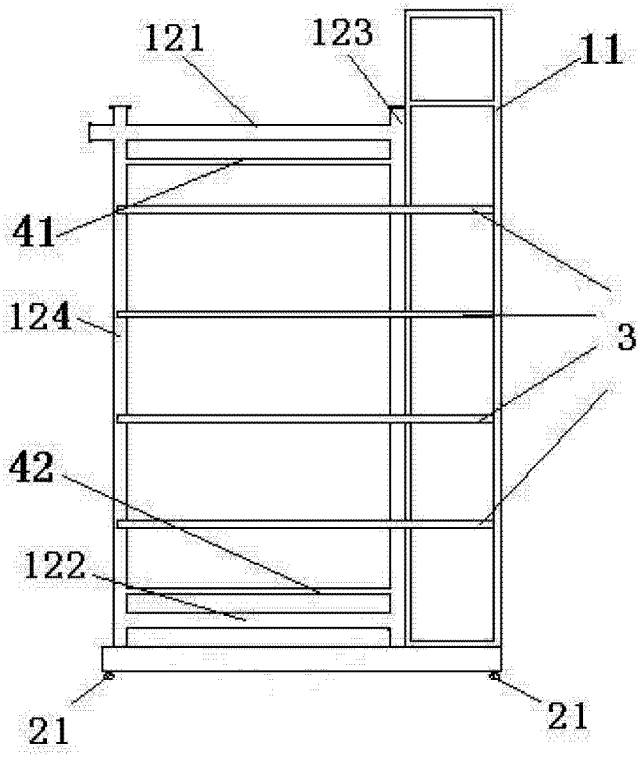

图 2