(19)中华人民共和国国家知识产权局

(12)实用新型专利

(10)授权公告号 CN 202617876 U
(45)授权公告日 2012.12.26

(21)申请号 201220130109.3

(22)申请日 2012.03.28

(73)专利权人 陈肖龄
地址 116000 辽宁省大连市西岗区北京街71号（大连市第一中学）

(72)发明人 陈肖龄

(51)Int.Cl.
A01G 25/14(2006.01)

权利要求书 1 页 说明书 1 页 附图 1 页

(54)实用新型名称

浇花器

(57)摘要

一种浇花器，两个相互平行设置的支杆均为伸缩结构，支杆的底部设有底架，底架的底部设有滚轮；两个支杆之间设有壶体，壶体设置在支杆的上部，壶体是通过其两侧的连杆与支杆相连的，连杆与支杆通过转轴连接；上述壶体的一侧设有把手，与把手相对一侧设有壶嘴。本实用新型与现有技术相比具有样式新颖，构造简单，方便实用，操作便捷，制作简易等优点。

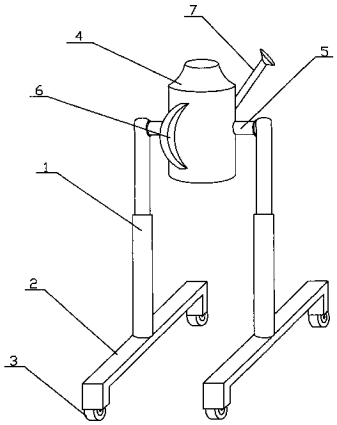

CN 202617876 U

1. 一种浇花器，包括支杆、底架、滑轮、壶体、连杆、把手以及壶嘴，其特征是：两个相互平行设置的支杆均为伸缩结构，支杆的底部设有底架，底架的底部设有滚轮；两个支杆之间设有壶体，壶体设置在支杆的上部，壶体是通过其两侧的连杆与支杆相连的，连杆与支杆通过转轴连接；上述壶体的一侧设有把手，与把手相对一侧设有壶嘴。

浇花器

[0001] 技术领域 本实用新型涉及一种养殖花卉用具，尤其涉及一种浇花器。

[0002] 背景技术 众所周知，随着人们生活水平的提高，人们越来越注重自身修养的提高，而养殖花卉的人们越来越多，目前，人们在浇花时主要是利用浇花水壶，现有的浇花水壶在实际使用过程中存在着操作繁琐，浇花费力，不易移动等缺点，随着生活水平的不断提高，现有的浇花水壶已经不能满足人们的使用需求。

[0003] 发明内容 本实用新型的目的在于提供一种样式新颖，构造简单，方便实用，操作便捷，制作简易，更适合大众使用的浇花器。

[0004] 本实用新型包括支杆、底架、滑轮、壶体、连杆、把手以及壶嘴，两个相互平行设置的支杆均为伸缩结构，支杆的底部设有底架，底架的底部设有滚轮；两个支杆之间设有壶体，壶体设置在支杆的上部，壶体是通过其两侧的连杆与支杆相连的，连杆与支杆通过转轴连接；上述壶体的一侧设有把手，与把手相对一侧设有壶嘴。

[0005] 本实用新型的壶体内部灌水，浇花时，可将壶体的壶嘴对准花卉，根据花卉的高度调整两支杆的长度，位置对准后，握住把手转动壶体即可完成浇花；底架底端的滚轮便于移动整体，使浇花更加省时省力。

[0006] 本实用新型与现有技术相比具有如下优点：样式新颖，构造简单，方便实用，操作便捷，制作简易，更适合大众使用。

[0007] 附图说明 图 1 为本实用新型的立体示意简图。

[0008] 具体实施方式 在图 1 所示的浇花器的立体示意简图中，两个相互平行设置的支杆 1 均为伸缩结构，支杆的底部设有底架 2，底架的底部设有滚轮 3；两个 支杆之间设有壶体 4，壶体设置在支杆的上部，壶体是通过其两侧的连杆 5 与支杆相连的，连杆与支杆通过转轴连接；壶体的一侧设有把手 6，与把手相对一侧设有壶嘴 7。

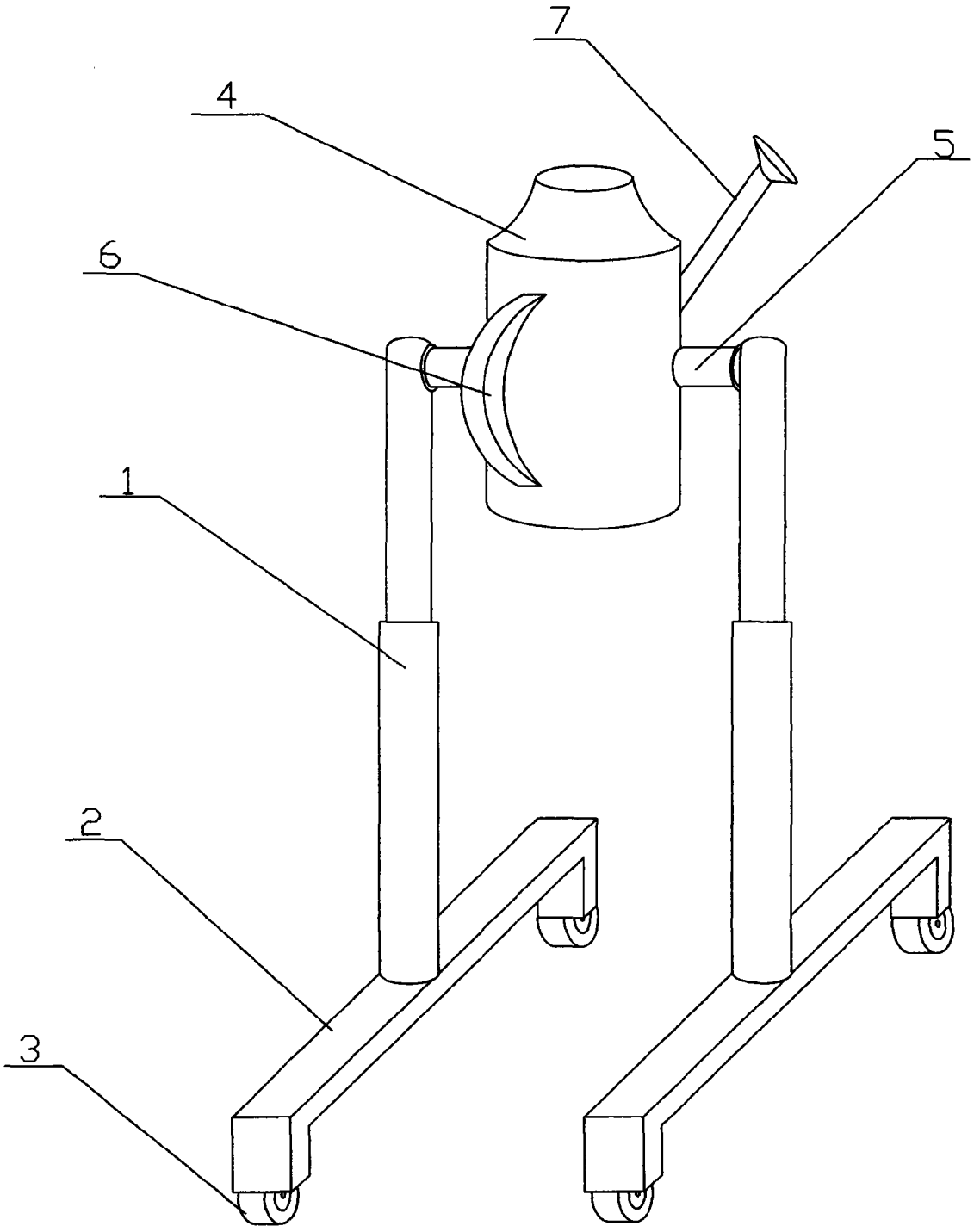

图 1