(19)中华人民共和国国家知识产权局

(12)实用新型专利

(10)授权公告号 CN 211638150 U
(45)授权公告日 2020.10.09

(21)申请号 201922176944.5

(22)申请日 2019.12.06

(73)专利权人 江苏锦阳金属新材料有限公司
地址 225500 江苏省泰州市姜堰区溱潼镇读书址村

(72)发明人 邹锦阳

(51)Int.Cl.
B21F 23/00(2006.01)
B21C 47/34(2006.01)

(ESM)同样的发明创造已同日申请发明专利

权利要求书1页 说明书3页 附图4页

(54)实用新型名称

一种多功能钢丝加工辅助配件

(57)摘要

本实用新型涉及不锈钢丝加工技术领域，尤其涉及一种多功能钢丝加工辅助配件。本实用新型采用的技术方案是：包括圆柱形主体装配连接稳定柱，所述主体装配连接稳定柱的外圆柱面左右两侧分别设有一体成型的加固装配连接防松稳定柱，所述加固装配连接防松稳定柱左右方向外侧位置为圆弧形结构，所述圆弧形结构的中心轴与所述主体装配连接稳定柱的中心轴相同，所述主体装配连接稳定柱的上端中心位置设有一体成型的圆柱形主体装配紧固稳定连接柱。本实用新型的优点是：在传统的辅助装配基础上增加了能够用来使钢丝进行输送导向的输送结构，使整体在使用过程中的灵活性更强，同时也提高了本配件的整体结构强度。

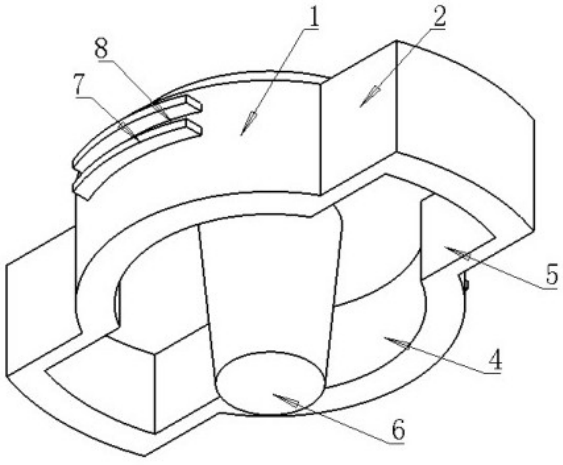

CN 211638150 U

1.一种多功能钢丝加工辅助配件,其特征在于:包括圆柱形主体装配连接稳定柱(1),所述主体装配连接稳定柱(1)的外圆柱面左右两侧分别设有一体成型的加固装配连接防松稳定柱(2),所述加固装配连接防松稳定柱(2)左右方向外侧位置为圆弧形结构,所述圆弧形结构的中心轴与所述主体装配连接稳定柱(1)的中心轴相同,所述主体装配连接稳定柱(1)的上端中心位置设有一体成型的圆柱形主体装配紧固稳定连接柱(3),所述主体装配连接稳定柱(1)的下端中心位置设有一个圆柱形主体装配稳定连接槽(4),所述加固装配连接防松稳定柱(2)的下端面上设有与所述主体装配稳定连接槽(4)相通的紧固防松稳定连接槽(5),所述主体装配稳定连接槽(4)的上端面中心位置设有一体成型的倒圆锥形中心装配导向稳定连接柱(6),所述中心装配导向稳定连接柱(6)的下端面位于所述主体装配连接稳定柱(1)下端面所在平面的下方,所述主体装配连接稳定柱(1)的外圆柱面前后两侧分别设有上下方向均匀分布的且为一体成型的圆弧形输送防护加固导向连接板(7),上下方向相邻所述输送防护加固导向连接板(7)之间形成钢丝输送导向稳定连接槽(8)。

2.根据权利要求1所述的一种多功能钢丝加工辅助配件,其特征在于:所述加固装配连接防松稳定柱(2)上下方向的厚度与所述主体装配连接稳定柱(1)上下方向的高度相同。

3.根据权利要求1所述的一种多功能钢丝加工辅助配件,其特征在于:所述紧固防松稳定连接槽(5)的深度与所述主体装配稳定连接槽(4)的深度相同。

4.根据权利要求1所述的一种多功能钢丝加工辅助配件,其特征在于:所述输送防护加固导向连接板(7)的外侧为圆弧形结构,所述输送防护加固导向连接板(7)外侧圆弧形结构的中心轴与所述主体装配连接稳定柱(1)的中心轴相同。

一种多功能钢丝加工辅助配件

技术领域

[0001] 本实用新型涉及不锈钢丝加工技术领域，尤其涉及一种多功能钢丝加工辅助配件。

背景技术

[0002] 不锈钢丝在生产加工时会用到多种不同的加工设备，加工设备中需要采用多种不同的安装配件，在进行安装使用时一般的配件仅能起到一个装配紧固的作用，在使用时的功能比较单一，钢丝输送时的导向位置则通常需要多个零件相互配合才能够完成安装的需求，在进行安装时的效率比较低。

实用新型内容

[0003] 本实用新型的目的是提供一种多功能钢丝加工辅助配件，它采用全新的结构设计，在传统的辅助装配基础上增加了能够用来使钢丝进行输送导向的输送结构，使整体在使用过程中的灵活性更强，同时也提高了本配件的整体结构强度，在使用过程中能够保障本配件具有更长的使用寿命，它的整体采用一体成型的结构设计，在使用时的自身强度更好，在使用过程中的整体安全性也更有保障，本零件在进行装配时通过下端位置设置的中心装配导向结构能够使装配时的操作更方便，装配时的整体效率也更高。

[0004] 本实用新型的技术方案如下：

[0005] 一种多功能钢丝加工辅助配件，其特征在于：包括圆柱形主体装配连接稳定柱，所述主体装配连接稳定柱的外圆柱面左右两侧分别设有一体成型的加固装配连接防松稳定柱，所述加固装配连接防松稳定柱左右方向外侧位置为圆弧形结构，所述圆弧形结构的中心轴与所述主体装配连接稳定柱的中心轴相同，所述主体装配连接稳定柱的上端中心位置设有一体成型的圆柱形主体装配紧固稳定连接柱，所述主体装配连接稳定柱的下端中心位置设有一个圆柱形主体装配稳定连接槽，所述加固装配连接防松稳定柱的下端面上设有与所述主体装配稳定连接槽相通的紧固防松稳定连接槽，所述主体装配稳定连接槽的上端面中心位置设有一体成型的倒圆锥形中心装配导向稳定连接柱，所述中心装配导向稳定连接柱的下端面位于所述主体装配连接稳定柱下端面所在平面的下方，所述主体装配连接稳定柱的外圆柱面前后两侧分别设有上下方向均匀分布的且为一体成型的圆弧形输送防护加固导向连接板，上下方向相邻所述输送防护加固导向连接板之间形成钢丝输送导向稳定连接槽。

[0006] 进一步的，所述加固装配连接防松稳定柱上下方向的厚度与所述主体装配连接稳定柱上下方向的高度相同。

[0007] 进一步的，所述紧固防松稳定连接槽的深度与所述主体装配稳定连接槽的深度相同。

[0008] 进一步的，所述输送防护加固导向连接板的外侧为圆弧形结构，所述输送防护加固导向连接板外侧圆弧形结构的中心轴与所述主体装配连接稳定柱的中心轴相同。

[0009] 本实用新型的有益效果：

[0010] 本实用新型采用全新的结构设计，在传统的辅助装配基础上增加了能够用来使钢丝进行输送导向的输送结构，使整体在使用过程中的灵活性更强，同时也提高了本配件的整体结构强度，在使用过程中能够保障本配件具有更长的使用寿命，它的整体采用一体成型的结构设计，在使用时的自身强度更好，在使用过程中的整体安全性也更有保障，本零件在进行装配时通过下端位置设置的中心装配导向结构能够使装配时的操作更方便，装配时的整体效率也更高。

附图说明

[0011] 图1为本实用新型的立体结构示意图；

[0012] 图2为本实用新型的正面示意图；

[0013] 图3为本实用新型的左侧示意图；

[0014] 图4为本实用新型的右侧示意图；

[0015] 图5为本实用新型的俯视示意图；

[0016] 图6为本实用新型的仰视示意图；

[0017] 图7为本实用新型第二方向的立体结构示意图；

[0018] 图中：1、主体装配连接稳定柱，2、加固装配连接防松稳定柱，3、主体装配紧固稳定连接柱，4、主体装配稳定连接槽，5、紧固防松稳定连接槽，6、中心装配导向稳定连接柱，7、输送防护加固导向连接板，8、钢丝输送导向稳定连接槽。

具体实施方式

[0019] 如图1至图7所示，一种多功能钢丝加工辅助配件，它采用全新的结构设计，在传统的辅助装配基础上增加了能够用来使钢丝进行输送导向的输送结构，使整体在使用过程中的灵活性更强，同时也提高了本配件的整体结构强度，在使用过程中能够保障本配件具有更长的使用寿命，它的整体采用一体成型的结构设计，在使用时的自身强度更好，在使用过程中的整体安全性也更有保障，本零件在进行装配时通过下端位置设置的中心装配导向结构能够使装配时的操作更方便，装配时的整体效率也更高。它包括圆柱形主体装配连接稳定柱1，所述主体装配连接稳定柱1的外圆柱面左右两侧分别设有一体成型的加固装配连接防松稳定柱2，它能够对本部件主体位置进行有效的加固，同时还可以作用装配连接时的稳定结构进行使用，使它在进行装配时的整体牢固性更好。所述加固装配连接防松稳定柱2左右方向外侧位置为圆弧形结构，所述圆弧形结构的中心轴与所述主体装配连接稳定柱1的中心轴相同，使本部件的整体结构稳定性更好。所述主体装配连接稳定柱1的上端中心位置设有一体成型的圆柱形主体装配紧固稳定连接柱3，它能够有效对顶部位置进行加固，使上端位置的结构强度更好，同时还可以作为上端位置的装配基准进行装配定位，使上端位置的装配更加方便。所述主体装配连接稳定柱1的下端中心位置设有一个圆柱形主体装配稳定连接槽4，在进行本部件的装配时能够与下端位置的装配结构紧密的连接在一起。所述加固装配连接防松稳定柱2的下端面上设有与所述主体装配稳定连接槽4相通的紧固防松稳定连接槽5，所述主体装配稳定连接槽4的上端面中心位置设有一体成型的倒圆锥形中心装配导向稳定连接柱6，通过它能够使装配时的操作更方便，装配时具有可靠的装配导向作

用。所述中心装配导向稳定连接柱6的下端面位于所述主体装配连接稳定柱1下端面所在平面的下方，所述主体装配连接稳定柱1的外圆柱面前后两侧分别设有上下方向均匀分布的且为一体成型的圆弧形输送防护加固导向连接板7，它能够对主体结构进行有效的加固，同时还可以作为钢丝输送时的导向板进行使用，使本部件的使用功能更多。上下方向相邻所述输送防护加固导向连接板7之间形成钢丝输送导向稳定连接槽8，钢丝可以在它的内部穿过，从而为其提供稳定的输送导向作用。

[0020] 作为优选，所述加固装配连接防松稳定柱2上下方向的厚度与所述主体装配连接稳定柱1上下方向的高度相同，使整体结构的强度更好，在进行装配使用时的整体结构安全性更高，能够与装配位置之间更可靠的连接在一起。

[0021] 作为优选，所述紧固防松稳定连接槽5的深度与所述主体装配稳定连接槽4的深度相同，使此位置在生产加工时的操作更方便，能够使生产加工时的效率更高。

[0022] 作为优选，所述输送防护加固导向连接板7的外侧为圆弧形结构，所述输送防护加固导向连接板7外侧圆弧形结构的中心轴与所述主体装配连接稳定柱1的中心轴相同，使此位置的结构稳定性更好，外侧位置占用的空间更小，使整体在使用时更方便。

[0023] 以上所述是本实用新型的优选实施方式，应当指出，对于本技术领域的普通技术人员来说，在不脱离本实用新型所述原理的前提下，还可以作出若干改进或替换，这些改进或替换也应视为本实用新型的保护范围。

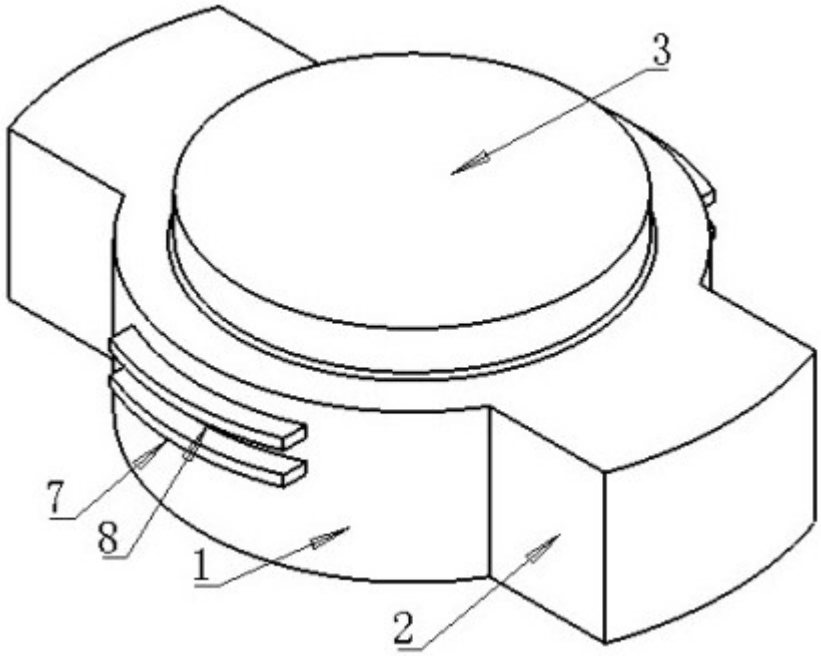

图 1

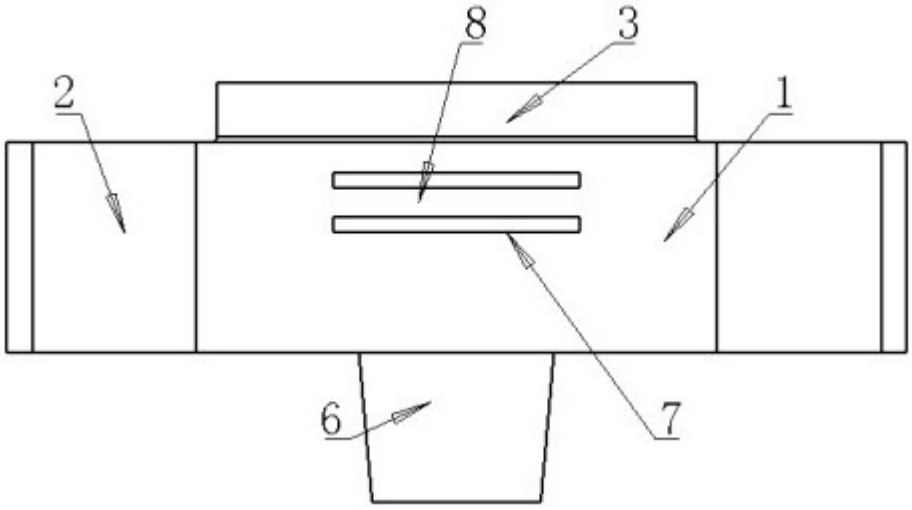

图 2

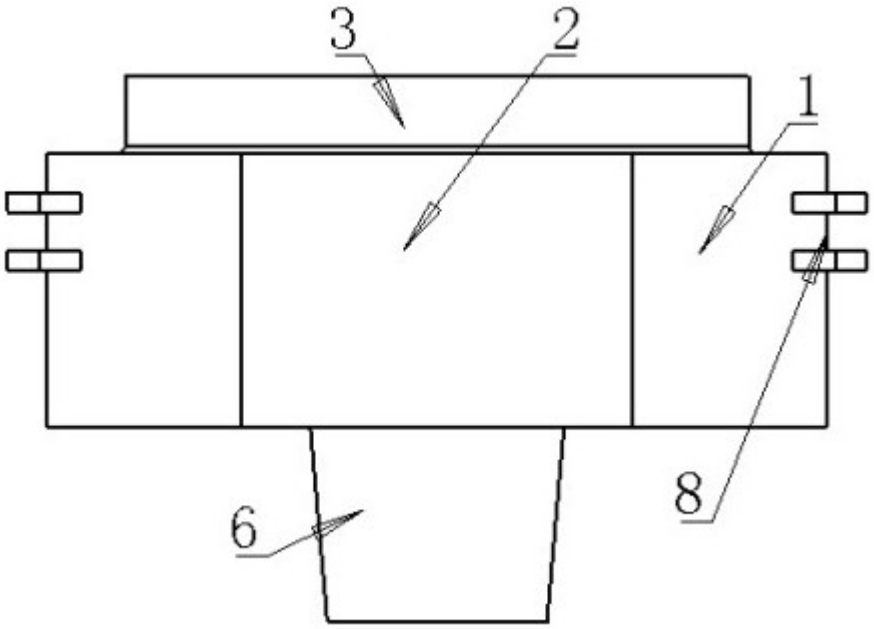

图 3

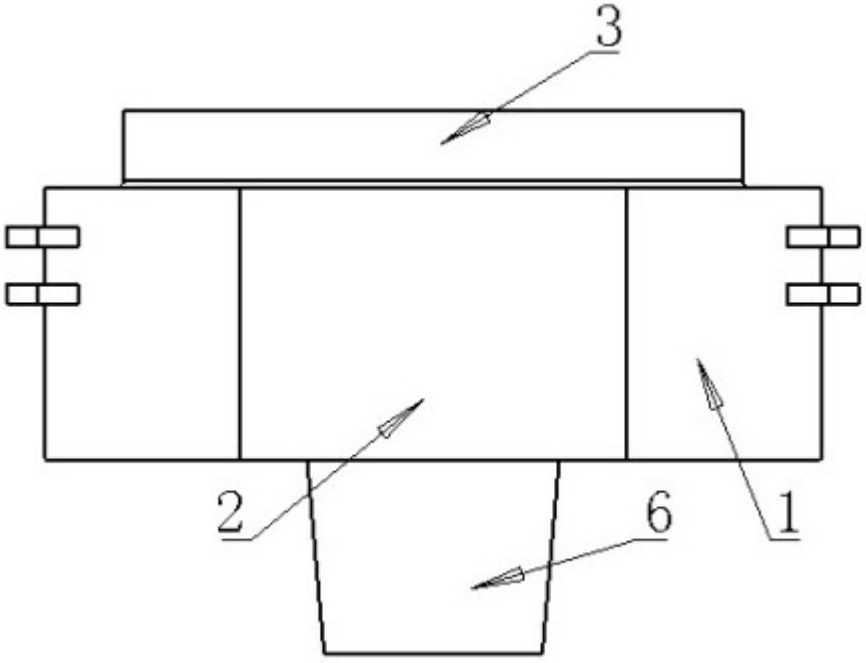

图 4

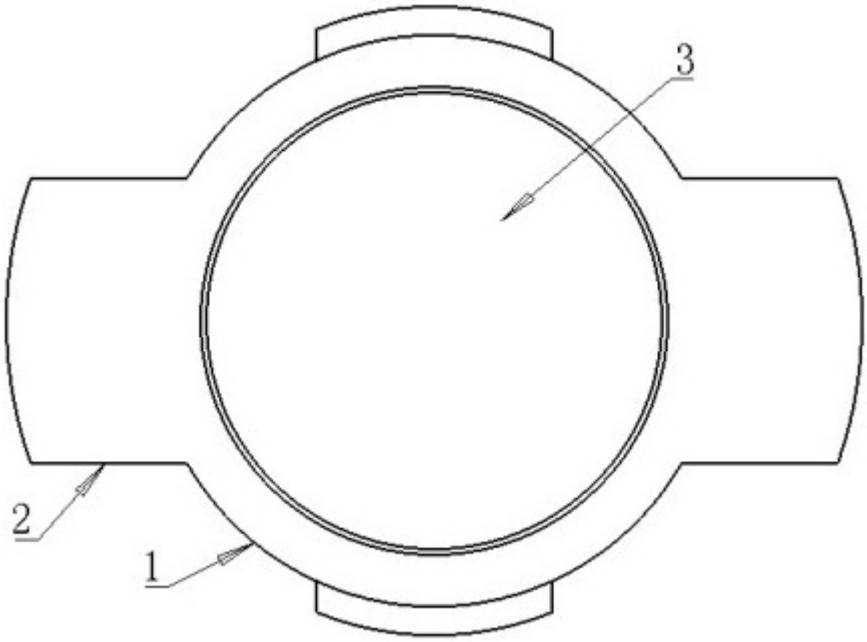

图 5

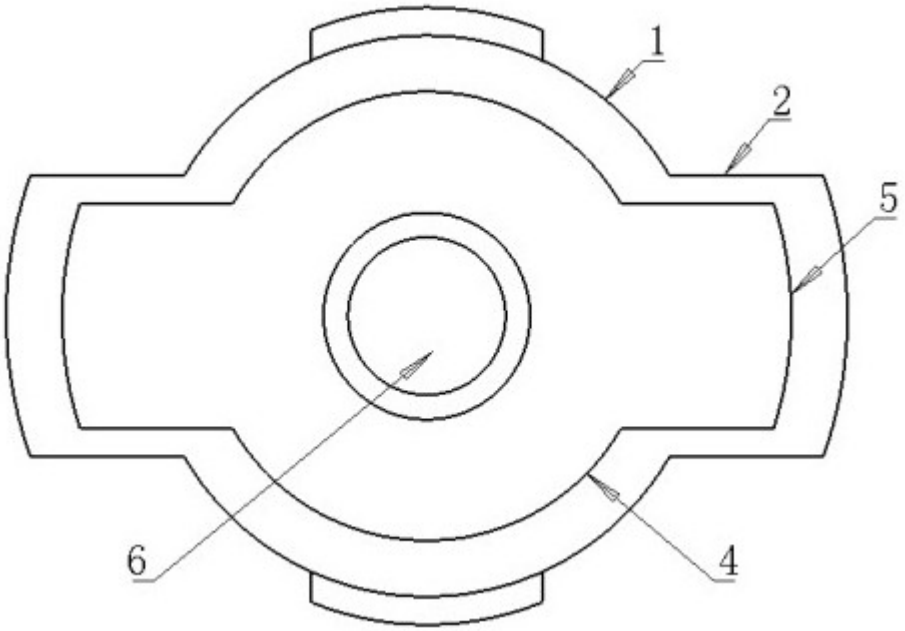

图 6

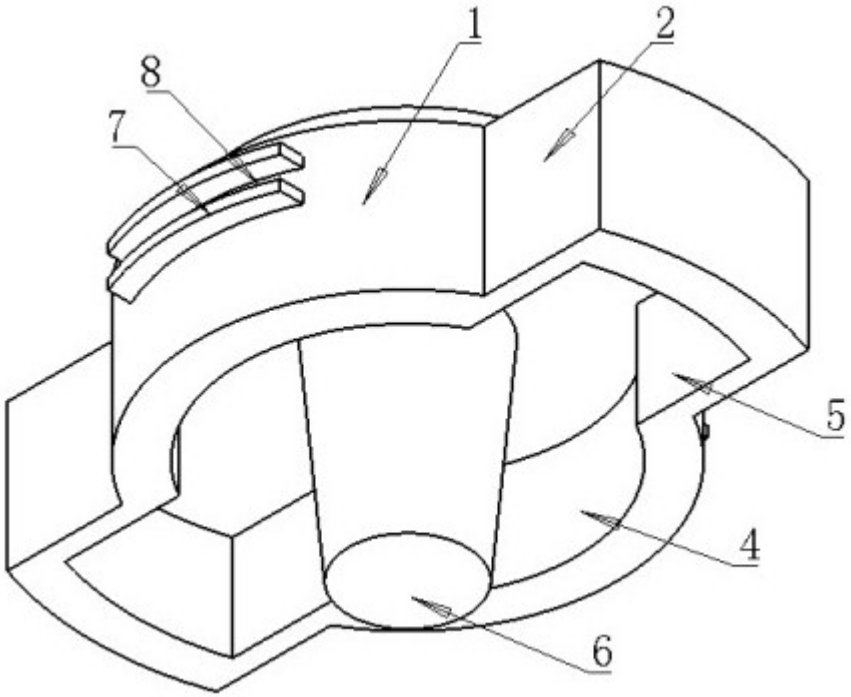

图 7