РОССИЙСКАЯ ФЕДЕРАЦИЯ



ФЕДЕРАЛЬНАЯ СЛУЖБА
ПО ИНТЕЛЛЕКТУАЛЬНОЙ СОБСТВЕННОСТИ

(19) **RU** (11) **180 806**(13) **U1**

(51) МПК
A63B 23/02 (2006.01)
A63B 24/00 (2006.01)
A63B 71/06 (2006.01)

(12) ОПИСАНИЕ ПОЛЕЗНОЙ МОДЕЛИ К ПАТЕНТУ

(52) СПК
A63B 71/0686 *(2006.01)*; ***A63B 23/0211*** *(2006.01)*; ***A63B 24/0062*** *(2006.01)*

(21)(22) Заявка: **2017131023, 18.09.2017**

(24) Дата начала отсчета срока действия патента:
18.09.2017

Дата регистрации:
22.06.2018

Приоритет(ы):
(22) Дата подачи заявки: **18.09.2017**

(45) Опубликовано: **22.06.2018** Бюл. № **18**

Адрес для переписки:
127349, Москва, ул. Мурановская, 17б, кв. 315, Попов В.В.

(72) Автор(ы):
Попов Виктор Владимирович (RU)

(73) Патентообладатель(и):
Попов Виктор Владимирович (RU)

(56) Список документов, цитированных в отчете о поиске: **WO 2013160859 A2, 31.10.2013. CN 101272829 A, 24.09.2008. CN 205198833 U, 04.05.2016. RU 172907 U1, 31.07.2017.**

(54) **Устройство для фиксации положения спины при выполнении упражнения "поднимание туловища"**

(57) Реферат:

Устройства для фиксации положения спины при выполнении упражнения «поднимание туловища».

Устройство предназначено для объективного контроля выполнения части упражнения «поднимание туловища», входящего в Программу Комплекса ГТО.

RU 180806 U1

RU 180806 U1

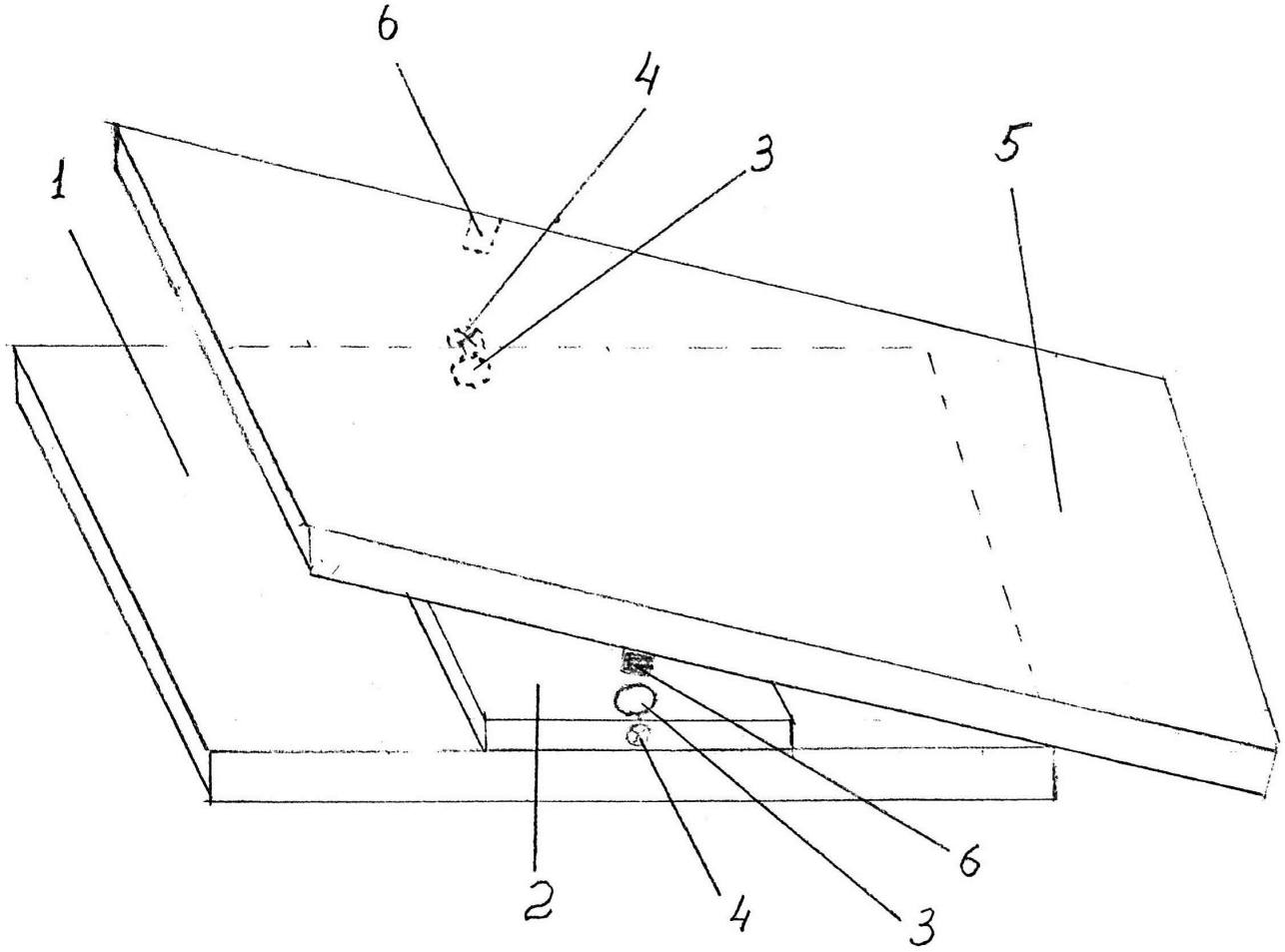

RU 180806 U1

RU 180806 U1

Упражнение «поднимание туловища» состоит из двух частей, подлежащих дополнительному контролю при его выполнении: при поднимании туловища из исходного положения «лежа на спине» и возвращение в исходное положение перед повторением следующего поднимания.

Полезная модель «Устройство для фиксации положения спины занимающегося при выполнении физического упражнения «поднимание туловища» предназначена для контроля опускания спины до исходного положения с помощью световых индикаторов (светодиодов) отражающих правильность выполнения упражнения при подготовке и сдаче нормативов Комплекса ГТО (Готов к труду и обороне).

Устройство состоит из основания в виде фанерной площадки(1), на которую устанавливается деревянный корпус(2) с вставленными в него двумя компактными блоками электрического питания(3) с разъемами и светодиодами(4), расположенных с противоположных сторон корпуса и подвижной площадки(5), соединенной с основанием рояльной петлей, на которой имеются выступы(6), расположенные над эластичными центрами блоков питания.

Сущность.

Сущность данного устройства заключается в простоте изготовления и малых финансовых затратах, безопасности при использовании, надежности в эксплуатации, компактности, возможности наглядного объективного определения правильности выполнения упражнения окружающими с использованием синхронной световой индикации с двух сторон устройства.

Технический результат.

Технический результат заключается в обеспечении возможности объективного визуального подсчета количества выполненных упражнений и правильности их выполнения с помощью простого безопасного устройства.

(57) Формула полезной модели

Устройство для фиксации положения спины при выполнении упражнения «поднимание туловища», состоящее из основания, на котором установлены 2 компактных блока питания с батарейками и световыми индикаторами и подвижной площадки, крепящейся петлей к основанию устройства с двумя колпачками на нижней стороне, направленными на проекцию центров блока питания, предназначено для фиксации полного касания занимающимся спиной подвижной площадки устройства после опускания туловища, при выполнении цикла его поднимания из исходного положения, которая посредством колпачков нажимает на эластичные поверхности блоков питания, в результате чего замыкаются контакты электрической цепи и синхронно включаются световые индикаторы, расположенные с обеих сторон устройства, фиксируя правильность выполнения финальной части упражнения.

1

