(19)中华人民共和国国家知识产权局

(12)实用新型专利

(10)授权公告号 CN 204861968 U
(45)授权公告日 2015.12.16

(21)申请号 201520569496.4

(22)申请日 2015.08.02

(73)专利权人 孙勇
地址 272000 山东省济宁市任城区太白中路9号济宁学院附属中学

(72)发明人 孙勇

(74)专利代理机构 济宁宏科利信专利代理事务所 37217
代理人 樊嵩

(51)Int.Cl.
A47B 65/00(2006.01)

权利要求书1页 说明书2页 附图1页

(54)实用新型名称

一种档案管理用卷宗撑开架

(57)摘要

一种档案管理用卷宗撑开架，包括有立板、固定顶板、气囊、把手、气阀、支撑片、销轴、固定条、通气管、手柄和充气装置。立板有两个，立板上方设有固定顶板，立板前端面设有把手，立板下端外侧设有支撑片，立板之间设有气囊，气囊上设有气阀，气阀连接设有通气管，通气管末端设有手柄，手柄上设有充气装置。本实用新型所述的一种档案管理用卷宗撑开架，整体结构简单，操作使用方便，稳定性好，可靠性高，使用本实用新型所述的一种档案管理用卷宗撑开架，不仅可以方便的将档案卷宗撑开为存放留出更多的空间，而且节省人力，减轻了档案管理工作的难度。

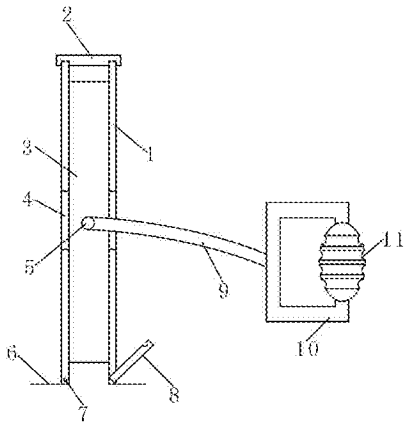

CN 204861968 U

1.一种档案管理用卷宗撑开架，包括有立板（1）、固定顶板（2）、气囊（3）、把手（4）、气阀（5）、支撑片（6）、销轴（7）、固定条（8）、通气管（9）、手柄（10）和充气装置（11），其特征在于，立板（1）是主体件，所述立板（1）有两个，立板（1）上方设置有固定顶板（2），所述固定顶板（2）下表面并列设置有纵向的滑槽；立板（1）前端面中部设置有把手（4）；立板（1）最下端外侧设置有支撑片（6），支撑片（6）与立板（1）夹角呈90°，在其中一个立板（1）正面最下端设置有固定条（8），固定条（8）一端与与立板（1）活动连接，另一端并列设置有豁口，在另一个立板（1）正面最下端设置有销轴（7）；在两个立板（1）之间设置有气囊（3），气囊（3）上设置有气阀（5），气阀（5）上连接设置有通气管（9），通气管（9）末端连接设置有手柄（10），所述手柄（10）为“口”字形结构，所述手柄（10）一侧设置有充气装置（11），通气管（9）在手柄（10）内与充气装置（11）连通。

一种档案管理用卷宗撑开架

技术领域

[0001] 本实用新型涉及档案管理，尤其涉及一种档案管理用卷宗撑开架。

背景技术

[0002] 在对档案卷宗在档案架上进行统一归置的时候，经常会遇到档案架上剩余的可视空间不足以存放卷宗的情况，由于档案袋有一定的蓬松性，可以压缩，此时如果将档案袋进行适当的挤压，尚可留出可放置卷宗的空间，目前的方式是先找出相对较大的缝隙，然后用力挤压两边的档案袋，留出较大的空间，再将档案插入到空间放置，此种方式需要工作人员使用较大的力气才能完成，而且为了达到更好的效果 往往需要多人一起将空隙两边的档案卷宗进行挤压，才能留出更多的存放空间，这样一来便给档案管理工作带来一定难度。

实用新型内容

[0003] 本实用新型目的在于，克服现有技术的不足之处，提供一种档案管理用卷宗撑开架，结构简单，操作方便，不仅可以方便的将档案卷宗撑开，为存放留出更多的空间，而且节省人力，减轻了档案管理工作的难度。

[0004] 本实用新型所述的一种档案管理用卷宗撑开架，包括有立板、固定顶板、气囊、把手、气阀、支撑片、销轴、固定条、通气管、手柄和充气装置。立板是本实用新型所述的一种档案管理用卷宗撑开架的主体件，所述立板有两个，立板上方设置有固定顶板，所述固定顶板下表面并列设置有纵向的滑槽，可使两个立板嵌入进去，可以通过嵌入不同位置的滑槽实现两个立板之间距离的调整；立板前端面中部设置有把手，操作的时候可通过把手将立板抽出；立板最下端外侧设置有支撑片，支撑片与立板夹角呈 90°，在其中一个立板正面最下端设置有固定条，固定条一端与与立板活动连接，另一端并列设置有豁口，在另一个立板正面最下端设置有销轴，固定条上的豁口可卡在销轴上，从而起到固定两个立板的作用；在两个立板之间设置有气囊，所述气囊用来撑开立板，气囊上设置有气阀，气阀上连接设置有通气管，通气管末端连接设置有手柄，所述手柄为“口”字形结构，所述手柄一侧设置有充气装置，通气管在手柄内与充气装置连通。在使用的时候，可以在卷宗中找出相对较大的空隙，将立板插入空隙，然后通过充气装置对气囊进行充气，气囊撑开立板到理想的状态，然后将固定顶板将立板上端固定，固定条将立板下端固定，取出气囊，即可将待放置的卷宗放入至立板撑开留出的空间内，放置完毕后，可以通过把手取出立板。

[0005] 本实用新型所述的一种档案管理用卷宗撑开架，整体结构简单，操作使用方便，稳定性好，可靠性高，使用本实用新型所述的一种档案管理用卷宗撑开架，不仅可以方便的将档案卷宗撑开为存放留出更多的空间，而且节省人力，减轻了档案管理工作的难度。

附图说明

[0006] 附图 1 是本实用新型所述的一种档案管理用卷宗撑开架的结构示意图。附图 2 是把手和立板连接结构示意图。附图 3 是本实用新型所述的一种档案管理用卷宗撑开架的使

用状态示意图。

[0007] 1－立板 2－固定顶板 3－气囊 4－把手 5－气阀 6－支撑片 7－销轴 8－固定条 9－通气管 10－手柄 11－充气装置。

具体实施方式

[0008] 现参照附图1、附图2和附图3，结合实施例说明如下：本实用新型所述的一种档案管理用卷宗撑开架，包括有立板1、固定顶板2、气囊3、把手4、气阀5、支撑片6、销轴7、固定条8、通气管9、手柄10和充气装置11。立板1是本实用新型所述的一种档案管理用卷宗撑开架的主体件，所述立板1有两个，立板1上方设置有固定顶板2，所述固定顶板2下表面并列设置有纵向的滑槽，可使两个立板1嵌入进去，可以通过嵌入不同位置的滑槽实现两个立板1之间距离的调整；立板1前端面中部设置有把手4，操作的时候可通过把手4将立板1抽出；立板1最下端外侧设置有支撑片6，支撑片6与立板1夹角呈90°，在其中一个立板1正面最下端设置有固定条8，固定条8一端与与立板1活动连接，另一端并列设置有豁口，在另一个立板1正面最下端设置有销轴7，固定条8上的豁口可卡在销轴7上，从而起到固定两个立板1的作用；在两个立板1之间设置有气囊3，所述气囊3用来撑开立板1，气囊3上设置有气阀5，气阀5上连接设置有通气管9，通气管9末端连接设置有手柄10，所述手柄10为“口”字形结构，所述手柄10一侧设置有充气装置11，通气管9在手柄10内与充气装置11连通。在使用的时候，可以在卷宗中找出相对较大的空隙，将立板1插入空隙，然后通过充气装置11对气囊3进行充气，气囊3撑开立板1到理想的状态，然后将固定顶板2将立板1上端固定，固定条8将立板1下端固定，取出气囊3，即可将待放置的卷宗放入至立板1撑开留出的空间内，放置完毕后，可以通过把手4取出立板1。本实用新型所述的一种档案管理用卷宗撑开架，整体结构简单，操作使用方便，稳定性好，可靠性高，使用本实用新型所述的一种档案管理用卷宗撑开架，不仅可以方便的将档案卷宗撑开为存放留出更多的空间，而且节省人力，减轻了档案管理工作的难度。

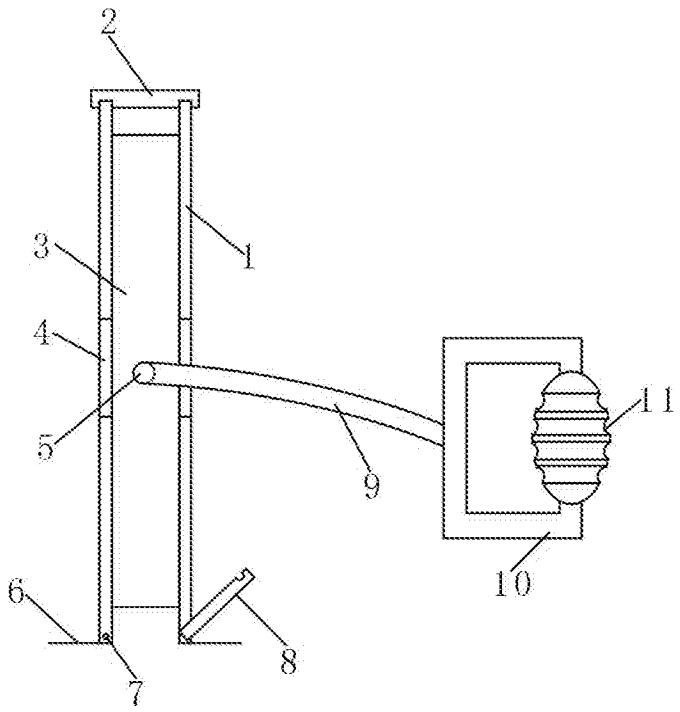

图 1

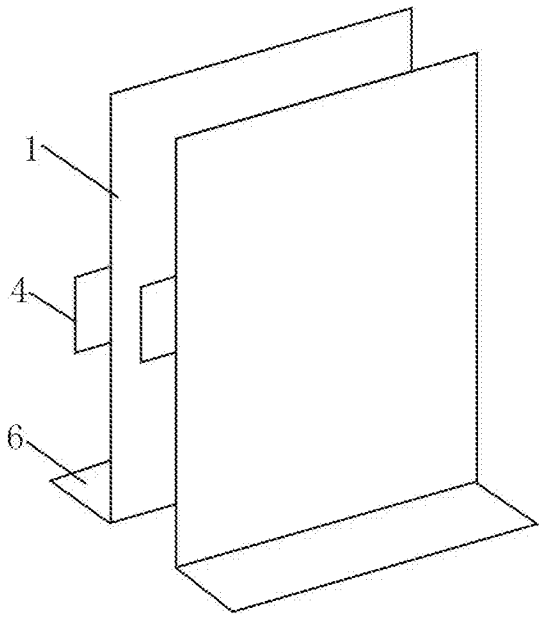

图 2

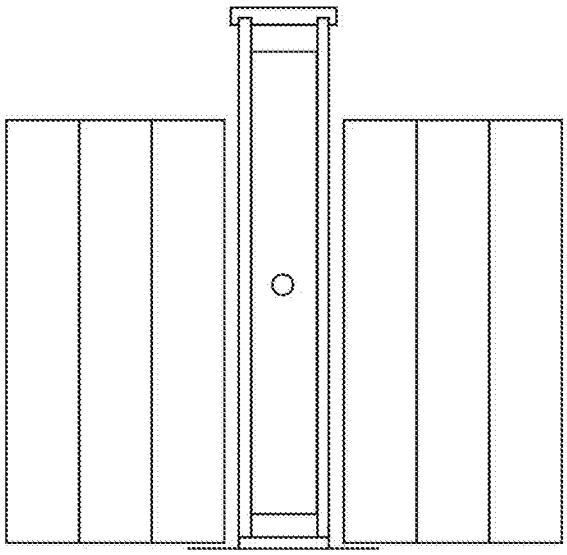

图 3