(19)国家知识产权局

(12)实用新型专利

(10)授权公告号 CN 222171618 U
(45)授权公告日 2024.12.17

(21)申请号 202420784327.1

(22)申请日 2024.04.16

(73)专利权人 建平县有线传输台
地址 122000 辽宁省朝阳市建平县叶柏寿街道万寿路64号

(72)发明人 于柏云

(74)专利代理机构 西安万知知识产权代理有限公司 61264
专利代理师 李春红

(51)Int.Cl.
A47B 63/00(2006.01)
A47B 65/00(2006.01)
A47B 97/00(2006.01)

权利要求书1页 说明书2页 附图2页

(54)实用新型名称

一种方便放取档案的档案橱

(57)摘要

本实用新型公开了档案橱技术领域的一种方便放取档案的档案橱,包括档案橱,档案橱前侧壁铰接设有橱门,档案橱内壁设有三组放置板,三组放置板前侧壁均开设有滑槽,滑槽内设有定位组件,定位组件包括滑槽内设有的滑杆,滑杆两端分别与滑槽内左右侧壁相连接,滑杆外壁套接设有两组滑块,两组滑块内开设有空腔,空腔内滑动连接设有活动板,本实用在定位组件的作用下能够对需要拿取档案的左右两侧档案进行定位,从而在抽取需要的档案时,左右两侧档案不会被一起抽拉出来,从而方便工作人员进行抽取档案,使用方便。

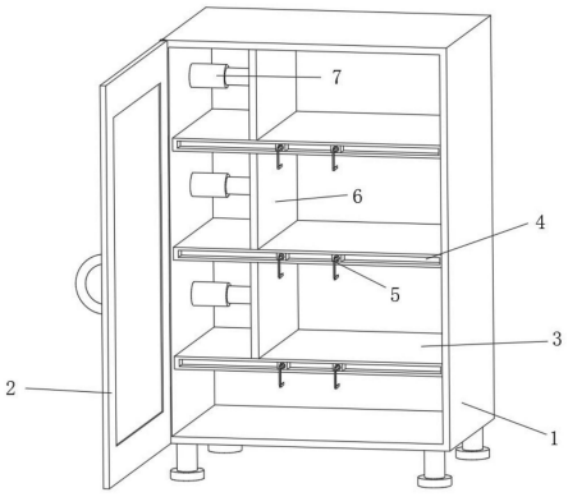

CN 222171618 U

1.一种方便放取档案的档案橱,包括档案橱(1),所述档案橱(1)前侧壁铰接设有橱门(2),所述档案橱(1)内壁设有三组放置板(3),其特征在于:三组所述放置板(3)前侧壁均开设有滑槽(4),所述滑槽(4)内设有定位组件(5),所述定位组件(5)包括滑槽(4)内设有的滑杆(51),所述滑杆(51)两端分别与滑槽(4)内左右侧壁相连接,所述滑杆(51)外壁套接设有两组滑块(50),两组滑块(50)内开设有空腔(52),所述空腔(52)内滑动连接设有活动板(54),所述滑块(50)前侧壁设有连接板(56),所述活动板(54)前侧壁设有活动杆(55),活动杆(55)一端贯穿空腔(52)内前侧壁与连接板(56)后侧壁相连接,所述活动板(54)后侧壁设有弹簧(53),所述弹簧(53)一端与空腔(52)内后侧壁相连接,所述连接板(56)前侧壁通过轴承连接设有卡板(57)。

2.根据权利要求1所述的方便放取档案的档案橱,其特征在于:所述卡板(57)呈U形状设置。

3.根据权利要求1所述的方便放取档案的档案橱,其特征在于:所述空腔(52)内左右侧壁均开设有导向槽,所述活动板(54)左右侧壁均设有与导向槽相匹配的导向块。

4.根据权利要求1所述的方便放取档案的档案橱,其特征在于:所述滑槽(4)内后侧壁开设有限位槽,两组滑块(50)后侧壁均设有与限位槽相匹配的限位块。

5.根据权利要求1所述的方便放取档案的档案橱,其特征在于:所述放置板(3)顶部滑动连接设有防倾倒板(6),所述档案橱(1)内左侧壁设有电动伸缩杆(7),电动伸缩杆(7)一端与防倾倒板(6)左侧壁相连接。

6.根据权利要求1所述的方便放取档案的档案橱,其特征在于:所述橱门(2)左侧壁嵌入安装设有观察窗。

一种方便放取档案的档案橱

技术领域

[0001] 本实用新型涉及档案橱技术领域,具体为一种方便放取档案的档案橱。

背景技术

[0002] 档案橱属办公家具系列,即用来保存档案资料的柜子;是比较传统的保存档案的装具,通常是指带盖的箱子和有门的柜子,一般以木材或金属制成,有的还做成组合式,分开为箱,叠放成柜,现在的档案橱大多是利用放置板对档案进行放置,在拿取档案的时候会将档案左右两侧的档案一起拉出来,然后拿出来之后还要将两侧的档案挤压进去,拿取非常不方便,因此,我们提出一种方便放取档案的档案橱。

实用新型内容

[0003] 本实用新型的目的在于提供一种方便放取档案的档案橱,以解决上述背景技术中提出的问题。

[0004] 为实现上述目的,本实用新型提供如下技术方案:一种方便放取档案的档案橱,包括档案橱,所述档案橱前侧壁铰接设有橱门,所述档案橱内壁设有三组放置板,三组所述放置板前侧壁均开设有滑槽,所述滑槽内设有定位组件,所述定位组件包括滑槽内设有的滑杆,所述滑杆两端分别与滑槽内左右侧壁相连接,所述滑杆外壁套接设有两组滑块,两组滑块内开设有空腔,所述空腔内滑动连接设有活动板,所述滑块前侧壁设有连接板,所述活动板前侧壁设有活动杆,活动杆一端贯穿空腔内前侧壁与连接板后侧壁相连接,所述活动板后侧壁设有弹簧,所述弹簧一端与空腔内后侧壁相连接,所述连接板前侧壁通过轴承连接设有卡板。

[0005] 进一步地,所述卡板呈U形状设置。

[0006] 进一步地,所述空腔内左右侧壁均开设有导向槽,所述活动板左右侧壁均设有与导向槽相匹配的导向块。

[0007] 进一步地,所述滑槽内后侧壁开设有限位槽,两组滑块后侧壁均设有与限位槽相匹配的限位块。

[0008] 进一步地,所述放置板顶部滑动连接设有防倾倒板,所述档案橱内左侧壁设有电动伸缩杆,电动伸缩杆一端与防倾倒板左侧壁相连接。

[0009] 进一步地,所述橱门左侧壁嵌入安装设有观察窗。

[0010] 与现有技术相比,本实用新型的有益效果是:本实用在定位组件的作用下能够对需要拿取档案的左右两侧档案进行定位,从而在抽取需要的档案时,左右两侧档案不会被一起抽拉出来,从而方便工作人员进行抽取档案,使用方便。

附图说明

[0011] 图1为本实用新型结构示意图;

[0012] 图2为本实用新型滑槽内部结构俯视图;

[0013] 图3为本实用新型A结构示意图。

[0014] 图中:1、档案橱;2、橱门;3、放置板;4、滑槽;5、定位组件;50、滑块;51、滑杆;52、空腔;53、弹簧;54、活动板;55、活动杆;56、连接板;57、卡板;6、防倾倒板;7、电动伸缩杆。

具体实施方式

[0015] 下面将结合本实用新型实施例中的附图,对本实用新型实施例中的技术方案进行清楚、完整地描述,显然,所描述的实施例仅仅是本实用新型一部分实施例,而不是全部的实施例。基于本实用新型中的实施例,本领域普通技术人员在没有做出创造性劳动前提下所获得的所有其他实施例,都属于本实用新型保护的范围。

[0016] 实施例1:

[0017] 请参阅图1-3,本实用新型提供一种技术方案:一种方便放取档案的档案橱,包括档案橱1,档案橱1前侧壁铰接设有橱门2,橱门2左侧壁嵌入安装设有观察窗,档案橱1内壁设有三组放置板3,三组放置板3前侧壁均开设有滑槽4,滑槽4内设有定位组件5,定位组件5包括滑槽4内设有的滑杆51,滑杆51两端分别与滑槽4内左右侧壁相连接,滑杆51外壁套接设有两组滑块50,滑槽4内后侧壁开设有限位槽,两组滑块50后侧壁均设有与限位槽相匹配的限位块,在限位槽和限位块的作用下滑块50在滑杆51外壁移动更加稳定,两组滑块50内开设有空腔52,空腔52内滑动连接设有活动板54,空腔52内左右侧壁均开设有导向槽,活动板54左右侧壁均设有与导向槽相匹配的导向块,在导向槽和导向块的作用下活动板54在空腔52内移动更加稳定,滑块50前侧壁设有连接板56,活动板54前侧壁设有活动杆55,活动杆55一端贯穿空腔52内前侧壁与连接板56后侧壁相连接,活动板54后侧壁设有弹簧53,弹簧53一端与空腔52内后侧壁相连接,连接板56前侧壁通过轴承连接设有卡板57,卡板57呈U形状设置。

[0018] 请参阅图1,放置板3顶部滑动连接设有防倾倒板6,档案橱1内左侧壁设有电动伸缩杆7,电动伸缩杆7一端与防倾倒板6左侧壁相连接,工作人员将档案竖直整齐摆放在放置板3上,然后在电动伸缩杆7的作用下带动放倾倒板6进行移动,放倾倒板6能够对档案进行挤压,防止档案倾倒。

[0019] 工作原理:需要将档案摆放在档案橱1内的时候,工作人员将档案竖直整齐摆放在放置板3上,然后在电动伸缩杆7的作用下带动放倾倒板6进行移动,放倾倒板6能够对档案进行挤压,防止档案倾倒,需要取档案的时候,工作人员拉动卡板57,卡板57带动滑块50在滑杆51外壁进行移动,移动到需要取档案的位置后,工作人员拉动卡板57带动连接板56和活动杆55进行移动,活动杆55带动活动板54进行移动,活动板54带动弹簧53进行拉伸,如果工作人员转动卡板57,然后缓慢放开卡板57卡入到档案的左右两侧,然后工作人员将档案拉出,从而在抽取需要的档案时,左右两侧档案不会被一起抽拉出来,方便工作人员进行抽取档案。

[0020] 尽管已经示出和描述了本实用新型的实施例,对于本领域的普通技术人员而言,可以理解在不脱离本实用新型的原理和精神的情况下可以对这些实施例进行多种变化、修改、替换和变型,本实用新型的范围由所附权利要求及其等同物限定。

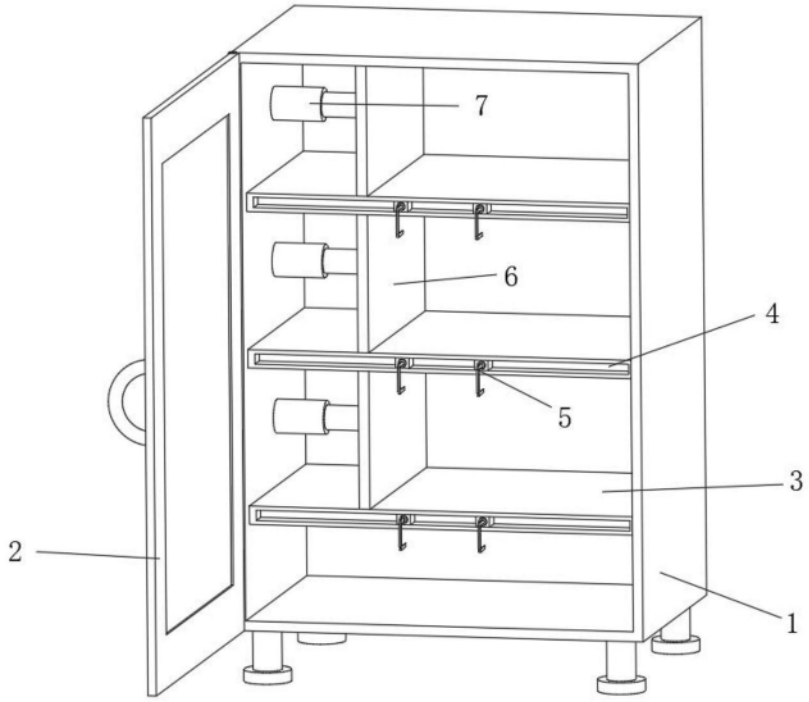

图1

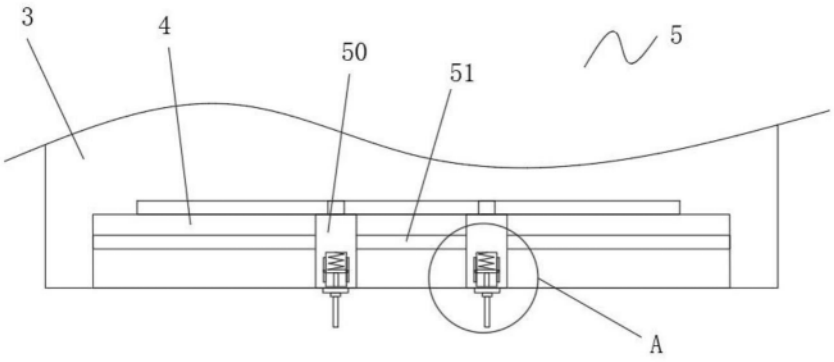

图2

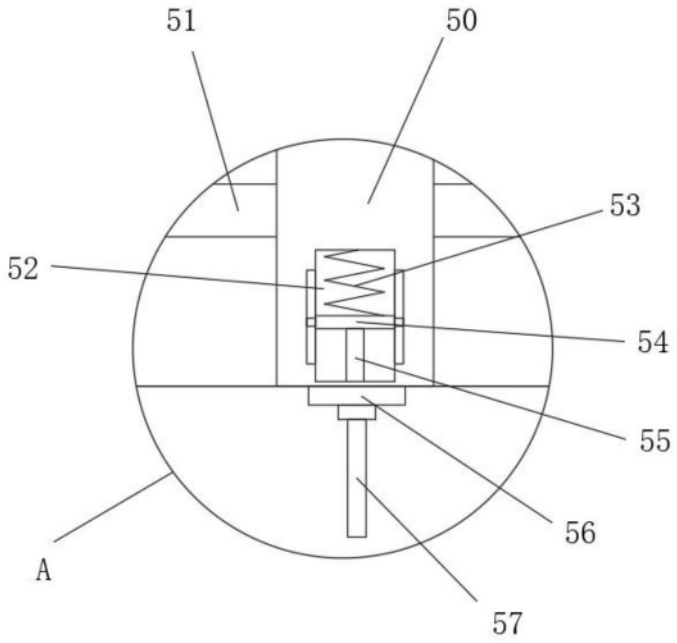

图3