(19)中华人民共和国国家知识产权局

(12)实用新型专利

(10)授权公告号 CN 208145129 U
(45)授权公告日 2018.11.27

(21)申请号 201721620294.3

(22)申请日 2017.11.29

(73)专利权人 侯佳蕊
地址 271000 山东省泰安市泰山区王庄路1号

(72)发明人 侯佳蕊

(51)Int.Cl.
A61G 7/00(2006.01)
A61G 7/05(2006.01)
A61G 7/07(2006.01)

权利要求书1页 说明书2页 附图1页

(54)实用新型名称

一种新型护理病床

(57)摘要

本实用新型公开了一种新型护理病床，包括底架板和支撑板，所述底架板下端四角处设有支腿，所述支腿下端滑动式套设有限位套筒，所述限位套筒内设有减震弹簧，所述限位套筒底部设有行走轮，所述底架板上方设有床板，所述床板与所述底架板之间通过四角边缘处设有升降液压轴连接，所述床板的前后端面上设置有滑槽，所述滑槽内设置有滑块，所述滑块上竖直固定有餐桌支杆，所述餐桌主杆上固定有水平放置的餐桌，所述床板左侧开设有容纳槽，所述支撑板的一端与容纳槽的侧壁铰接，所述容纳槽底部设置有通过铰接连接的支撑杆，所述支撑板的靠近容纳槽的一侧开设有多个与支撑杆相对应的插槽，本实用新型结构简单，使用方便，有利于提高病人的舒适感。

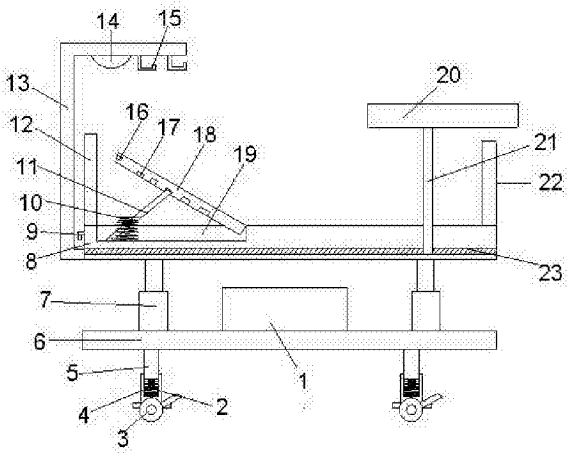

CN 208145129 U

1.一种新型护理病床，包括底架板(6)和支撑板(18)，其特征在于：所述底架板(6)下端四角处设有支腿(5)，所述支腿(5)下端滑动式套设有限位套筒(4)，所述限位套筒(4)内设有减震弹簧(2)，所述限位套筒(4)底部设有行走轮(3)，所述底架板(6)上方设有床板(8)，所述床板(8)与所述底架板(6)之间通过四角边缘处设有升降液压轴(7)连接，所述床板(8)的前后端面上设置有滑槽(23)，所述滑槽(23)内设置有滑块，所述滑块上竖直固定有餐桌支杆(21)，所述餐桌支杆(21)上固定有水平放置的餐桌(20)，所述床板(8)左侧开设有容纳槽(19)，所述支撑板(18)的一端与容纳槽(19)的侧壁铰接，所述容纳槽(19)底部设置有通过铰接连接的支撑杆(11)，所述支撑板(18)的靠近容纳槽(19)的一侧开设有多个与支撑杆(11)相对应的插槽(17)，所述支撑板(18)的远离与容纳槽(19)铰接的一端设置有固定孔(16)，所述床板(8)设置有与固定孔(16)相对应的固定件(9)，所述床板(8)右端设置床头架(13)，所述床头架(13)顶部设置有挂钩(15)。

2.根据权利要求1所述的一种新型护理病床，其特征在于：所述行走轮(3)上设置有脚刹。

3.根据权利要求1所述的一种新型护理病床，其特征在于：所述底架板(6)上设置有储物箱(1)。

4.根据权利要求1所述的一种新型护理病床，其特征在于：所述床板(8)左端设置有床头板(12)，所述床板(8)右端设置有床尾板(22)。

5.根据权利要求1所述的一种新型护理病床，其特征在于：所述床头架(13)顶部设置有照明灯(14)。

6.根据权利要求1所述的一种新型护理病床，其特征在于：所述容纳槽(19)底部设置有弹性件(10)。

一种新型护理病床

技术领域

[0001] 本实用新型涉及医疗设备领域，具体为一种新型护理病床。

背景技术

[0002] 传统病床的床桌都是另外携带的，占用太多空间且笨重不易存放，不能给病人以足够的空间来修养，传统病床的床板前后都采用同样的材质，因为上半身的床板经常需要抬起，因此时常会出现松动、断裂的情形，传统输液都是吊在单独的输液架上，不能跟随病床随时挪动，不适应更多人群的广泛使用，所以急需要对目前的病床进行改进。

实用新型内容

[0003] 本实用新型的目的在于提供一种新型护理病床，以解决上述背景技术中提出的问题。

[0004] 为实现上述目的，本实用新型提供如下技术方案：

[0005] 一种新型护理病床，包括底架板和支撑板，所述底架板下端四角处设有支腿，所述支腿下端滑动式套设有限位套筒，所述限位套筒内设有减震弹簧，所述限位套筒底部设有行走轮，所述底架板上方设有床板，所述床板与所述底架板之间通过四角边缘处设有升降液压轴连接，所述床板的前后端面上设置有滑槽，所述滑槽内设置有滑块，所述滑块上竖直固定有餐桌支杆，所述餐桌支杆上固定有水平放置的餐桌，所述床板左侧开设有容纳槽，所述支撑板的一端与容纳槽的侧壁铰接，所述容纳槽底部设置有通过铰接连接的支撑杆，所述支撑板的靠近容纳槽的一侧开设有多个与支撑杆相对应的插槽，所述支撑板的远离与容纳槽铰接的一端设置有固定孔，床板设置有与固定孔相对应的固定件，所述床板右端设置床头架，所述床头架顶部设置有挂钩。

[0006] 优选的，所述行走轮上设置有脚刹。

[0007] 优选的，所述底架板上设置有储物箱。

[0008] 优选的，所述床板左端设置有床头板，所述床板右端设置有床尾板。

[0009] 优选的，所述床头架顶部设置有照明灯。

[0010] 优选的，所述容纳槽底部设置有弹性件。

[0011] 与现有技术相比，本实用新型的有益效果是：通过设置在病床上设置有支撑板，当病人需要起来时，医护人员只需将病人抬起，抽出固定件，支撑板会在弹性件的弹力作用下弹起，将支撑杆插入到插槽中，病人就可以依靠了，通过设置了滑槽，当病人需要吃饭或写字时，只需将餐桌拉过来，就可以使用了，通过在床头架上设置挂钩，病人需要输液时就可以使用了，不需要再找输液架了，更加方便了，同时床头架上还设置有照明灯，可以病人进行照明，本实用新型结构简单，使用方便，有利于提高病人的舒适感。

附图说明

[0012] 图1为一种新型护理病床的结构示意图。

[0013] 图中：1-储物箱，2-减震弹簧，3-行走轮，4-限位套筒，5-支腿，6-底架板，7-升降液压轴，8-床板，9-固定件，10-弹性件，11-支撑杆，12-床头板，13-床头架，14-照明灯，15-挂钩，16-固定孔，17-插槽，18-支撑板，19-容纳槽，20-餐桌，21-餐桌支杆，22-床尾板，23-滑槽。

具体实施方式

[0014] 下面将结合本实用新型实施例中的附图，对本实用新型实施例中的技术方案进行清楚、完整地描述，显然，所描述的实施例仅仅是本实用新型一部分实施例，而不是全部的实施例。基于本实用新型中的实施例，本领域普通技术人员在没有做出创造性劳动前提下所获得的所有其他实施例，都属于本实用新型保护的范围。

[0015] 请参阅图1，本实用新型提供一种技术方案：一种新型护理病床，包括底架板6和支撑板18，所述底架板6下端四角处设有支腿5，所述支腿5下端滑动式套设有限位套筒4，所述限位套筒4内设有减震弹簧2，所述限位套筒4底部设有行走轮3，所述底架板6上方设有床板8，所述床板8与所述底架板6之间通过四角边缘处设有升降液压轴7连接，所述床板8的前后端面上设置有滑槽23，所述滑槽23内设置有滑块，所述滑块上竖直固定有餐桌支杆21，所述餐桌支杆21上固定有水平放置的餐桌20，所述床板8左侧开设有容纳槽19，所述支撑板18的一端与容纳槽19的侧壁铰接，所述容纳槽19底部设置有通过铰接连接的支撑杆11，所述支撑板18的靠近容纳槽19的一侧开设有多个与支撑杆11相对应的插槽17，所述支撑板18的远离与容纳槽19铰接的一端设置有固定孔16，所述床板8设置有与固定孔16相对应的固定件9，所述床板8右端设置床头架13，所述床头架13顶部设置有挂钩15。

[0016] 其中，所述行走轮3上设置有脚刹；所述底架板6上设置有储物箱1；所述床板8左端设置有床头板12，所述床板8右端设置有床尾板22；所述床头架13顶部设置有照明灯14；所述容纳槽19底部设置有弹性件10。

[0017] 对于本领域技术人员而言，显然本实用新型不限于上述示范性实施例的细节，而且在不背离本实用新型的精神或基本特征的情况下，能够以其他的具体形式实现本实用新型。因此，无论从哪一点来看，均应将实施例看作是示范性的，而且是非限制性的，本实用新型的范围由所附权利要求而不是上述说明限定，因此旨在将落在权利要求的等同要件的含义和范围内的所有变化囊括在本实用新型内。不应将权利要求中的任何附图标记视为限制所涉及的权利要求。

[0018] 此外，应当理解，虽然本说明书按照实施方式加以描述，但并非每个实施方式仅包含一个独立的技术方案，说明书的这种叙述方式仅仅是为清楚起见，本领域技术人员应当将说明书作为一个整体，各实施例中的技术方案也可以经适当组合，形成本领域技术人员可以理解的其他实施方式。

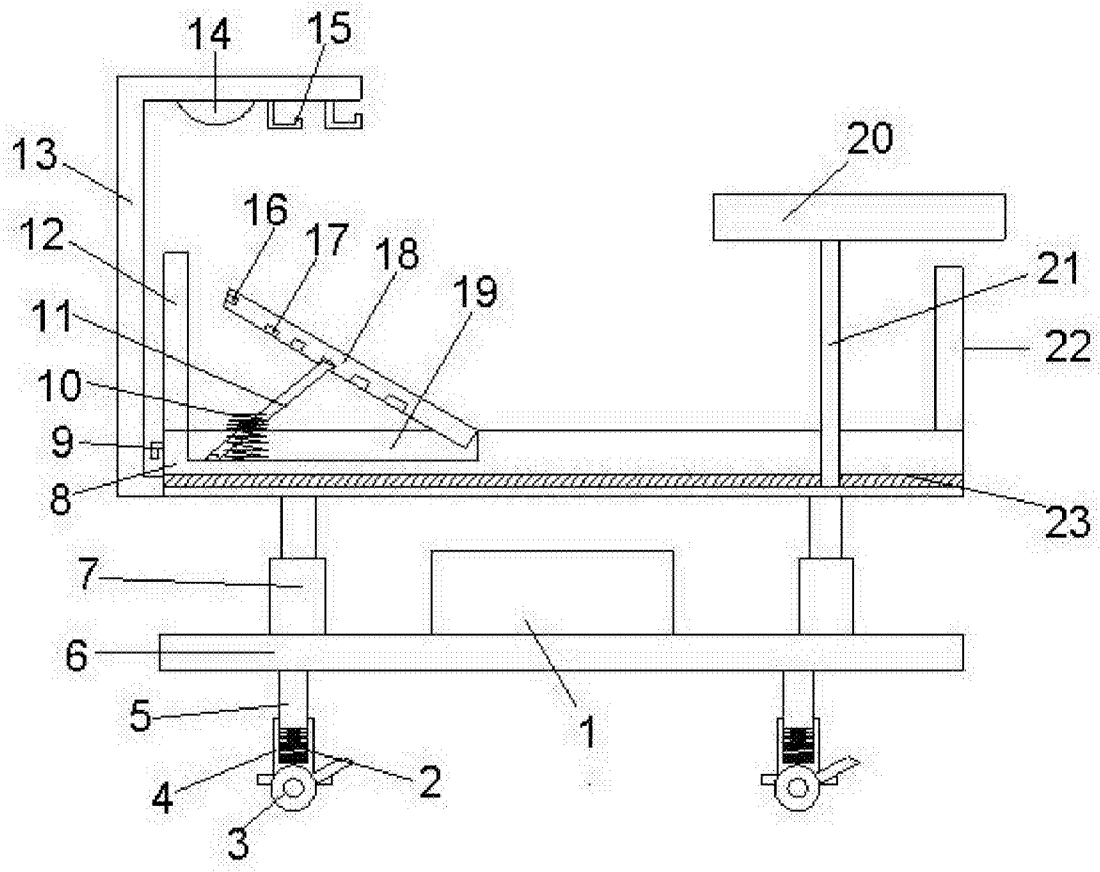

图1