(19)中华人民共和国国家知识产权局

(12)发明专利申请

(10)申请公布号 CN 106429607 A
(43)申请公布日 2017.02.22

(21)申请号 201610795339.4

(22)申请日 2016.08.31

(71)申请人 长兴县大伟纺织有限公司
地址 313109 浙江省湖州市长兴县夹浦镇夹浦村

(72)发明人 臧伟

(74)专利代理机构 北京众合诚成知识产权代理有限公司 11246
代理人 韩燕燕 连围

(51)Int.Cl.
B65H 49/20(2006.01)

权利要求书1页 说明书3页 附图1页

(54)发明名称

一种纺织织布放线设备

(57)摘要

本发明提供一种纺织织布放线设备，包括底盘、支架本体、放线柱、滑槽、工作电机，所述的支架本体为框形结构，并设置在底盘的上方，所述的支架本体顶部套接有绕线检测器，所述的滑槽设置在支架本体的上、下对称位置，并在滑槽之间竖直方向设置有若干放线柱，所述放线柱的底部设置有转轴，转轴与工作电机连接，所述的底盘底部侧边设置有螺栓连接块，并在底盘底部面上设置有若干吸盘。整个装置通过调节放线柱在滑槽之间的位置关系，有效实现放线时易发生的缠绕，再通过绕线穿过绕线检测器，使得放线柱在放线时，在放线柱之间形成相互收缩缠绕，可有效控制放线。整个装置设计合理，操作便捷，可被进一步推广应用。

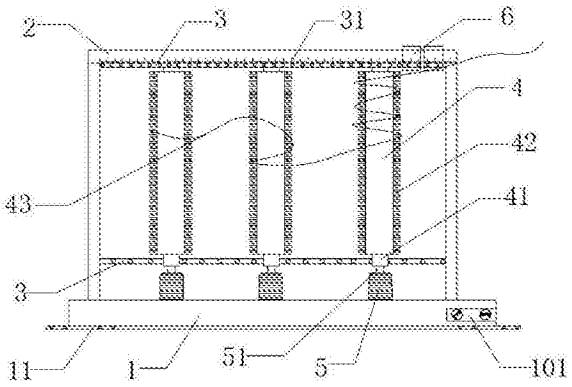

CN 106429607 A

1.一种纺织织布放线设备，包括底盘、支架本体、放线柱、滑槽、工作电机，其特征在于，所述的支架本体为框形结构，并设置在底盘的上方，所述的支架本体顶部套接有绕线检测器，所述的滑槽设置在支架本体的上、下对称位置，并在滑槽之间竖直方向设置有若干放线柱，所述放线柱的底部设置有转轴，转轴与工作电机连接，所述的底盘底部侧边设置有螺栓连接块，并在底盘底部面上设置有若干吸盘。

2.如权利要求1所述的纺织织布放线设备，其特征在于，所述的放线柱通过滑块与滑槽相互连接。

3.如权利要求1所述的纺织织布放线设备，其特征在于，所述的底盘上设置有控制开关。

4.如权利要求1所述的纺织织布放线设备，其特征在于，所述的放线柱为3个。

5.如权利要求1所述的纺织织布放线设备，其特征在于，所述的滑槽的侧边设置有刻度标示。

6.如权利要求1所述的纺织织布放线设备，其特征在于，所述的放线柱的外侧套接有套筒结构。

7.如权利要求6所述的纺织织布放线设备，其特征在于，所述的外表面为凹凸状弹性结构。

一种纺织织布放线设备

技术领域

[0001] 本发明涉及纺织设备机械领域，具体涉及一种纺织织布放线设备。

背景技术

[0002] 随着现在社会经济的不断发展，人们的生活水平也在不断提升，对于生活品质的追求也越来越高，现在时尚的社会，使得对于外在的美貌穿着追求也越来越多，特别是对于衣服的选择，也趋近于时尚化的表现。

[0003] 随着纺织知识体系和学科体系的不断发展和完善，特别是非织造纺织材料和三维复合编织等技术产生后，现在的纺织已经不仅是传统的手工纺纱和织布，也包括无纺布技术，现代三维编织技术，现代静电纳米成网技术等生产的服装用、产业用、装饰用纺织品。所以，现代纺织是指一种纤维或纤维集合体的多尺度结构加工技术。中国古代的纺织与印染技术具有非常悠久的历史，早在原始社会时期，古人为了适应气候的变化，已懂得就地取材，利用自然资源作为纺织和印染的原料，以及制造简单的手工纺织工具。直至今天，日常生活中的服装、安全气囊和窗帘地毯都是纺织和印染技术的产物。

[0004] 在纺织发展的同时，由于都是通过线圈进行纺织过程中，一旦机械故障，就极易发生纺线的缠绕，导致织布的失败，甚至导致机械设备的故障。

[0005] 在中国专利CN105775916A中公开的一种放置沙县放卷系统，包括底盘、加强肋板、转盘、放线柱、纺织纱线张力控制机构，虽然能够达到放线时冉晓的张力受力均匀，减少了缠绕，但是整个设备操作较为复杂，同时易发生故障，同时更换新的放线柱较为困难，在实际应用的效果较为不理想。

发明内容

[0006] 针对现有技术的不足，本发明提供了一种纺织织布放线设备，能够有效实现对于纺织设备的有序放线操作，同时便于更换。

[0007] 为实现以上目的，本发明通过以下技术方案予以实现：

[0008] 一种纺织织布放线设备，包括底盘、支架本体、放线柱、滑槽、工作电机，所述的支架本体为框形结构，并设置在底盘的上方，所述的支架本体顶部套接有绕线检测器，所述的滑槽设置在支架本体的上、下对称位置，并在滑槽之间竖直方向设置有若干放线柱，所述放线柱的底部设置有转轴，转轴与工作电机连接，所述的底盘底部侧边设置有螺栓连接块，并在底盘底部面上设置有若干吸盘。

[0009] 优选地，所述的放线柱通过滑块与滑槽相互连接。

[0010] 优选地，所述的底盘上设置有控制开关。

[0011] 优选地，所述的放线柱为3个。

[0012] 优选地，所述的滑槽的侧边设置有刻度标示。

[0013] 优选地，所述的放线柱的外侧套接有套筒结构。

[0014] 优选地，所述的外表面为凹凸状弹性结构。

[0015] 本发明提供了一种纺织织布放线设备，整个装置通过调节放线柱在滑槽之间的位置关系，多个放线柱可以实现相互之间的位置调节，当其中放线柱放线发生故障时，由于放线柱连接的工作电机相互独立运转，每个放线柱上会预留一定的线圈，可实现另外的两个放线柱继续放线，以便及时做出发生故障的放线柱更换，同时当左侧的放线柱快临近放线结束时，并调整其他放线柱的工作电机转速，使得迅速放线、收线，滑动放线柱至侧边位置，再及时更换新的放线柱，以便使得绕线衔接，保证了整个装置的工作效率。

[0016] 再通过绕线穿过绕线检测器，使得放线柱在放线时，可有效控制放线。整个装置设计合理，操作便捷，可被进一步推广应用。

附图说明

[0017] 为了更清楚地说明本发明实施例或现有技术中的技术方案，下面将对实施例或现有技术描述中所需要使用的附图作简单地介绍，显而易见地，对于本领域普通技术人员来讲，在不付出创造性劳动的前提下，还可以根据这些附图获得其他的附图。

[0018] 图1本发明的整体结构示意图；

[0019] 图2本发明的底盘底面结构示意图。

具体实施方式

[0020] 为使本发明实施例的目的、技术方案和优点更加清楚，下面将结合本发明实施例中的附图，对本发明实施例中的技术方案进行清楚、完整地描述。基于本发明中的实施例，本领域普通技术人员在没有作出创造性劳动前提下所获得的所有其他实施例，都属于本发明保护的范围。

[0021] 如图1、图2所示，本实施例提供一种纺织织布放线设备，包括底盘1、支架本体2、放线柱4、滑槽3、工作电机5，支架本体为1框形结构，并设置在底盘1的上方，支架本体2顶部套接有绕线检测器6，滑槽3设置在支架本体2的上、下对称位置，并在滑槽3之间竖直方向设置有若干放线柱4，放线柱4的底部设置有转轴51，转轴51与工作电机5连接，底盘1底部侧边设置有螺栓连接块11，并在底盘1底部面上设置有若干吸盘12，可提高装置底盘1的稳定性。整个装置通过调节放线柱4在滑槽3之间的位置关系，避免放线柱4过于放置的紧密导致的放线时易发生的缠绕，再通过绕线43穿过绕线检测器6，使得放线柱4在放线时，在放线柱4之间形成相互收缩缠绕，形成一定的线圈缠绕，可有效控制单个放线柱4的绕线操作，减少缠绕的产生。

[0022] 放线柱4通过滑块41与滑槽3相互连接。

[0023] 底盘1上设置有控制开关101，方便控制。

[0024] 放线柱4为3个。

[0025] 滑槽3的侧边设置有刻度标示31。

[0026] 放线柱4的外侧套接有套筒42结构。

[0027] 套筒42外表面为凹凸状弹性结构，使得缠绕在套筒42外表面d的线圈有效固定。

[0028] 以上实施例仅用以说明本发明的技术方案，而非对其限制；尽管参照前述实施例对本发明进行了详细的说明，本领域的普通技术人员应当理解：其依然可以对前述各实施例所记载的技术方案进行修改，或者对其中部分技术特征进行等同替换；而这些修改或者

替换，并不使相应技术方案的本质脱离本发明各实施例技术方案的精神和范围。

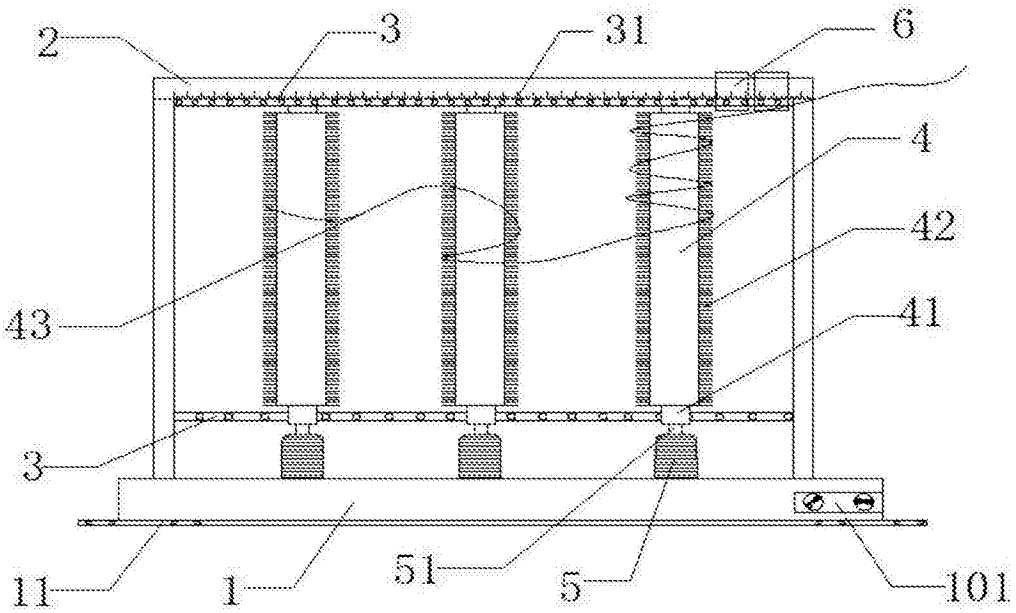

图1

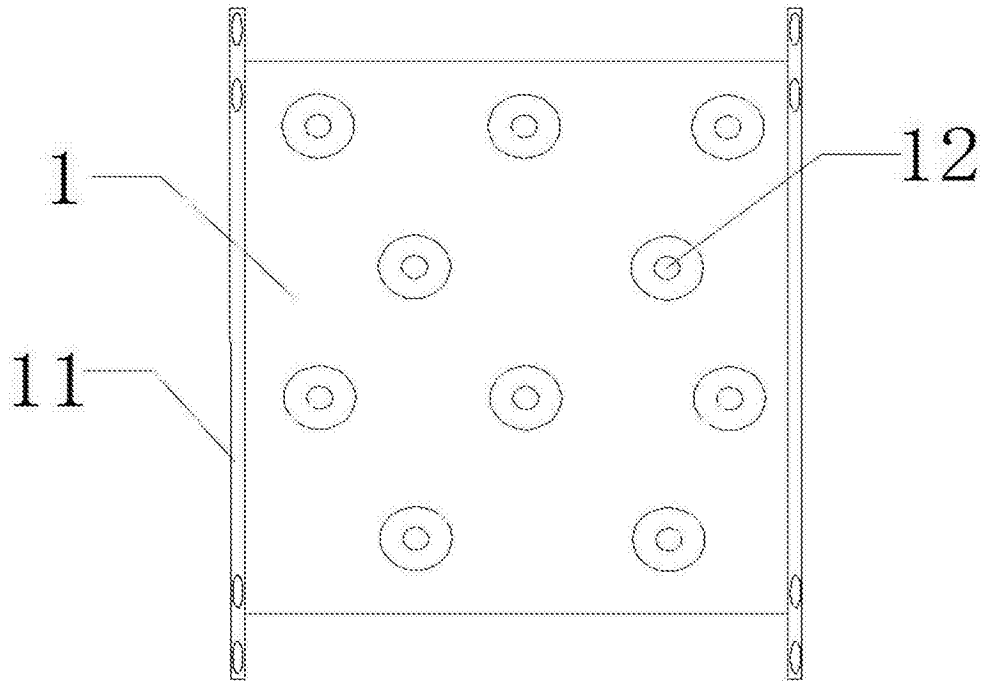

图2