(19)中华人民共和国国家知识产权局

(12)实用新型专利

(10)授权公告号 CN 204730253 U
(45)授权公告日 2015.10.28

(21)申请号 201520245665.9

(22)申请日 2015.04.22

(73)专利权人 赤峰奥火恒温锅炉制造有限责任公司
地址 024000 内蒙古自治区赤峰市红山区经济开发区远联大街南800米奥火锅炉

(72)发明人 张宝财

(74)专利代理机构 赤峰市专利事务所 15103
代理人 刘峰

(51)Int.Cl.
F24B 1/28(2006.01)
F24B 1/183(2006.01)
F24B 1/191(2006.01)

(ESM)同样的发明创造已同日申请发明专利

权利要求书1页 说明书2页 附图2页

(54)实用新型名称

多功能储煤气化采暖灶台锅炉

(57)摘要

一种多功能储煤气化采暖灶台锅炉，它由锅灶与锅炉组成，锅炉整体外周为内、外炉胆，下部为底座，上部为不锈钢炉盘；锅灶部分由下至上为清灰门、炉盔、灶膛，灶膛经通道与锅炉联通；灶膛前面设加柴门，灶膛后面设灶入炕火口；锅炉部分由下至上设清灰门、炉排、炉膛，炉膛前面设生火门，炉膛上部设封火隔板，隔板中部为气化室，上述隔板上面为储煤室，储煤室后部设锅炉入炕火口，储煤室连烟道，烟道设水套接换热器。本装置既能做饭，又能取暖，并且还能提供热水洗浴，省事省力。由于锅灶与锅炉有两个联通的通道，无论做饭还是取暖，都可通入火炕，火炕24小时恒温，可节煤40%。单独做饭或用锅炉，一年四季都可以使用。

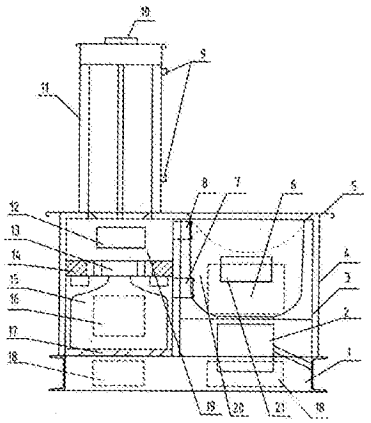

CN 204730253 U

1. 一种多功能储煤气化采暖灶台锅炉，其特征在于：它由锅灶与锅炉组成，本装置整体外周为内、外炉胆 (3,4)，下部为底座 (1)，上部为不锈钢炉盘 (5)；锅灶部分由下至上为清灰门 (18)、炉盔 (2)、灶膛 (20)，灶膛经通道与锅炉联通；灶膛前面设加柴门 (6)，灶膛后面设灶入炕火口 (21)，该火口的后部设封火板 (22)；锅炉部分由下至上设清灰门 (18)、炉排 (17)、炉膛 (15)，炉膛前面设生火门 (16)，炉膛上部设封火隔板 (14)，隔板中部为气化室 (13)，气化室连风机；上述隔板上面为储煤室 (19)，储煤室上部为上炉口 (23)，储煤室后部设锅炉入炕火口 (12)，储煤室连烟道，烟道设水套 (11) 与主体的水套联通，该水套接换热器 (9)。

2. 根据权利要求 1 所述的多功能储煤气化采暖灶台锅炉，其特征在于：它的灶膛与锅炉联通的通道为两条，其一为在锅炉的炉膛 (15) 中设一级通道 (7) 与上述灶膛 (20) 联通，另一为在锅炉的储煤室 (19) 设二级通道 (8) 与上述灶膛 (20) 联通。

3. 根据权利要求 1 所述的多功能储煤气化采暖灶台锅炉，其特征在于：它的气化室 (13) 是封火隔板上设风盒 (26)，风盒内部设多个均布的钻孔 (25)，风盒经方管 (27) 连风机 (28)。

多功能储煤气化采暖灶台锅炉

技术领域

[0001] 本实用新型涉及一种锅炉，具体说涉及一种采暖、做饭、烧炕、洗浴、烧水为一体的多功能储煤、气化、节能、环保灶台锅炉。

背景技术

[0002] 在生活条件还不够优越的农村，提高农民的生活水平，改善农民的生活条件，是今后一段时间的重要任务，而改善生活条件中扩大改善居住面积和居住环境尤为突出，对于我国 40％国土面积的北方农村，冬季取暖是一个亟待解决的问题。冬天农民自家取暖采用锅炉燃煤的方式，做饭需另通过锅灶燃烧秸秆完成，燃煤取暖和燃烧秸秆做饭是两个不相关的过程，多次燃烧，燃料产生的有害气体对环境和空气造成一定的污染，并且使用现有的锅炉，燃烧效率相对低，农村有炕的家庭必须要盘锅台，做饭需要通过搭建锅灶，才能完成。取暖需要安装锅炉，需再生火不能共同使用，费煤、费事，火炕不能 24 小时恒温，造成二次投资，既浪费燃料，又增加了成本，造成了农民的经济负担。

发明内容

[0003] 本实用新型的目的在于提供一种多功能储煤气化采暖灶台锅炉，它合理地将取暖锅炉和锅灶完美的融为一体，即能做饭，又能取暖，并且还能洗浴，省事省力，使用方便。

[0004] 本实用新型的技术方案如下：

[0005] 一种多功能储煤气化采暖灶台锅炉，它由锅灶与锅炉组成，本装置整体外周为内、外炉胆，下部为底座，上部为不锈钢炉盘；锅灶部分由下至上为清灰门、炉盔、灶膛，灶膛经通道与锅炉联通；灶膛前面设加柴门，灶膛后面设灶入炕火口，该火口的后部设封火板；锅炉部分由下至上设清灰门、炉排、炉膛，炉膛前面设生火门，炉膛上部设封火隔板，隔板中部为气化室，气化室连风机；上述隔板上面为储煤室，储煤室上部为上炉口，储煤室后部设锅炉入炕火口，储煤室连烟道，烟道设水套，与主体的水套联通，该水套接换热器。

[0006] 上述灶膛与锅炉联通的通道为两条，其一为在锅炉的炉膛中设一级通道与上述灶膛联通，另一通道为在锅炉的储煤室设二级通道与上述灶膛联通。

[0007] 上述的气化室是封火隔板上设风盒，风盒内部设多个均布的钻孔，风盒经方管连风机。

[0008] 本实用新型的优点在于：1、既能做饭，又能取暖，并且还能提供热水洗浴，省事省力，使用方便。由于本锅炉锅灶与锅炉有两个联通的通道，无论做饭还是取暖，都可通入火炕，火炕 24 小时恒温，冬季只生一次火，可节煤 40％。单独做饭或用锅炉，一年四季都可以使用。本装置有效的解决了农村有炕的家庭必须要盘锅台，取暖还需要单接锅炉，需再次生火，不能共同使用，费煤、费事的问题。2、结构紧凑最大化节省空间、安装简单。3、由于有气化装置，热效率高，节省燃料，降低成本，节约开支，同时还可用多种燃料。无黑烟排放、省事、省力、节能、环保。有效避免一氧化碳中毒的风险，既省时又安全卫生。

附图说明

[0009] 图 1 是本实用新型实施例剖面结构示意图；

[0010] 图 2 是本实用新型实施例的俯视图；

[0011] 图 3 是本实用新型实施例风盒结构示意图。

[0012] 图中，1、底座；2、炉盔；3、炉内胆；4、炉外胆；5、不锈钢炉盘；6、加柴门；7、一级通道；8、二级通道；9、换热器；10、出烟口；11、不锈钢水套；12、锅炉入炕火口；13、气化室；14、封火隔板；15、燃烧室；16、生火门；17、炉排；18、清灰门；19、储煤室；20、灶膛；21 灶入炕火口；22、封火扳；23、上炉口；24、锅；25、钻孔；26、风盒；27、方管；28、风机。

具体实施方式

[0013] 下面结合附图对本实用新型作进一步说明。

[0014] 由图 1 ～ 3 可以看到，本采暖灶台锅炉，它由锅灶与锅炉组成，锅炉整体外周为炉内胆 3、炉外胆 4，下部为底座 1，上部为不锈钢炉盘 5；锅灶部分由下至上为清灰门 18、炉盔 2、灶膛 20，灶膛经通道与锅炉联通；灶膛前面设加柴门 6，灶膛后面设灶入炕火口 21，灶入炕火口后部设封火板 22；灶膛上部加锅 24；锅炉部分由下至上设清灰门 18、炉排 17、炉膛 15，炉膛前面设生火门 16，炉膛上部设封火隔板 14，封火隔板上的中部设风盒 26，风盒内部设多个均布的钻孔 25，风盒 26 及其内部钻孔构成气化室 13，风盒经方管 27 连风机 28。上述隔板上面为储煤室 19，储煤室上部为上炉口 23，储煤室后部设入锅炉炕火口 12，储煤室连烟道，烟道设水套 11，与主体的水套联通，该水套接进、出水口作为换热器 9，10 为出烟口。

[0015] 上述灶膛与锅炉联通的通道为两条，其一为在锅炉的炉膛中设一级通道 7 与上述灶膛联通，另一为在锅炉的储煤室 19 设二级通道 8 与上述灶膛 20 联通。

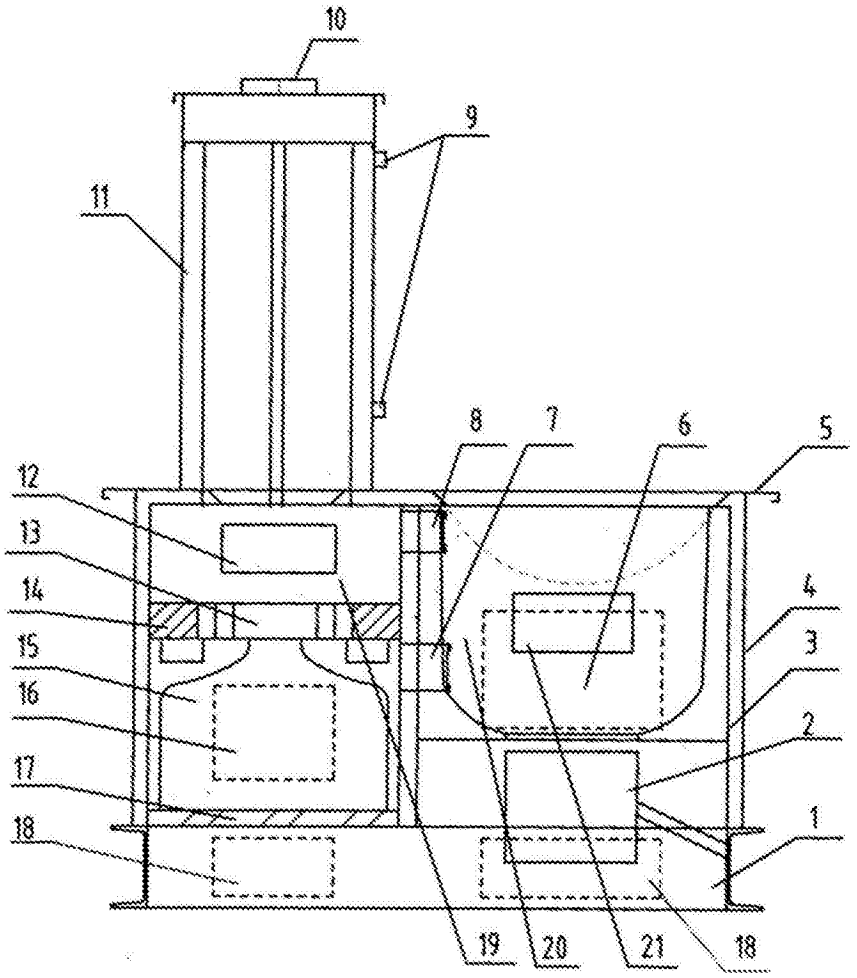

图 1

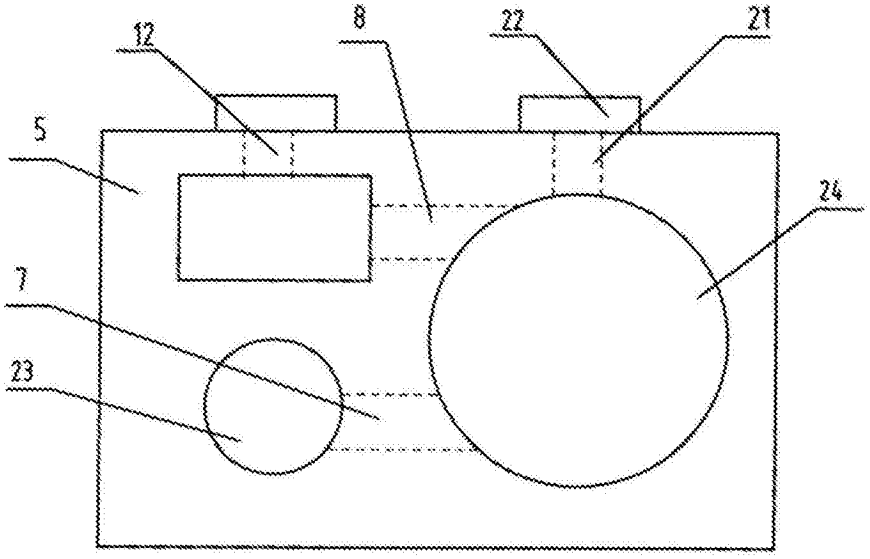

图 2

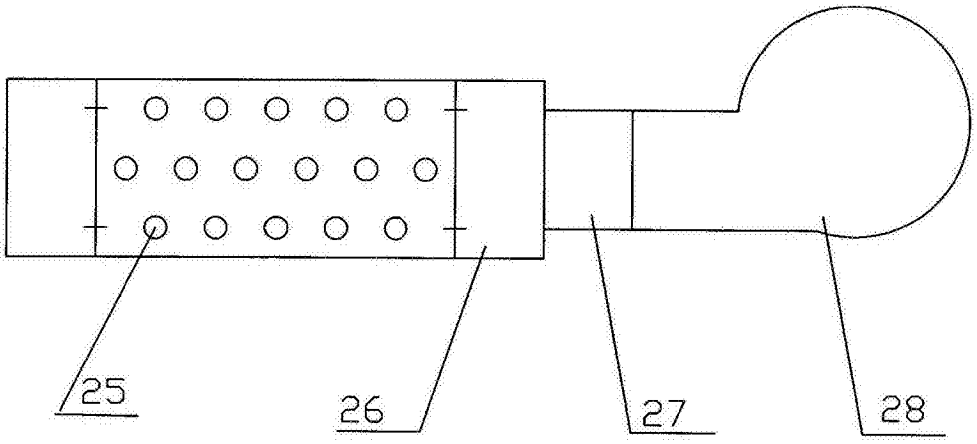

图 3