(19)中华人民共和国国家知识产权局

(12)实用新型专利

(10)授权公告号 CN 211433861 U
(45)授权公告日 2020.09.08

(21)申请号 201920973321.8

(22)申请日 2019.06.26

(73)专利权人 延安大学
地址 716000 陕西省延安市宝塔区圣地580号

(72)发明人 苗梅静 苏鹏飞 史娟

(74)专利代理机构 西安研创天下知识产权代理事务所(普通合伙) 61239
代理人 孙李林

(51)Int.Cl.
A61G 12/00(2006.01)

权利要求书1页 说明书2页 附图1页

(54)实用新型名称

一种基础护理用换药车

(57)摘要

本实用新型涉及一种基础护理用换药车，包括污水箱，污水箱上设置有空心的升降架，升降架底部设置有旋转手柄，旋转手柄通过齿轮副连接有丝杠，丝杠上滑动设置有滑套，滑套连接有连接杆，连接杆端部设置有垫块，垫块底部通过连接杆连接有上端开口的集水槽，集水槽底部设置有固定杆，污水箱上还设置有护理箱；本实用新型通过对卧床不方便移动的患者护理时，调节垫块的高度与病床高度一致，将患肢放到垫块上，对患处进行冲洗消毒，转辊上绕设的纱布方便换药后进行包扎，储物抽屉用来放置护理用品和药品，活动板展开后方便在护理箱顶部和活动板上进行护理准备工作。

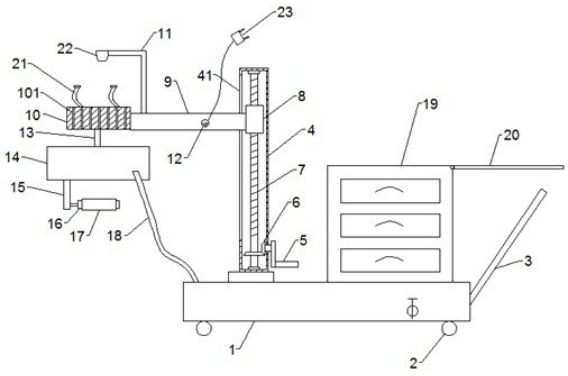

CN 211433861 U

1.一种基础护理用换药车，其特征在于：包括污水箱，污水箱底部设置有移动轮，污水箱后部设置有推柄，污水箱上设置有空心的升降架，升降架底部设置有旋转手柄，旋转手柄通过齿轮副连接有丝杠，丝杠活动设置于升降架内，升降架侧面设置有开口，丝杠上滑动设置有滑套，滑套连接有从开口伸出升降架外的连接杆，连接杆端部设置有垫块，垫块上设置有若干竖直方向的透水孔，连接杆上设置有支架，垫块底部通过连接杆连接有上端开口的集水槽，集水槽底部设置有固定杆，固定杆上转动设置有转辊，转辊上绕设有医用纱布，集水槽通过出液管与污水箱相连，污水箱上还设置有护理箱，护理箱内设置有若干层储物抽屉，护理箱顶部铰接连接有活动板。

2.根据权利要求1所述的一种基础护理用换药车，其特征在于：所述的垫块上设置有绑带，绑带一端与垫块固定连接，另一端通过卡扣与垫块活动连接。

3.根据权利要求1所述的一种基础护理用换药车，其特征在于：所述的支架底部设置有位于垫块上方的紫外线灭菌灯，紫外线灭菌灯通过开关与电源线相连。

一种基础护理用换药车

技术领域

[0001] 本实用新型涉及护理设备领域，具体是一种基础护理用换药车。

背景技术

[0002] 现给患者换药时非常的不便，特别是重症患者不宜移动时，更换药物会大大增加护理人员的工作量，患者如不挪动，在换药时容易将床铺弄脏，增加患者二次感染的几率，给病房内的其他患者也带来了一定的健康威胁，给医生和护理人员带来极大的不便。

实用新型内容

[0003] 针对上述不足，本实用新型的目的在于，提供一种方便对卧床不方便移动的患者护理，能对消毒后的污水进行收集，方便换药后进行包扎和方便进行护理准备工作的基础护理用换药车。

[0004] 为实现上述目的，本实用新型提供以下技术方案：一种基础护理用换药车，包括污水箱，污水箱底部设置有移动轮，污水箱后部设置有推柄，污水箱上设置有空心的升降架，升降架底部设置有旋转手柄，旋转手柄通过齿轮副连接有丝杠，丝杠活动设置于升降架内，升降架侧面设置有开口，丝杠上滑动设置有滑套，滑套连接有从开口伸出升降架外的连接杆，连接杆端部设置有垫块，垫块上设置有若干竖直方向的透水孔，连接杆上设置有支架，支架上设置有位于垫块上方的消毒液瓶固定套，消毒液瓶固定套呈倒锥形，且上下端均开口设置，垫块底部通过连接杆连接有上端开口的集水槽，集水槽底部设置有固定杆，固定杆上转动设置有转辊，转辊上绕设有医用纱布，集水槽通过出液管与污水箱相连，污水箱上还设置有护理箱，护理箱内设置有若干层储物抽屉，护理箱顶部铰接连接有活动板。

[0005] 进一步优化的方案，所述的垫块上设置有绑带，绑带一端与垫块固定连接，另一端通过卡扣与垫块活动连接。

[0006] 再进一步优化的方案，所述的支架底部设置有位于垫块上方的紫外线灭菌灯，紫外线灭菌灯通过开关与电源线相连。

[0007] 本实用新型与现有技术相比具有的有益效果是：本实用新型通过转动旋转手柄调节垫块的高度，对卧床不方便移动的患者护理时，调节垫块的高度与病床高度一致，将患肢放到垫块上，对患处进行冲洗消毒，消毒后的污水经垫块上的透水孔进入集水槽内进行收集，并通过出液管进入污水箱内，转辊上绕设的纱布方便换药后进行包扎，储物抽屉用来放置护理用品和药品，活动板展开后方便在护理箱顶部和活动板上进行护理准备工作。

附图说明

[0008] 图1为本实用新型的结构示意图；

[0009] 图2为集液槽的立体图。

[0010] 图中标号为：1-污水箱、2-移动轮、3-推柄、4-升降架、41-开口、5-旋转手柄、6-齿轮副、7-丝杠、8-滑套、9-连接杆、10-垫块、101-透水孔、11-支架、12-开关、13-连接杆、14-

集水槽、15-固定杆、16-转辊、17-纱布、18-出液管、19-护理箱、20-活动板、21-绑带、22-紫外线灭菌灯。

具体实施方式

[0011] 为了使本实用新型的目的、技术方案及优点更加清楚明白，以下结合附图及实施例，对本实用新型进行进一步详细说明。应当理解，此处所描述的具体实施例仅仅用以解释本实用新型，并不用于限定本实用新型。

[0012] 在本实用新型的描述中，需要理解的是，术语“纵向”、“横向”、“上”、“下”、“前”、“后”、“左”、“右”、“竖直”、“水平”、“顶”、“底”、“内”、“外”等指示的方位或位置关系为基于附图所示的方位或位置关系，仅是为了便于描述本实用新型，而不是指示或暗示所指的装置或元件必须具有特定的方位、以特定的方位构造和操作，因此不能理解为对本实用新型的限制。

[0013] 参照附图1-2可知，一种基础护理用换药车，包括污水箱1，污水箱1底部设置有移动轮2，污水箱1后部设置有推柄3，污水箱1上设置有空心的升降架4，升降架4底部设置有旋转手柄5，旋转手柄5通过齿轮副6连接有丝杠7，丝杠7活动设置于升降架4内，升降架4侧面设置有开口41，丝杠7上滑动设置有滑套8，滑套8连接有从开口41伸出升降架4外的连接杆9，连接杆9端部设置有垫块10，垫块10上设置有若干竖直方向的透水孔101，连接杆9上设置有支架11，垫块10底部通过连接杆13连接有上端开口的集水槽14，集水槽14底部设置有固定杆15，固定杆15上转动设置有转辊16，转辊16上绕设有医用纱布17，集水槽14通过出液管18与污水箱1相连，污水箱1上还设置有护理箱19，护理箱19内设置有若干层储物抽屉，护理箱19顶部铰接连接有活动板20。

[0014] 进一步的，所述的垫块10上设置有绑带21，绑带21一端与垫块10固定连接，另一端通过卡扣与垫块10活动连接。

[0015] 进一步的，所述的支架11底部设置有位于垫块10上方的紫外线灭菌灯22，紫外线灭菌灯22通过开关12与电源线23相连。

[0016] 本实用新型使用时，通过转动旋转手柄5调节垫块10的高度，对卧床不方便移动的患者护理时，调节垫块10的高度与病床高度一致，将患肢放到垫块10上，对患处进行冲洗消毒，消毒后的污水经垫块10上的透水孔101进入集水槽14内进行收集，并通过出液管18进入污水箱1内，转辊16上绕设的纱布17方便换药后进行包扎，储物抽屉用来放置护理用品和药品，活动板20展开后方便在护理箱19顶部和活动板20上进行护理准备工作。

[0017] 以上所述仅为本实用新型的较佳实施例而已，并不用以限制本实用新型，凡在本实用新型的精神和原则之内所作的任何修改、等同替换和改进等，均应包含在本实用新型的保护范围之内。

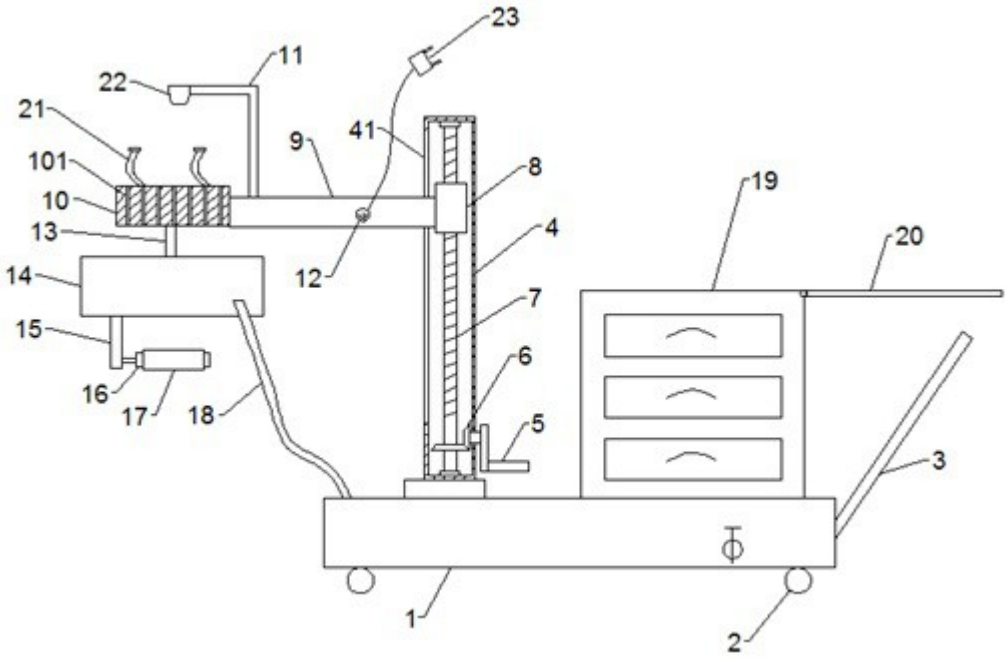

图1

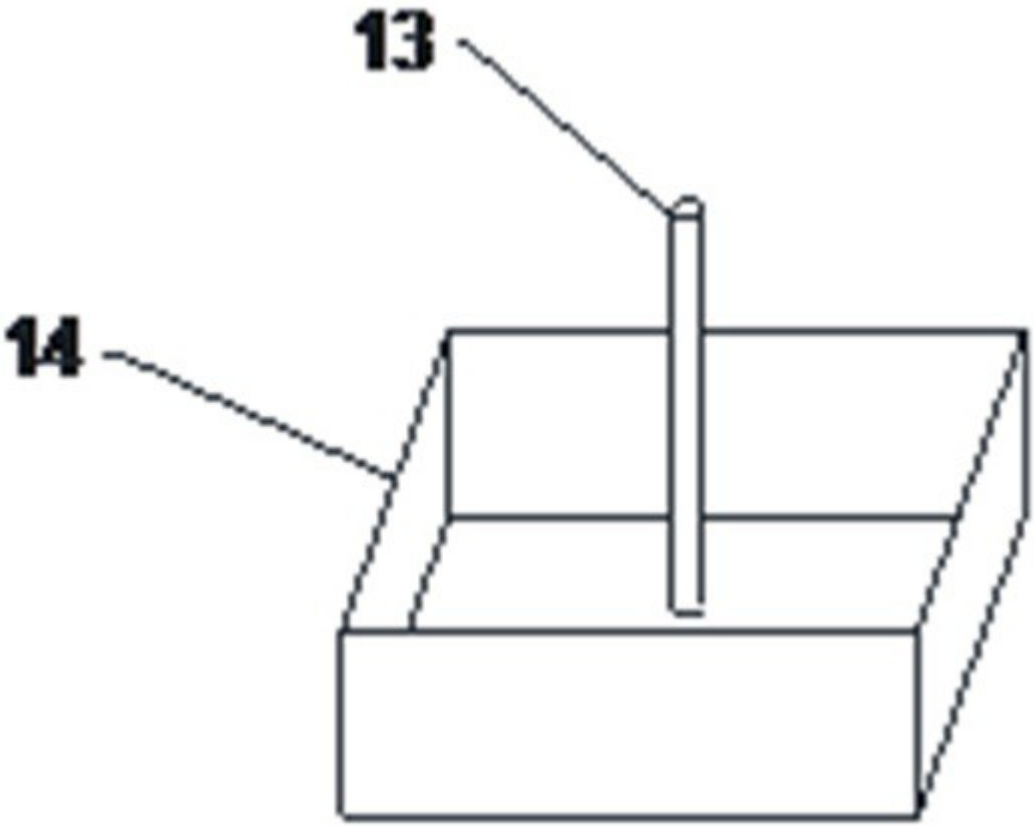

图2