(19)中华人民共和国国家知识产权局

(12)实用新型专利

(10)授权公告号 CN 207492374 U
(45)授权公告日 2018.06.15

(21)申请号 201720498349.1

(22)申请日 2017.05.05

(73)专利权人 无锡市第二人民医院
地址 214000 江苏省无锡市中山路68号无锡市第二人民医院

(72)发明人 潘丹丹

(74)专利代理机构 温州知远专利代理事务所（特殊普通合伙）33262
代理人 汤时达

(51)Int.Cl.
A47B 61/04(2006.01)
A61L 2/10(2006.01)

权利要求书1页 说明书3页 附图1页

(54)实用新型名称

一种消毒鞋柜

(57)摘要

一种消毒鞋柜，涉及鞋柜技术领域，包括柜体；柜体的一侧面开口，且开口的上部的边沿铰接有盖板，柜体相对的内壁上设有支撑板，且支撑板上设有网孔，柜体的外壁上设有消毒箱，柜体与消毒箱接触的外壁上开设有两个通风孔，且两个通风孔分别为进风口与出风口，进风口靠近柜体的上面，出风口靠近柜体的底面，消毒箱的与开口朝向相同的外壁上从下到上依次设有电机、加热盒、异味去除盒以及杀菌盒；电机的输出轴穿过消毒箱的外壁连接有风扇，加热盒、异味去除盒以及杀菌盒均滑动安装于消毒箱的外壁上，且加热盒、异味去除盒以及杀菌盒的底部均开设有网孔。本实用新型实现了杀菌除异味以及去除汗液的技术效果。

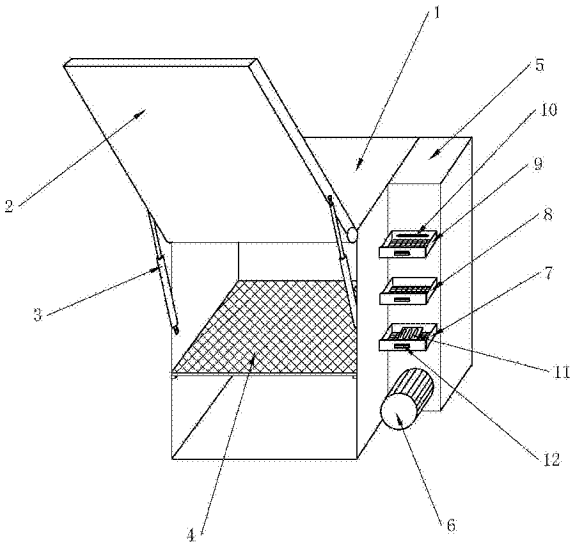

CN 207492374 U

1.一种消毒鞋柜，其特征在于：包括柜体；所述柜体的一侧面开口，且所述开口的上部的边沿铰接有盖板，所述柜体相对的内壁上设有支撑板，且所述支撑板上设有网孔，所述柜体的外壁上设有消毒箱，所述柜体与所述消毒箱接触的外壁上开设有两个通风孔，且两个所述通风孔分别为进风口与出风口，所述进风口靠近所述柜体的上面，所述出风口靠近所述柜体的底面，所述消毒箱的与所述开口朝向相同的外壁上从下到上依次设有电机、加热盒、异味去除盒以及杀菌盒；所述电机的输出轴穿过所述消毒箱的外壁连接有风扇，所述加热盒、异味去除盒以及杀菌盒均滑动安装于所述消毒箱的外壁上，且所述加热盒、异味去除盒以及杀菌盒的底部均开设有所述网孔。

2.根据权利要求1所述的一种消毒鞋柜，其特征在于：所述盖板的两侧分别铰接有气动伸缩杆，所述气动伸缩杆的另一端铰接于所述开口的内壁上。

3.根据权利要求1所述的一种消毒鞋柜，其特征在于：所述柜体相对的内壁上对应设有水平凸起部，所述支撑板利用所述水平凸起部安装于所述柜体内部的侧壁上。

4.根据权利要求1所述的一种消毒鞋柜，其特征在于：所述加热盒、异味去除盒以及杀菌盒均为长方体无盖盒体，所述长方体无盖盒体一端设有一挡板，且所述挡板的中间位置设有一内凹式把手。

5.根据权利要求1所述的一种消毒鞋柜，其特征在于：所述异味去除盒放置有袋装活性炭。

6.根据权利要求1所述的一种消毒鞋柜，其特征在于：所述加热盒的一相对内壁上分别设有所述水平凸起部，且所述水平凸起部上安装有加热板。

7.根据权利要求1所述的一种消毒鞋柜，其特征在于：所述杀菌盒的内壁上安装有紫外线杀菌灯。

8.根据权利要求1所述的一种消毒鞋柜，其特征在于：所述盖板上设有所述内凹式把手。

一种消毒鞋柜

技术领域

[0001] 本实用新型涉及鞋柜技术领域，具体涉及一种消毒鞋柜。

背景技术

[0002] 鞋柜的主要用途是来陈列闲置的鞋，随着社会的进步和人类生活水平的提高，从早期的木鞋柜演变成现在多种多样款式和制材的鞋柜，包括：木质鞋柜、电子鞋柜、消毒鞋柜等等，功能和款式各不相同，鞋子是居室内最易滋生细菌的温床，目前市场的鞋柜，没有一个良好的消毒设备，人们就会受到病菌的感染。

发明内容

[0003] 针对现有技术中的缺陷，本实用新型提供一种消毒鞋柜，用以实现杀菌除异味以及去除汗液的技术效果。

[0004] 为实现上述目的，本实用新型提供如下技术方案：

[0005] 一种消毒鞋柜，包括柜体；所述柜体的一侧面开口，且所述开口的上部的边沿铰接有盖板，所述柜体相对的内壁上设有支撑板，且所述支撑板上设有网孔，所述柜体的外壁上设有消毒箱，所述柜体与所述消毒箱接触的外壁上开设有两个通风孔，且两个所述通风孔分别为进风口与出风口，所述进风口靠近所述柜体的上面，所述出风口靠近所述柜体的底面，所述消毒箱的与所述开口朝向相同的外壁上从下到上依次设有电机、加热盒、异味去除盒以及杀菌盒；所述电机的输出轴穿过所述消毒箱的外壁连接有风扇，所述加热盒、异味去除盒以及杀菌盒均滑动安装于所述消毒箱的外壁上，且所述加热盒、异味去除盒以及杀菌盒的底部均开设有所述网孔。

[0006] 作为一种改进的方案，所述盖板的两侧分别铰接有气动伸缩杆，所述气动伸缩杆的另一端铰接于所述开口的内壁上。

[0007] 作为一种改进的方案，所述柜体相对的内壁上对应设有水平凸起部，所述支撑板利用所述水平凸起部安装于所述柜体内部的侧壁上。

[0008] 作为一种改进的方案，所述加热盒、异味去除盒以及杀菌盒均为长方体无盖盒体，所述长方体无盖盒体一端设有一挡板，且所述挡板的中间位置设有一内凹式把手。

[0009] 作为一种改进的方案，所述异味去除盒放置有袋装活性炭。

[0010] 作为一种改进的方案，所述加热盒的一相对内壁上分别设有所述水平凸起部，且所述水平凸起部上安装有加热板。

[0011] 作为一种改进的方案，所述杀菌盒的内壁上安装有紫外线杀菌灯。

[0012] 作为一种改进的方案，所述盖板上设有所述内凹式把手。

[0013] 与现有技术相比，本实用新型的有益效果是：

[0014] 消毒鞋柜，包括柜体；柜体的一侧面开口，且开口的上部的边沿铰接有盖板，柜体相对的内壁上设有支撑板，且支撑板上设有网孔，柜体的外壁上设有消毒箱，柜体与消毒箱接触的外壁上开设有两个通风孔，且两个通风孔分别为进风口与出风口，进风口靠近柜体

的上面，出风口靠近柜体的底面，消毒箱的与开口朝向相同的外壁上从下到上依次设有电机、加热盒、异味去除盒以及杀菌盒；电机的输出轴穿过消毒箱的外壁连接有风扇，加热盒、异味去除盒以及杀菌盒均滑动安装于消毒箱的外壁上，且加热盒、异味去除盒以及杀菌盒的底部均开设有网孔，基于以上结构，设有支撑板，可以将鞋子放置在支撑板上，支撑板上设有网孔，方便透气通风，将盖板盖上，开启电机，风扇会旋转，带动内部的空气流动，空气从上部进风口进入到消毒箱内，依次经过杀菌盒、异味去除盒以及加热盒，然后从出风口在进入到柜体内部，依次循环，空气流动可以加快鞋子内汗液的蒸发，设有加热盒是为了，冬天可利用空气加热鞋体，提高舒适度。

[0015] 盖板的两侧分别铰接有气动伸缩杆，气动伸缩杆的另一端铰接于开口的内壁上，基于以上结构，开启盖板后，可利用气动伸缩杆支撑住，方便使用。

[0016] 柜体相对的内壁上对应设有水平凸起部，支撑板利用水平凸起部安装于柜体内部的侧壁上，基于以上结构，方便安装支撑板。

[0017] 加热盒、异味去除盒以及杀菌盒均为长方体无盖盒体，长方体无盖盒体一端设有一挡板，且挡板的中间位置设有一内凹式把手，异味去除盒放置有袋装活性炭，加热盒的一相对内壁上分别设有水平凸起部，且水平凸起部上安装有加热板，杀菌盒的内壁上安装有紫外线杀菌灯，基于以上结构，方便开启与关闭长方体无盖盒体，设有袋装活性炭可去净化内部的空气，去除异味，加热板可实现加热，紫外线杀菌灯可以进行杀菌。

[0018] 盖板上设有内凹式把手，基于以上结构，方便开启与关闭盖板。

[0019] 综上，本实用新型实现了杀菌除异味以及去除汗液的技术效果，该实用新型设计结构简单，操作控制简便，易于大规模制造与安装，应用范围广。

附图说明

[0020] 为了更清楚地说明本实用新型具体实施方式或现有技术中的技术方案，下面将对具体实施方式或现有技术描述中所需要使用的附图作简单地介绍。在所有附图中，类似的元件或部分一般由类似的附图标记标识。附图中，各元件或部分并不一定按照实际的比例绘制。

[0021] 图1为本实用新型的结构示意图；

[0022] 图中：1-柜体； 2-盖板；3-气动伸缩杆；4-支撑板；5-消毒箱；6-电机；7-加热盒；8-异味去除盒；9-杀菌盒；10-紫外线杀菌灯；11-加热板；12-内凹式把手。

具体实施方式

[0023] 下面将结合附图对本实用新型技术方案的实施例进行详细的描述。以下实施例仅用于更加清楚地说明本实用新型的技术方案，因此只作为示例，而不能以此来限制本实用新型的保护范围。

[0024] 如图1所示，一种消毒鞋柜，包括柜体1；柜体1的一侧面开口，且开口的上部的边沿铰接有盖板2，柜体1相对的内壁上设有支撑板4，且支撑板4上设有网孔，柜体1的外壁上设有消毒箱5，柜体1与消毒箱5接触的外壁上开设有两个通风孔，且两个通风孔分别为进风口与出风口，进风口靠近柜体1的上面，出风口靠近柜体1的底面，消毒箱5的与开口朝向相同的外壁上从下到上依次设有电机6、加热盒7、异味去除盒8以及杀菌盒9；电机6的输出轴穿

过消毒箱5的外壁连接有风扇，加热盒7、异味去除盒8以及杀菌盒9均滑动安装于消毒箱5的外壁上，且加热盒7、异味去除盒8以及杀菌盒9的底部均开设有网孔。

[0025] 在本实施例中，设有支撑板4，可以将鞋子放置在支撑板4上，支撑板4上设有网孔，方便透气通风，将盖板2盖上，开启电机6，风扇会旋转，带动内部的空气流动，空气从上部进风口进入到消毒箱5内，依次经过杀菌盒9、异味去除盒8以及加热盒7，然后从出风口在进入到柜体1内部，依次循环，空气流动可以加快鞋子内汗液的蒸发，设有加热盒7是为了，冬天可利用空气加热鞋体，提高舒适度。

[0026] 在本实施例中，盖板2的两侧分别铰接有气动伸缩杆3，气动伸缩杆3的另一端铰接于开口的内壁上，开启盖板2后，可利用气动伸缩杆3支撑住，方便使用。

[0027] 在本实施例中，柜体1相对的内壁上对应设有水平凸起部，支撑板4利用水平凸起部安装于柜体1内部的侧壁上，方便安装支撑板4。

[0028] 在本实施例中，柜体1上还设有电机6控制开关和加热板11控制开关以及紫外线杀菌灯10控制开关，电源采用外接电源，线路可布置在柜体1外，也可布置在柜体1内部以及消毒箱5内部，其中加热板11控制开关为温度调节旋钮，且最高温度不高于30摄氏度。

[0029] 在本实施例中，加热盒7、异味去除盒8以及杀菌盒9均为长方体无盖盒体，长方体无盖盒体一端设有一挡板，且挡板的中间位置设有一内凹式把手12，异味去除盒8放置有袋装活性炭，加热盒7的一相对内壁上分别设有水平凸起部，且水平凸起部上安装有加热板11，杀菌盒9的内壁上安装有紫外线杀菌灯10，方便开启与关闭长方体无盖盒体，设有袋装活性炭可去净化内部的空气，去除异味，加热板11可实现加热，紫外线杀菌灯10可以进行杀菌。

[0030] 在本实施例中，盖板2上设有内凹式把手12，方便开启与关闭盖板2。

[0031] 最后应说明的是：以上各实施例仅用以说明本实用新型的技术方案，而非对其限制；尽管参照前述各实施例对本实用新型进行了详细的说明，本领域的普通技术人员应当理解：其依然可以对前述各实施例所记载的技术方案进行修改，或者对其中部分或者全部技术特征进行等同替换；而这些修改或者替换，并不使相应技术方案的本质脱离本实用新型各实施例技术方案的范围，其均应涵盖在本实用新型的权利要求和说明书的范围当中。

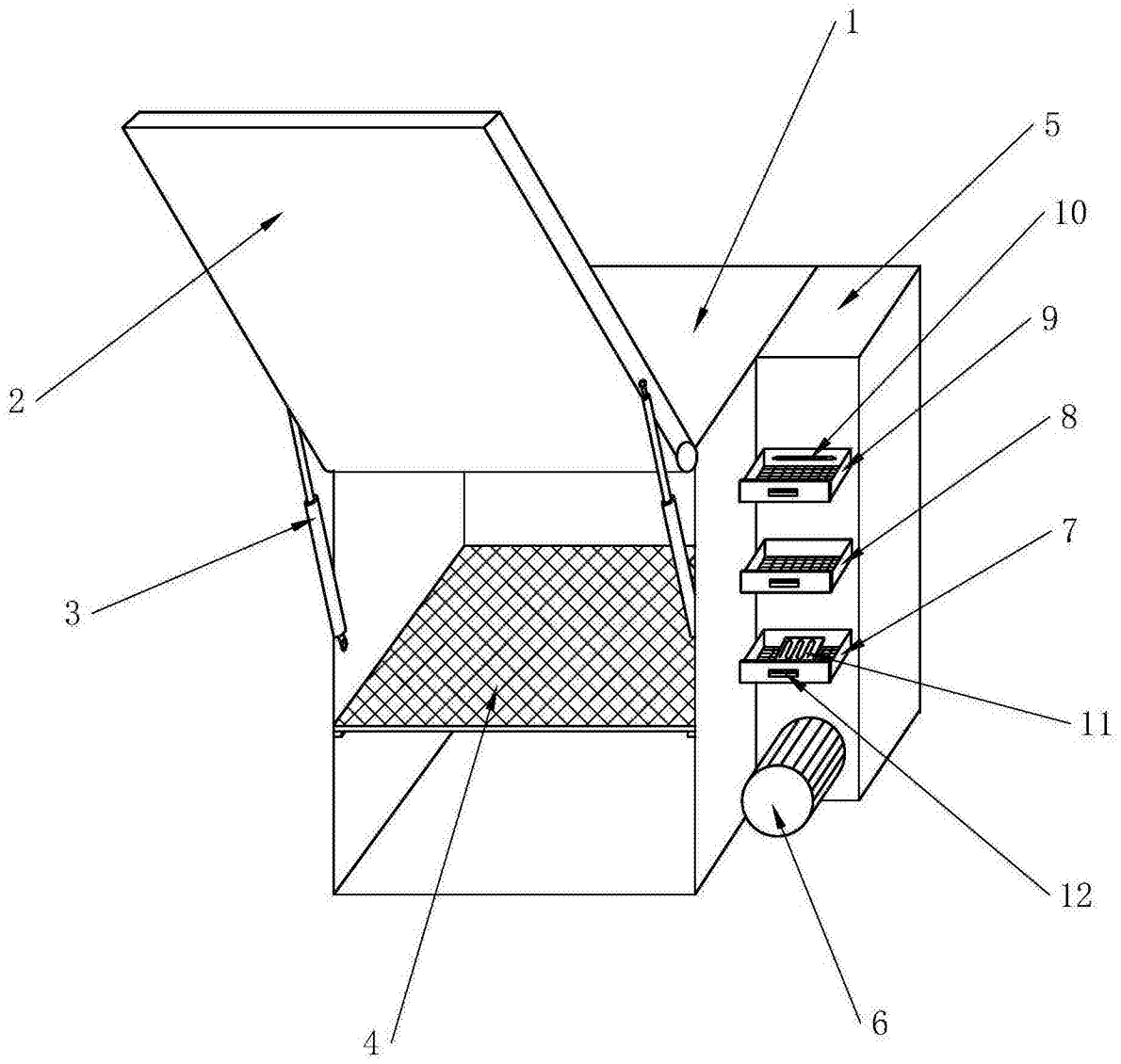

图1