(19)中华人民共和国国家知识产权局

(12)实用新型专利

(10)授权公告号 CN 205696916 U
(45)授权公告日 2016.11.23

(21)申请号 201620305174.3

(22)申请日 2016.04.12

(73)专利权人 安徽建筑大学
地址 230601 安徽省合肥市经开区紫云路292号

(72)发明人 朱曙光 李云 方廷勇

(74)专利代理机构 合肥市长远专利代理事务所（普通合伙）34119
代理人 程笃庆 黄乐瑜

(51)Int.Cl.
A47G 7/02(2006.01)
F21V 33/00(2006.01)

权利要求书1页 说明书2页 附图1页

(54)实用新型名称

一种具有贮水功能的灯柱式花架

(57)摘要

本实用新型提出了一种具有贮水功能的灯柱式花架，包括灯柱、套筒、阀门、多个排水机构和多个支撑机构；套筒套装在灯柱上，套筒下部安装有底板，套筒通过底板连接灯柱；阀门安装在套筒内，阀门闭合时，阀门将套筒内空腔划分为不连通的第一腔体和第二腔体；排水机构包括排水管和喷头，排水管上端与底板连接，喷头安装在排水管下端；底板上设有多个排水通孔，排水通孔与排水管一一对应，排水管连通其对应排水管与套筒内空腔；支撑机构包括固定件和多个置物架，固定件安装在灯柱上，并位于喷头下方，置物架可拆卸安装在固定件上。本实用新型具有结构简单，美观实用等特点。

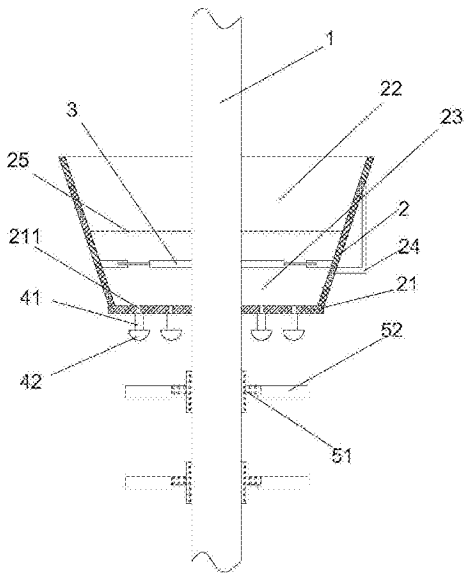

CN 205696916 U

1.一种具有贮水功能的灯柱式花架，其特征在于：包括灯柱(1)、套筒(2)、阀门(3)、多个排水机构和多个支撑机构；

套筒(2)套装在灯柱(1)上，套筒(2)下部安装有底板(21)，套筒(2)通过底板(21)连接灯柱(1)；

阀门(3)安装在套筒(2)内，阀门(3)闭合时，阀门(3)将套筒(2)内空腔划分为不连通的第一腔体(22)和第二腔体(23)；

排水机构包括排水管(41)和喷头(42)，排水管(41)上端与底板(21)连接，喷头(42)安装在排水管(41)下端；

底板(21)上设有多个排水通孔(211)，排水通孔(211)与排水管(41)一一对应，排水管(41)连通其对应排水管(41)与套筒(2)内空腔；

支撑机构包括固定件(51)和多个置物架(52)，固定件(51)安装在灯柱(1)上，并位于喷头(42)下方，置物架(52)可拆卸安装在固定件(51)上。

2.根据权利要求1所述的具有贮水功能的灯柱式花架，其特征在于：套筒(2)内空腔的横截面面积沿着竖直向下的方向逐渐减小。

3.根据权利要求1所述的具有贮水功能的灯柱式花架，其特征在于：套筒(2)外周安装有把手(24)。

4.根据权利要求1所述的具有贮水功能的灯柱式花架，其特征在于：套筒(2)内安装有过滤网(25)，过滤网(25)位于阀门(3)上方。

5.根据权利要求1-4任意一项所述的具有贮水功能的灯柱式花架，其特征在于：置物架(52)通过螺钉可拆卸安装在固定件(51)上。

一种具有贮水功能的灯柱式花架

技术领域

[0001] 本实用新型涉及建筑技术领域，具体涉及一种具有贮水功能的灯柱式花架。

背景技术

[0002] 随着生活水平的日益提高，人们越来越注重对环境的美化，而植物和鲜花成了人们美化环境的具体体现。因此很多路边路灯杆上也被摆放了许多花卉，成为一道靓丽的风景线。采用水管浇花方式，往往会把水溅洒的一地都是，不仅影响了城市整洁，也给过往的行人带来不便。本实用新型通过收集雨水，灌溉花卉，合理的利用了雨水资源。

实用新型内容

[0003] 基于背景技术存在的技术问题，本实用新型提出了一种具有贮水功能的灯柱式花架。

[0004] 本实用新型提出的一种具有贮水功能的灯柱式花架，包括灯柱、套筒、阀门、多个排水机构和多个支撑机构；

[0005] 套筒套装在灯柱上，套筒下部安装有底板，套筒通过底板连接灯柱；

[0006] 阀门安装在套筒内，阀门闭合时，阀门将套筒内空腔划分为不连通的第一腔体和第二腔体；

[0007] 排水机构包括排水管和喷头，排水管上端与底板连接，喷头安装在排水管下端；

[0008] 底板上设有多个排水通孔，排水通孔与排水管一一对应，排水管连通其对应排水管与套筒内空腔；

[0009] 支撑机构包括固定件和多个置物架，固定件安装在灯柱上，并位于喷头下方，置物架可拆卸安装在固定件上。

[0010] 优选地，套筒内空腔的横截面面积沿着竖直向下的方向逐渐减小。

[0011] 优选地，套筒外周安装有把手。

[0012] 优选地，套筒内安装有过滤网，过滤网位于阀门上方。

[0013] 优选地，置物架通过螺钉可拆卸安装在固定件上。

[0014] 本实用新型套筒采用金属或陶瓷材料，表面套筒涂抹防锈材料，能够有效延长漏斗的使用寿命，套筒可以对雨水进行存储，充分利用水资源，也可以通过注水的方式为套筒方便的加水，本实用新型通过调节阀门可以改变喷头出水量，便于调节出水速度，不易出现水资源浪费的情况，花盆放置在置物架上即可，便于花盆放置和取出，未放置花盆的置物架拆卸下来则不会影响本实用新型美观。本实用新型具有结构简单，美观实用等特点。

附图说明

[0015] 图1为本实用新型提出的一种具有贮水功能的灯柱式花架结构示意图。

具体实施方式

[0016] 参照图1所示，本实用新型提出的一种具有贮水功能的灯柱式花架，包括灯柱1、套筒2、阀门3、多个排水机构和多个支撑机构。

[0017] 套筒2套装在灯柱1上，套筒2下部安装有底板21，套筒2通过底板21连接灯柱1。

[0018] 阀门3安装在套筒2内，阀门3闭合时，阀门3将套筒2内空腔划分为不连通的第一腔体22和第二腔体23；套筒2内安装有过滤网25，过滤网25位于阀门3上方。

[0019] 排水机构包括排水管41和喷头42，排水管41上端与底板21连接，喷头42安装在排水管41下端；

[0020] 底板21上设有多个排水通孔211，排水通孔211与排水管41一一对应，排水管41连通其对应排水管41与套筒2内空腔；

[0021] 支撑机构包括固定件51和多个置物架52，固定件51安装在灯柱1上，并位于喷头42下方，置物架52可拆卸安装在固定件51上。

[0022] 本实用新型套筒2采用金属或陶瓷材料，表面套筒2涂抹防锈材料，能够有效延长漏斗的使用寿命，套筒2可以对雨水进行存储，充分利用水资源，也可以通过注水的方式为套筒方便的加水，本实用新型通过调节阀门3可以改变喷头42出水量，便于调节出水速度，不易出现水资源浪费的情况，花盆放置在置物架52上即可，便于花盆放置和取出，未放置花盆的置物架52拆卸下来则不会影响本实用新型美观，通过过滤网25将杂质过滤掉可以减少喷头42堵塞的可能性，并提高喷头42所流出的水的洁净程度。

[0023] 本实施方式中，套筒2内空腔的横截面面积沿着竖直向下的方向逐渐减小，有利于雨水的存储，并有利于水平缓的流动。套筒2外周安装有把手24，便于调节套筒2的位置。

[0024] 本实施方式中，置物架52通过螺钉可拆卸安装在固定件51上，螺钉可以使置物架52稳定的固定在固定件51上，并便于拆卸。

[0025] 以上所述，仅为本实用新型较佳的具体实施方式，但本实用新型的保护范围并不局限于此，任何熟悉本技术领域的技术人员在本实用新型揭露的技术范围内，根据本实用新型的技术方案及其实用新型构思加以等同替换或改变，都应涵盖在本实用新型的保护范围之内。

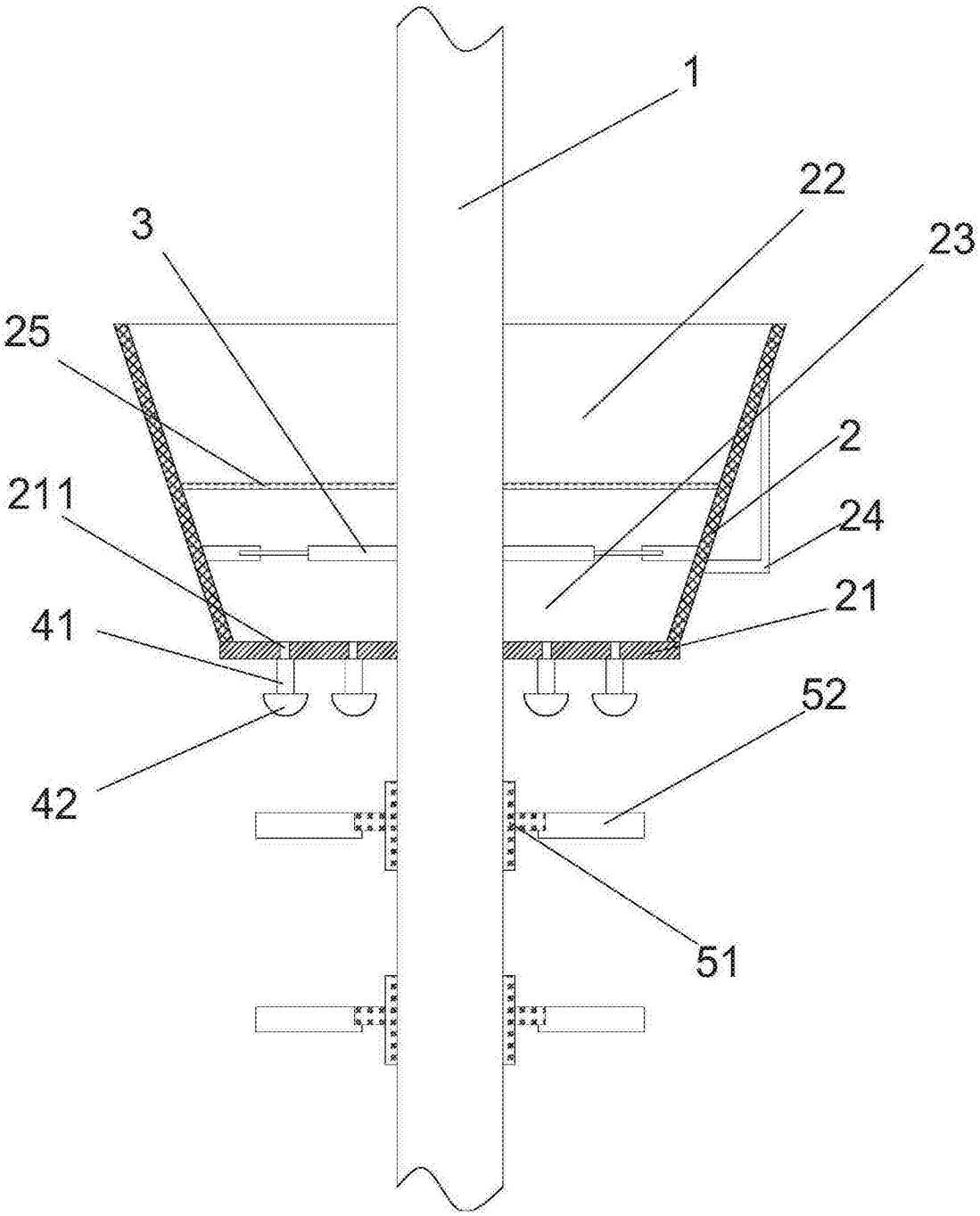

图1