(19)中华人民共和国国家知识产权局

(12)发明专利申请

(10)申请公布号 CN 108237812 A
(43)申请公布日 2018.07.03

(21)申请号 201611220865.4

(22)申请日 2016.12.26

(71)申请人 天津曼洛尔科技有限公司
地址 300000 天津市河西区环湖中路滨湖大厦负一层B128

(72)发明人 陈娟

(74)专利代理机构 天津津专知识产权代理事务所(特殊普通合伙) 12220
代理人 贺楠

(51)Int.Cl.
B42F 9/00(2006.01)

权利要求书1页 说明书2页 附图1页

(54)发明名称

一种可调节文件夹结构

(57)摘要

本发明提供一种可调节文件夹结构，包括底板、活动板和两个侧板，所述侧板固定于底板的两侧，活动板通过滑动装置连接于底板上方，滑动装置包括底板上端两侧的滑道以及活动板下端固设的滑动板，滑动板在滑道内滑动，活动板平行于侧板，侧板与活动板之间以及相邻两个活动板之间均可拆卸连接拉簧。本发明具有的优点和积极效果是：本发明实现可调节夹紧的功能，防止文件放入时间久了会向下卷曲，结构简单，设计巧妙，实用性强。

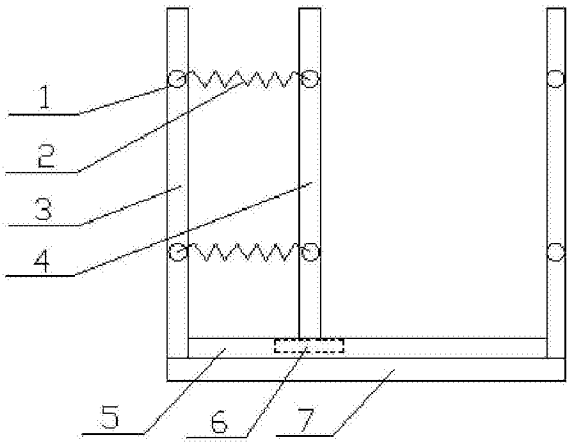

CN 108237812 A

1.一种可调节文件夹结构，其特征在于：包括底板(7)、活动板(4)和两个侧板(3)，所述侧板(3)固定于底板(7)的两侧，活动板(4)通过滑动装置连接于底板(7)上方，滑动装置包括底板(7)上端两侧的滑道(5)以及活动板(4)下端固设的滑动板(6)，滑动板(6)在滑道(5)内滑动，活动板(4)平行于侧板(3)，侧板(3)与活动板(4)之间以及相邻两个活动板(4)之间均可拆卸连接拉簧(2)。

2.根据权利要求1所述的可调节文件夹结构，其特征在于：所述侧板(3)和活动板(4)上在相对位置设有用于钩住拉簧(2)的拉环(1)，拉簧(2)可拆卸连接在两个相对位置的拉环(1)上。

3.根据权利要求2所述的可调节文件夹结构，其特征在于：所述拉环(1)设于侧板(3)两侧的边缘处以及活动板(4)两侧的边缘处。

4.根据权利要求2或3所述的可调节文件夹结构，其特征在于：每个所述侧板(3)和活动板(4)上均设有四个拉环(1)，每两个拉环(1)为一组，侧板(3)的靠上端设有一组拉环(1)，侧板(3)的靠下端设有一组拉环(1)，靠上一组拉环(1)与靠下一组拉环(1)之间的间距为侧板(3)高度的一半，活动板(4)与侧板(3)上拉环(1)的位置相同。

一种可调节文件夹结构

技术领域

[0001] 本发明属于办公用品领域，尤其是涉及一种可调节文件夹结构。

背景技术

[0002] 文件夹，是一种商业或事业等活动在进行过程中为了对纸质文件的储存、保护和规范管理而使用到的工具，现代商务活动中更是赋予了形象展示的功能，他可以盛装各类纸质的文件资料，但不限于此。有各种PP文件夹、PVC文件夹以及纸板裱糊文件夹；还有部分是仿皮的，布面的等等。现有的文件夹大多不能调节夹紧，文件放入时间久了，就会向下卷曲。

发明内容

[0003] 本发明要解决的问题是提供一种可调节文件夹结构，能够解决上述问题。

[0004] 为解决上述技术问题，本发明采用的技术方案是：一种可调节文件夹结构，包括底板、活动板和两个侧板，所述侧板固定于底板的两侧，活动板通过滑动装置连接于底板上方，滑动装置包括底板上端两侧的滑道以及活动板下端固设的滑动板，滑动板在滑道内滑动，活动板平行于侧板，侧板与活动板之间以及相邻两个活动板之间均可拆卸连接拉簧。

[0005] 进一步，所述侧板和活动板上在相对位置设有用于钩住拉簧的拉环，拉簧可拆卸连接在两个相对位置的拉环上。

[0006] 进一步，所述拉环设于侧板两侧的边缘处以及活动板两侧的边缘处。

[0007] 进一步，每个所述侧板和活动板上均设有四个拉环，每两个拉环为一组，侧板的靠上端设有一组拉环，侧板的靠下端设有一组拉环，靠上一组拉环与靠下一组拉环之间的间距为侧板高度的一半，活动板与侧板上拉环的位置相同。

[0008] 本发明具有的优点和积极效果是：本发明实现可调节夹紧的功能，防止文件放入时间久了会向下卷曲，结构简单，设计巧妙，实用性强。

附图说明

[0009] 图1是本发明的结构示意图；

[0010] 图中：1-拉环；2-拉簧；3-侧板；4-活动板；5-滑道；6-滑动板；7-底板。

具体实施方式

[0011] 下面结合附图对本发明的具体实施例做详细说明。

[0012] 如图1所示，一种可调节文件夹结构，包括底板7、活动板4和两个侧板3，所述侧板3固定于底板7的两侧，活动板4通过滑动装置连接于底板7上方，滑动装置包括底板7上端两侧的滑道5以及活动板4下端固设的滑动板6，滑动板6在滑道5内滑动，活动板4平行于侧板3，侧板3与活动板4之间以及相邻两个活动板4之间均可拆卸连接拉簧2。

[0013] 所述侧板3和活动板4上在相对位置设有用于钩住拉簧2的拉环1，拉簧2可拆卸连

接在两个相对位置的拉环1上。

[0014] 所述拉环1设于侧板3两侧的边缘处以及活动板4两侧的边缘处。

[0015] 每个所述侧板3和活动板4上均设有四个拉环1，每两个拉环1为一组，侧板3的靠上端设有一组拉环1，侧板3的靠下端设有一组拉环1，靠上一组拉环1与靠下一组拉环1之间的间距为侧板3高度的一半，活动板4与侧板3上拉环1的位置相同。

[0016] 使用时，将文件放入到侧板3和活动板4之间，由于拉簧2的作用，拉动活动板4紧靠侧板3，使文件夹紧。不使用拉簧2可从拉环1上取下。

[0017] 以上对本发明的一个实施例进行了详细说明，但所述内容仅为本发明的较佳实施例，不能被认为用于限定本发明的实施范围。凡依本发明申请范围所作的均等变化与改进等，均应仍归属于本发明的专利涵盖范围之内。

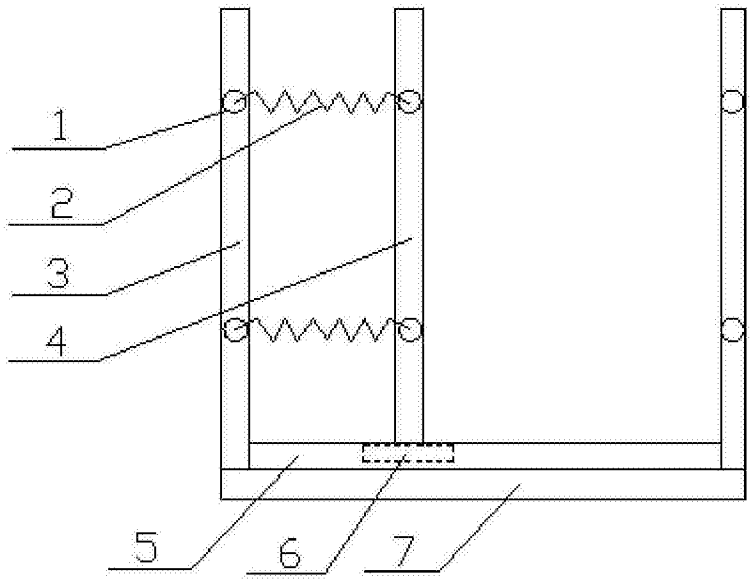

图1